settore elettrico > terminali e blocchetti > serie 4,8

Terminali maschio - 4.8

Per connessioni multiple

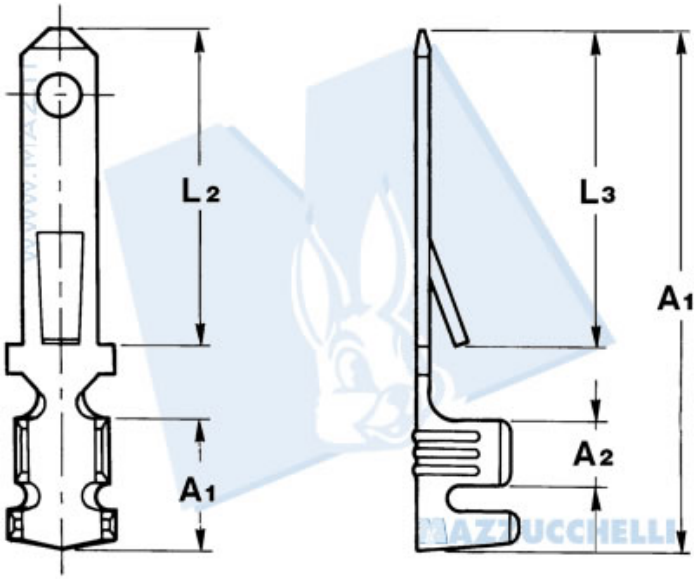

Codice Nr.	Sezione cavo	Ã¸ Isolante	Spessore maschio	Spessore materiale	A1	A2	L1	L2	L3
10827	0.5 Ã· 1.5	1.9 Ã· 3.3	0.50	0.50	5	2.5	20	12	11