settore elettrico > terminali vari > terminali ad occhiello

Terminali ad occhiello

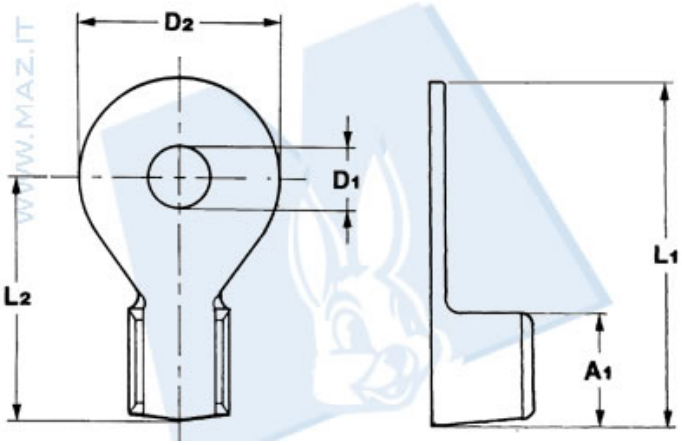

Codice Nr.	Sezione cavo	Spessore materiale	A1	D1	D2	L1	L2
10461	0.25 Ã· 0.75	0.40	3	2.6	5	10.1	7.6
10436	0.25 Ã· 0.75	0.40	3	3	5	10.1	7.6
10447	0.75 Ã· 1.5	0.40	3.5	3.2	7.8	12.5	8.6
10287	0.75 Ã· 1.5	0.40	3.5	4.2	7.8	12.5	8.6
10459	0.75 Ã· 1.5	0.40	3.5	5.2	7.8	12.5	8.6