settore elettrico > terminali vari > terminali ad occhiello

Terminali ad occhiello

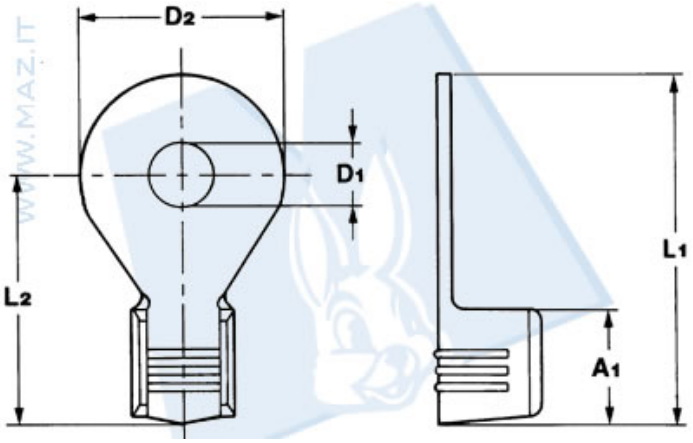

Codice Nr.	Sezione cavo	Spessore materiale	A1	D1	D2	L1	L2
10480	0.5 Ã· 1.5	0.50	3.9	4.3	7	12.2	8.7
10593	0.5 Ã· 1.5	0.50	3.9	5.3	7	12.2	8.7