settore elettrico > terminali vari > terminali ad occhiello

Terminali ad occhiello

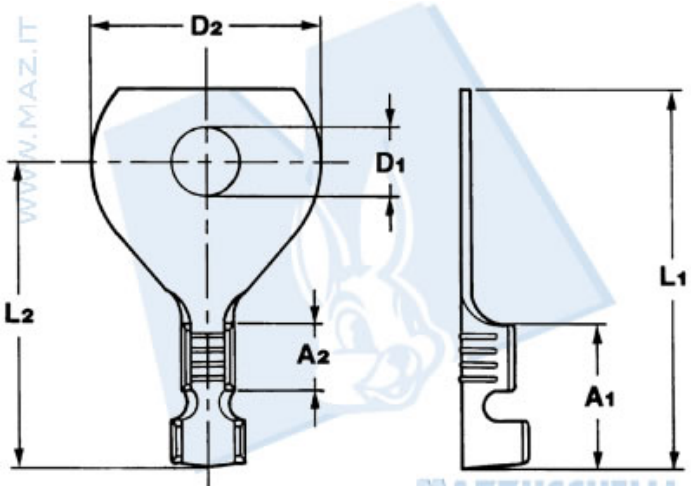

Codice Nr.	Sezione cavo	Ã¸ Isolante	Spessore materiale	A1	A2	D1	D2	L1	L2
11033	0.5 Ã· 1	1.9 Ã· 2.5	0.60	9	4.2	3.2	14	23.5	19