settore elettrico > terminali vari > terminali ad occhiello

Terminali ad occhiello

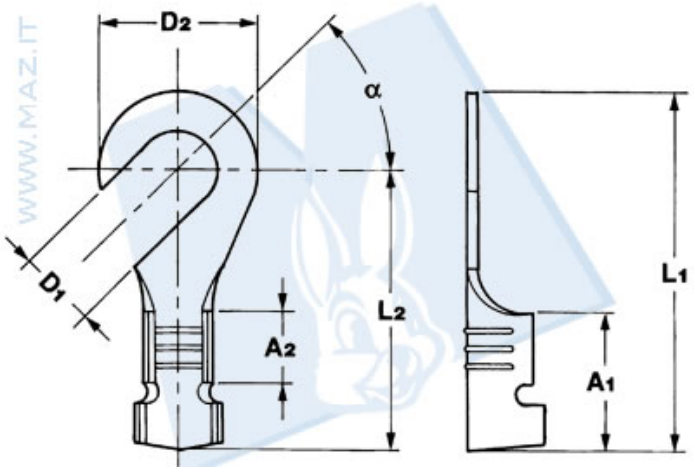

Codice Nr.	Sezione cavo	Ã¸ Isolante	Spessore materiale	A1	A2	D1	D2	L1	L2	α
10924	0.5 Ã· 1.5	1.9 Ã· 3.3	0.60	7.8	4	4.3	8.7	20	15.7	30Â°