settore elettrico > terminali vari > terminali ad occhiello

Terminali ad occhiello

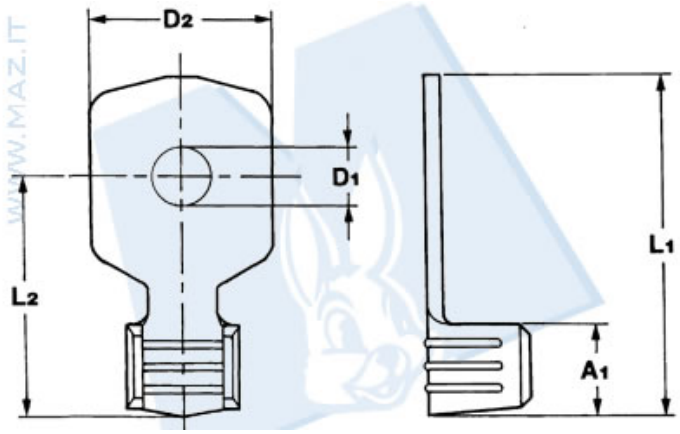

Codice Nr.	Sezione cavo	Spessore materiale	A1	D1	D2	L1	L2
10706	1 Ã· 2.5	0.50	3.5	3.6	6.8	13	9.2