settore elettrico > terminali vari > terminali ad occhiello

Terminali ad occhiello

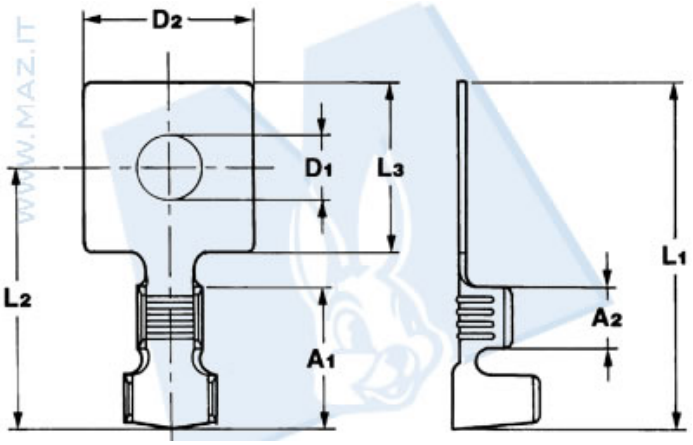

Codice Nr.	Sezione cavo	Ã¸ Isolante	Spessoare materiale	A1	A2	D1	D2	L1	L2	L3
10130	0.75 Ã· 1.5	2.2 Ã· 3.3	0.50	9.4	4	6.3	11	23	17.4	11.3