settore elettrico > terminali vari > terminali ad occhiello

Terminali ad occhiello a bandiera

Sinistro

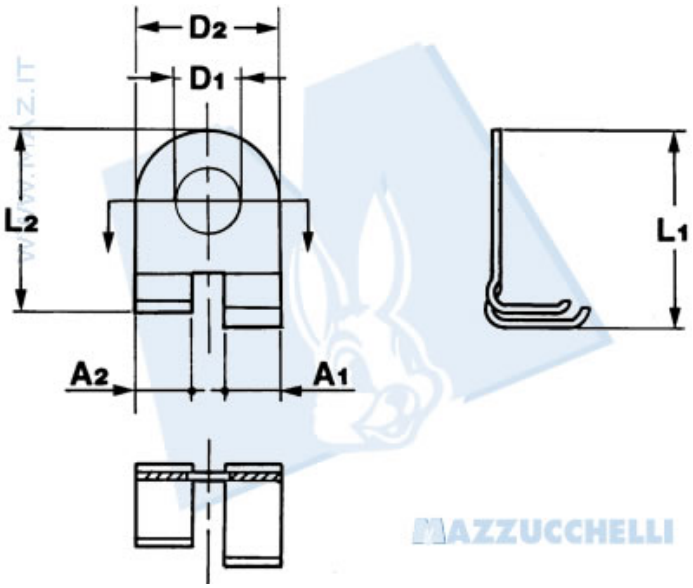

Codice Nr.	Sezione cavO	Ã¸ Isolante	Spessore materiale	A1	A2	D1	D2	L1	L2
10139	0.5 Ã· 1	1.9 Ã· 2.5	0.50	3.5	3.5	2.7	9	11.7	11.2
10225	0.5 Ã· 1	1.9 Ã· 2.5	0.50	3.5	3.5	3.1	9	11.7	11.2
10226	0.5 Ã· 1	1.9 Ã· 2.5	0.50	3.5	3.5	4.2	9	11.7	11.2