settore elettrico > terminali vari > terminali a puntale

Terminali a puntale

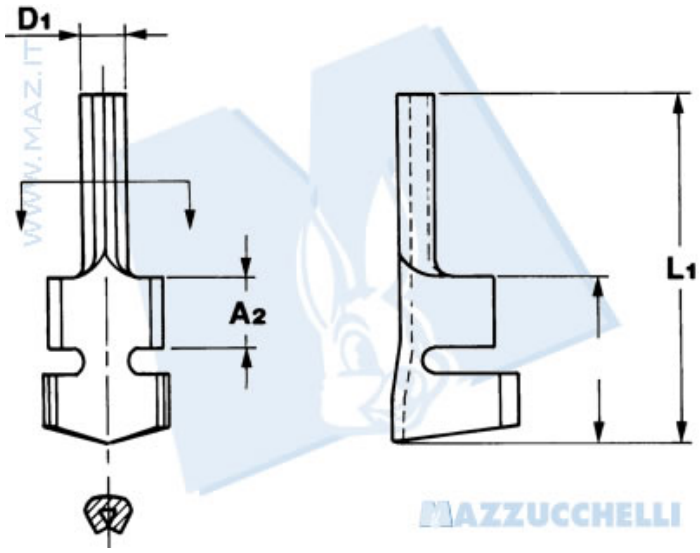

Codice Nr.	Sezione cavo	Ã¸ Isolante	Spessore materiale	A1	A2	D1	L1
10200	1 Ã· 2.5	2.5 Ã· 4	0.50	9.5	4.5	2	20
10102	3 Ã· 6	4.2 Ã· 5.1	0.60	9.5	4.5	2.2	20