settore elettrico > terminali vari > terminali cilindrici

Terminali cilindrici femmina

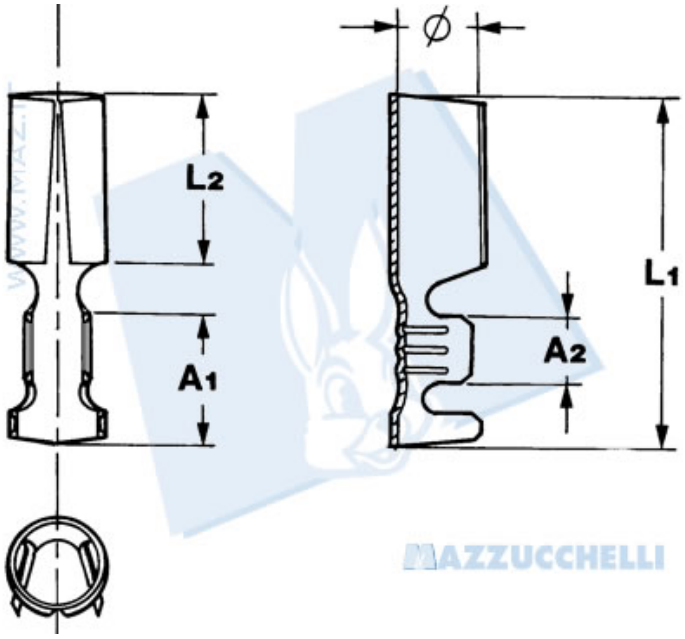

Codice Nr.	Sezione cavo	Ã¸ Isolante	Spessore materiale	A1	A2	Ã¸	L1	L2
10793	1 Ã· 2.5	2.5 Ã· 4	0.40	8	4	3.67	20.5	10.2
10630	1 Ã· 2.5	2.5 Ã· 4	0.40	8	4	3.85	21	10.2
10137	1 Ã· 2.5	2.5 Ã· 4	0.42	8	4	4.5	21	10