settore elettrico > terminali e blocchetti speciali > serie mazedge

Blocchetti Mazedge ad estremitÃ aperte

Senza polarizzazione

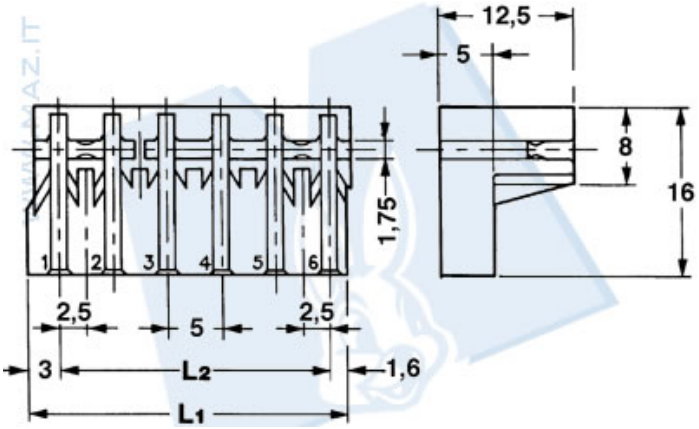

Codice Nr.	NÂ° Vie	L1	L2
4650/2NP	2	9.6	5
4650/3NP	3	14.6	10