settore elettrico > terminali e blocchetti speciali > serie mazedge

Blocchetti Mazedge ad estremitÃ aperte

Con polarizzazione

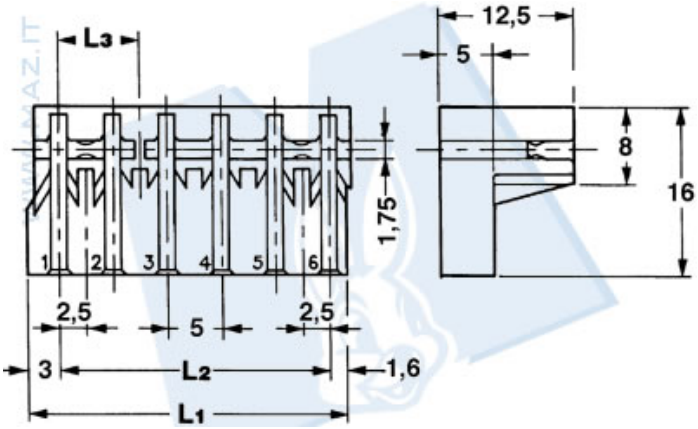

Codice Nr.	NÂ° Vie	L1	L2	L3	Polariz. e punti arresto
4650/4	4	19.6	15	7.5	
4650/5	5	24.6	20	7.5	
4650/6	6	29.6	25	7.5	
4650/7	7	34.6	30	22.5	
4650/8	8	39.6	35	7.5	
4650/9	9	44.6	40	7.5	
4650/10	10	49.6	45	7.5	
4650/12	12	59.6	55	7.5	