settore elettrico > terminali e blocchetti speciali > serie packard

Blocchetti 1 via portafemmina Packard 1.5

Codice FIAT 1/23319/87

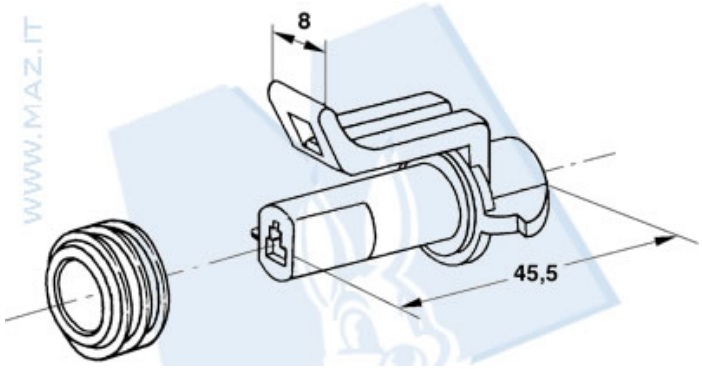

Codice FIAT
1/23319/87