settore elettrico > terminali e blocchetti speciali > serie packard

Blocchetti 4 vie portafemmina Packard 1.5

Codice FIAT 1/23315/87

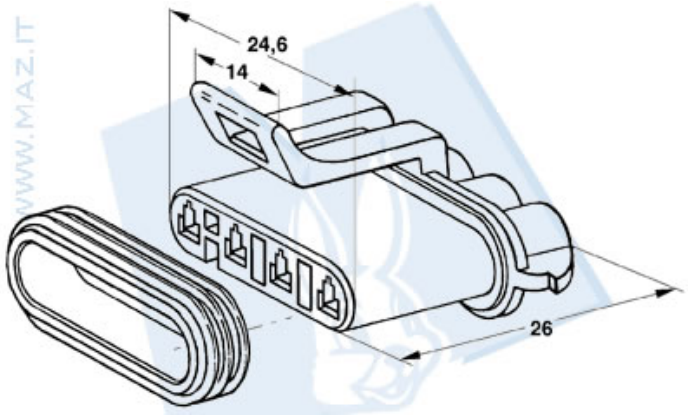

Codice FIAT
1/23315/87