settore elettrico > accessori per quadristica e impiantistica > controdadi in poliammide

Controdadi - Passo metrico M 1.5

CEI EN 60423

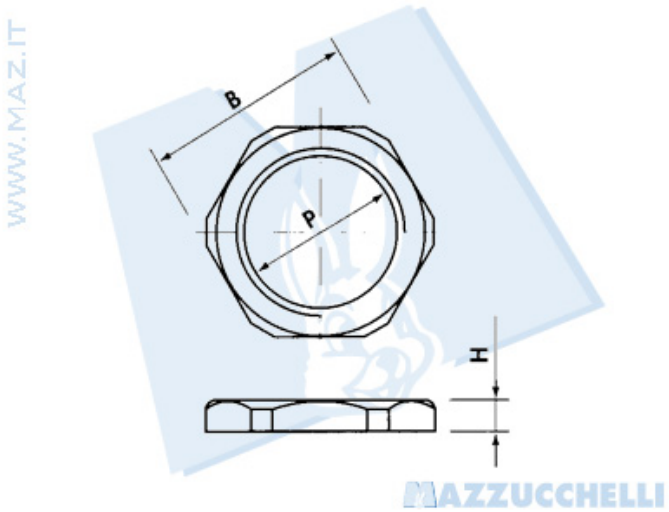

Materiale: Poliammide PA autoestinguente
Temperatura di impiego: da -20Â°C a +90Â°C (continua) da -20Â°C a +110Â°C (brevi periodi)
Colore: grigio RAL 7035 o nero RAL 9005

Articolo grigio chiaro	P	B Chiave (mm)	H (mm)	Pezzi per confezione
49PC 1112	M12x1.5	17	5	100
49PC 1116	M16x1.5	22	5	100
49PC 1120	M20x1.5	27	6	100
49PC 1125	M25x1.5	32	6	100
49PC 1132	M32x1.5	41	7	50

Disponibili anche nero (aggiungere N dopo il codice articolo)