settore elettrico > accessori per quadristica e impiantistica > controdadi in poliammide

Controdadi - Passo Pg

DIN 40 430
 Dimensioni DIN 46320

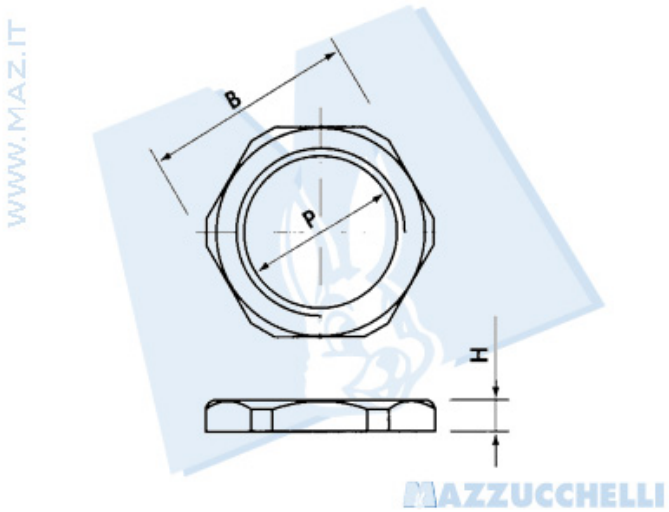

Materiale: Poliammide PA autoestinguente
Temperatura di impiego: da -20Â°C a +90Â°C (continua) da -20Â°C a +110Â°C (brevi periodi)
Colore: grigio RAL 7035 o nero RAL 9005

Articolo grigio chiaro	P	B Chiave (mm)	H (mm)	Pezzi per confezione
49PC 1719	Pg 7	19	5	100
49PC 1710	Pg 9	22	5	100
49PC 1711	Pg 11	24	5	100
49PC 1712	Pg 13.5	27	6	100
49PC 1713	Pg 16	30	6	100
49PC 1714	Pg 21	36	7	100
49PC 1715	Pg 29	45	7.5	50

Disponibili anche nero (aggiungere N dopo il codice articolo)