settore elettrico > accessori per quadristica e impiantistica > controdadi in poliammide

Controdadi - Passo GAS

ISO 228/1

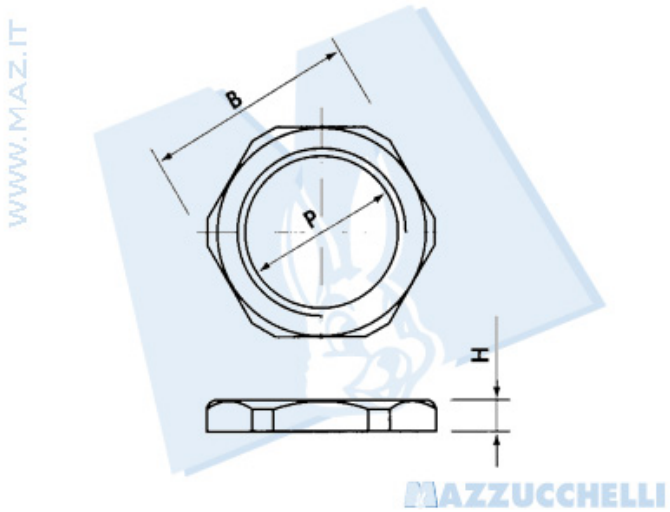

Materiale: Poliammide PA autoestinguente
Temperatura di impiego: da -20Â°C a +90Â°C (continua) da -20Â°C a +110Â°C (brevi periodi)
Colore: grigio RAL 7035 o nero RAL 9005

Articolo grigio chiaro	P	B Chiave (mm)	H (mm)	Pezzi per confezione
49PC 1410	G1/4"	19	5	100
49PC 1411	G3/8"	23	6	100
49PC 1412	G1/2"	27	6	100
49PC 1413	G5/8"	30	6	100
49PC 1414	G3/4"	34	7	100
49PC 1415	G1"	40	7	50

Disponibili anche nero (aggiungere N dopo il codice articolo)