settore elettrico > accessori per quadristica e impiantistica > pressacavi in ottone ip 68

Pressacavi ottone - Passo Metrico M 1.5

CEI EN 60423 - CEI EN 50262

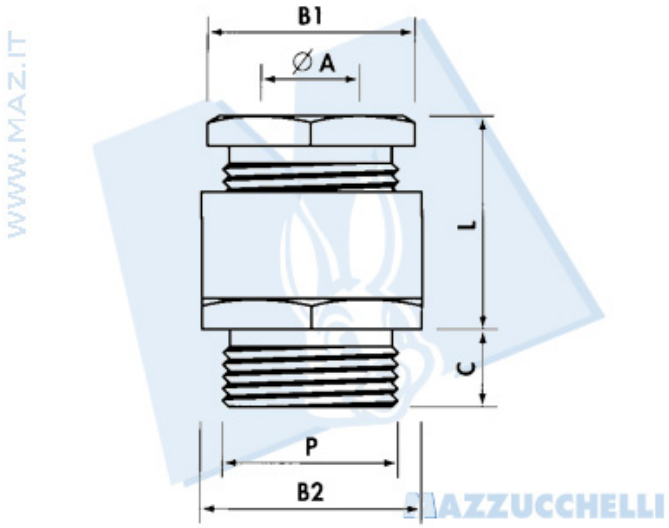

Materiale: Ottone nichelato
Guarnizione: Gomma NR 55 sh A
Grado di protezione: IP 54

	P	Foro fissaggio	Ã¸ A min-max (mm)	B1 Chiave testina (mm)	B2 Ciave corpo (mm)	C (mm)	L min-max (mm)	Pezzi per confezione
	M12x1.5	12.5	4-6	13	14	5	13-16	100
	M16x1.5	16.5	8-10	15	17	5	14-17	100
	M20x1.5	20.5	10-12	20	22	6	16-19	50
	M25x1.5	25.5	17-19	28	30	7	19-23	50
	M32x1.5	32.5	26-28	37	39	8	21-25	50
	M40x1.5	40.5	33-35	47	50	8	24-30	20
	M50x1.5	50.5	39-41	54	57	9	28-34	5
	M63x1.5	63.5	43-45	60	66/68	10	30-36	5