componenti auto > portalampade per lampade tuttovetro t5 e t10 > attacco vetro t10

Portalampade per lampade tuttovetro T10

Cod. Nr. 7000/238
 Portalampade a rotazione luce posizione anteriore

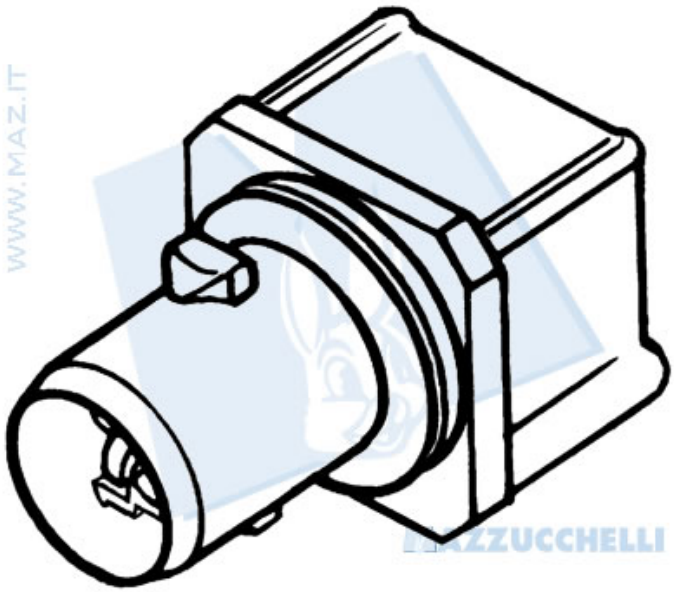

Cod. Nr.
7000/238