minuteria per usi diversi > occhielli calottati, rivetti perforanti e rivetti maschio-femmina > occhielli calottati, rivetti perforanti e rivetti maschio-femmin

# Occhielli calottati

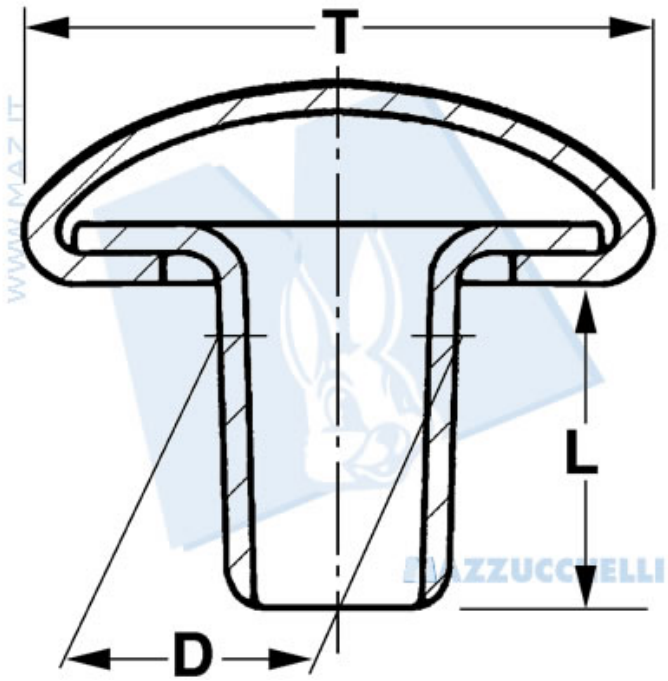


| Nr. Cod. | D | L | T |
|---|---|---|---|
| 20 - 30 - 40 C | 20 | 30 | 40 |
| 20 - 40 - 40 C | 20 | 40 | 40 |
| 20 - 50 - 40 C | 20 | 50 | 40 |
| 20 - 60 - 40 C | 20 | 60 | 40 |
| 25 - 30 - 50 C | 25 | 30 | 50 |
| 25 - 40 - 50 C | 25 | 40 | 50 |
| 25 - 50 - 50 C | 25 | 50 | 50 |
| 30 - 40 - 60 C | 30 | 40 | 60 |
| 30 - 50 - 60 C | 30 | 50 | 60 |
| 30 - 60 - 60 C | 30 | 60 | 60 |
| 30 - 70 - 60 C | 30 | 70 | 60 |
| 40 - 70 - 70 C | 40 | 70 | 70 |
| 40 - 97 - 68 C | 40 | 97 | 68 |

Quote espresse in decimi di millimetro