minuteria per usi diversi > occhielli calottati, rivetti perforanti e rivetti maschio-femmina > occhielli calottati, rivetti perforanti e rivetti maschio-femmin

Occhielli calottati perforanti

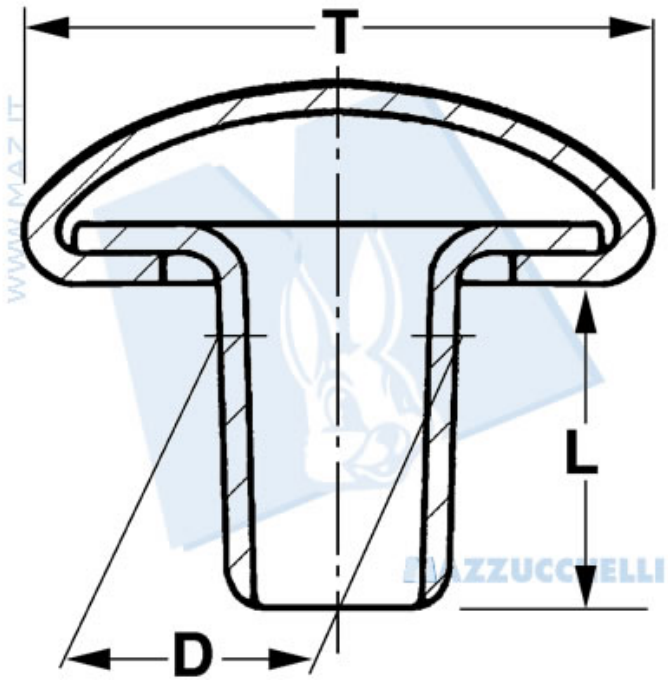

Nr. Cod.	D	L	T
3/5	37	37	70
3/6	37	47	70
3/7	37	60	70
3/8	37	67	70
33/8	37	67	90
3/9	37	77	70
3/10	37	94	70
3/11	39	100	70
40 - 67 - 90 C	40	67	90
40 - 67 - 110 C	40	67	110
40 - 97 - 90 C	40	97	90
40 - 97 - 110 C	40	97	110
4/6	47	44	68
3/5 TP	37	37	70
3/6 TP	37	47	70
3/7 TP	37	60	70
3/8 TP	37	67	70
3/9 TP	37	77	70
3/10 TP	37	94	68
40 - 67 - 90 CTP	40	67	90
40 - 97 - 110 CTP	40	97	110
2116*	58	45	110

*Accoppiabile con tutti gli occhielli calottati perforanti Ã¸ 40
Quote espresse in decimi di millimetro