minuteria per usi diversi > occhielli calottati, rivetti perforanti e rivetti maschio-femmina > occhielli calottati, rivetti perforanti e rivetti maschio-femmin

Rivetti maschio/femmina*

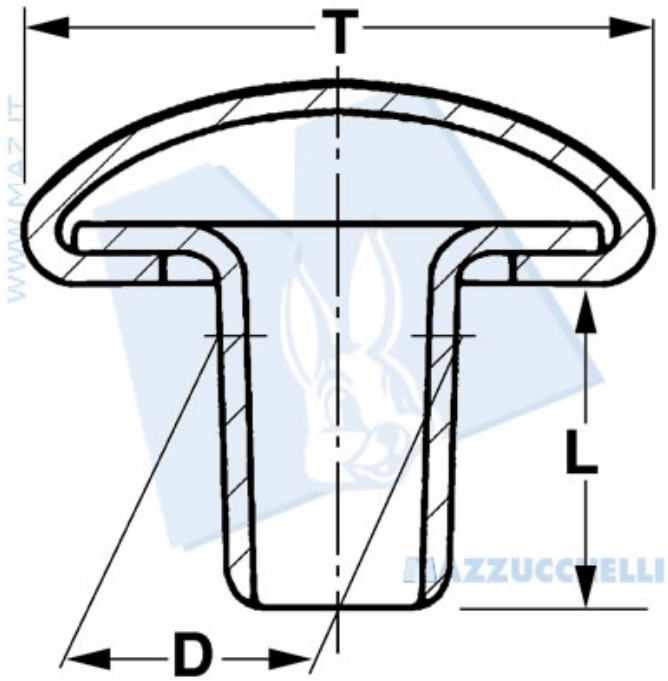

Nr. Cod.	Tipo	D	L	T
T 1	Testa / Female rivet	29	23	48
G 1	Gambo / Male rivet	23.5	47	48
T 2	Testa / Female rivet	32	28	58
G 2	Gambo / Male rivet	28	65	68
T 3	Testa / Female rivet	38.5	32	68
G 3	Gambo / Male rivet	31.5	78	75
T 3	Testa / Female rivet	38.5	32	68
G 3 1/2 (G 4)	Gambo / Male rivet	33	85	80
T 3	Testa / Female rivet	38.5	32	68
G 3 3/4 (G 4 1/2)	Gambo / Male rivet	31.5	100	90
T 4	Testa / Female rivet	38	31	75
G 4	Gambo / Male rivet	33	85	80
T 4	Testa / Female rivet	38	31	75
G 4 1/2	Gambo / Male rivet	31.5	100	90
T 4	Testa / Female rivet	38	31	75
G 4 3/4	Gambo / Male rivet	35.5	110	90
T 114	Testa / Female rivet	40	34	100
G 4	Gambo / Male rivet	33	85	80
T 116	Testa / Female rivet	38	35	110
G 116	Gambo / Male rivet	31	90	100
T 116	Testa / Female rivet	38	35	110
G 116 3/4	Gambo / Male rivet	31	104	100
T 116	Testa / Female rivet	38	35	110
G 136	Gambo / Male rivet	30	150	100
T 117	Testa / Female rivet	45	45	128
G 117 3/4	Gambo / Male rivet	33.5	115	110
T 139	Testa / Female rivet	54	46	104
G 139	Gambo / Male rivet	47.5	140	95
T 141	Testa / Female rivet	62	93.5	128
G 141	Gambo / Male rivet	52	175	120

*Rivetti maschio/femmina a testa piana da ribadire su richiesta. Quote espresse in decimi di millimetro