minuteria per usi diversi > bottoni a pressione, bottoni e rivetti jeans > bottoni a pressione, bottoni e rivetti jeans

Bottoni a pressione serie CC

Olgo

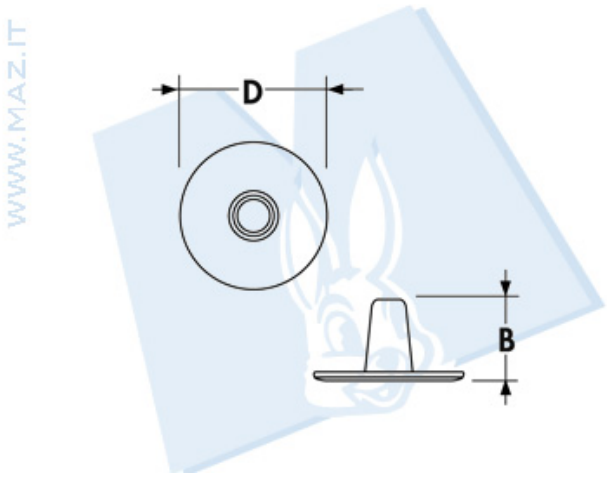

Denominazione (Ã¸)	D	B	C
NORMALE / NORMAL	14.2	7.2	- - -
1/2	14.2	9.5	- - -
3/4	14.2	11	- - -

A richiesta teste personalizzate