minuteria per usi diversi > bottoni a pressione, bottoni e rivetti jeans > bottoni a pressione, bottoni e rivetti jeans

Bottoni a pressione serie FF9 (MITO 0)

Testa

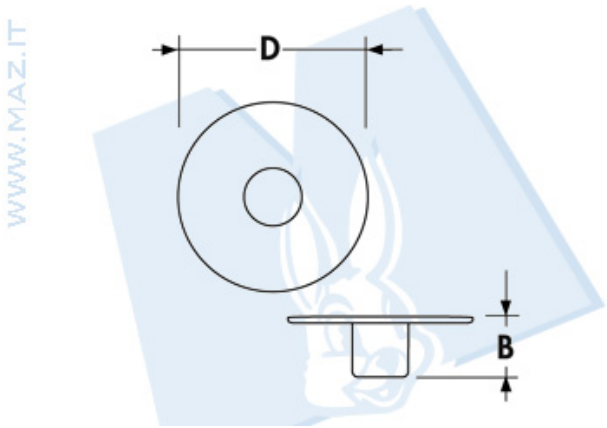

Denominazione (Ã¸)	D	B	C
Cb 9	8	3.5	- - -
Cb 11	9.3	3.5	- - -