minuteria per usi diversi > bottoni a pressione, bottoni e rivetti jeans > bottoni a pressione, bottoni e rivetti jeans

Bottoni a pressione serie FF12

Femmina (molla)

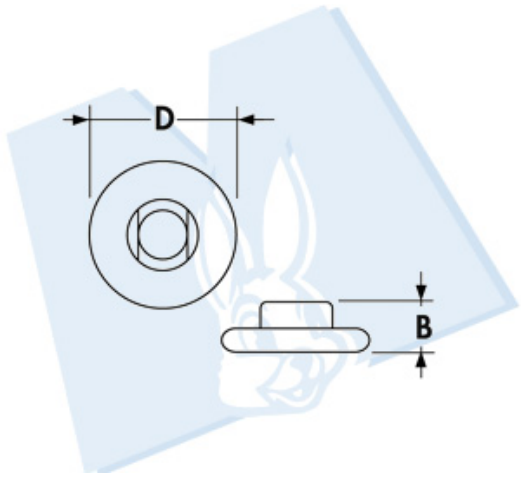

Denominazione (Ã¸)	D	B	C
- - -	12.5	4.2	- - -

A richiesta teste personalizzate