minuteria per usi diversi > bottoni a pressione, bottoni e rivetti jeans > bottoni a pressione, bottoni e rivetti jeans

Bottoni a pressione serie FF12Z (MITO 1)

Testa

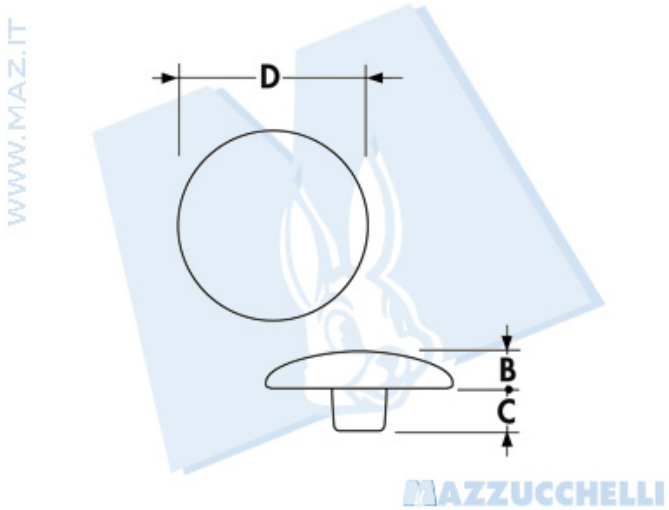

Deniminazione (Ã¸)	D	B	C
12.5/2.3	12.5	2.6	2.3
12.5/3.5	12.5	2.6	3.5
14/2.5	14	2.7	2.5
14/3.5	14	2.7	3.5
15.5/2.5	15.5	2.75	2.5
15.5/3.5	15.5	2.75	3.5

A richiesta teste personalizzate