articoli di fissaggio > inserti filettati > inserti filettati

Inserti filettati a testa ridotta gambo parzialmente esagonale in acciaio

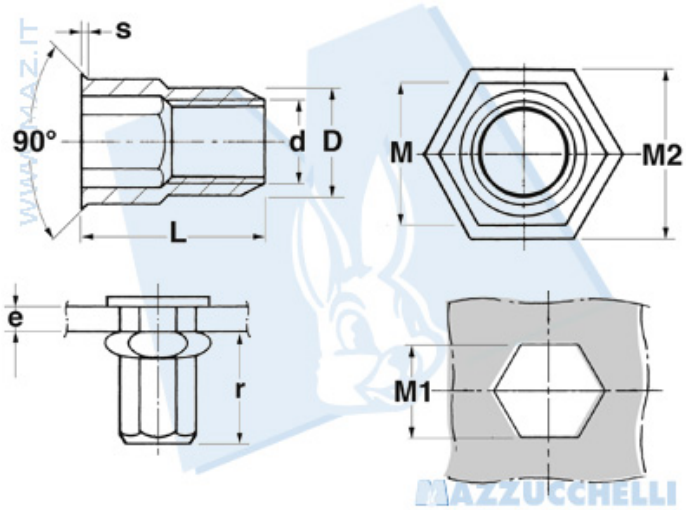

Codice Nr.	d 6H	M 1 0 +01	M	M 2	S	D 0 -01	L	r min Ã· max	e mm
M 4 FTRE	M 4	6.4	6.3	7	0.4	6.3	10.4	6.5 Ã· 6.8	0.5 Ã· 2
M 5 FTRE	M 5	7.3	7.2	8	0.4	7.1	11.8	6.5 Ã· 6.7	0.5 Ã· 3
M 6 FTRE	M 6	9.7	9.6	10.4	0.4	9.5	14.6	9.4 Ã· 9.6	0.7 Ã· 3
M 8 FTRE	M 8	10.7	10.6	11.6	0.4	10.5	16	10.2 Ã· 10.6	0.9 Ã· 3.3