articoli di fissaggio > inserti filettati > inserti filettati

Inserti filettati a testa ridotta gambo esagonale in acciaio

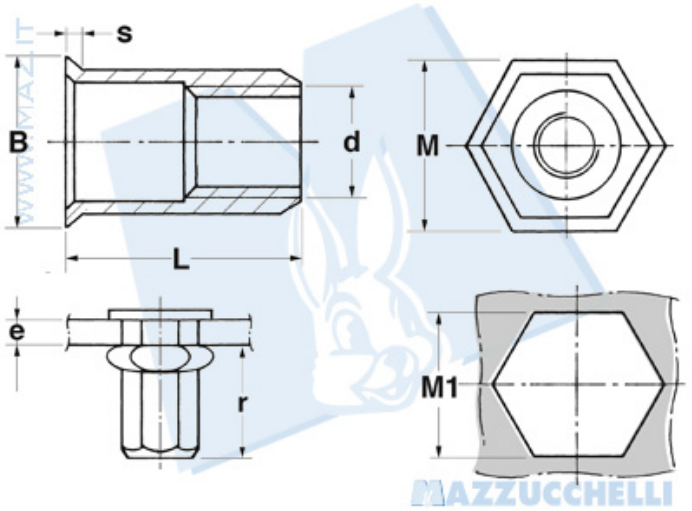

Codice Nr.	d 6H	M 1 0 +01	M max	B max	S	L	r min Ã· max	e mm
M 4 ER	M 4	6	5.9	6.6	0.4	11	6.5 Ã· 7	0.5 Ã· 2
M 5 ER	M 5	7	6.9	8	0.5	14	7.6 Ã· 8.3	0.5 Ã· 3
M 6 ER	M 6	9	8.9	10	0.5	16	10.3 Ã· 10.7	0.5 Ã· 3
M 8 ER	M 8	11	10.9	12	0.5	18	11.8 Ã· 12.5	0.5 Ã· 3