articoli di fissaggio > utensili ed accessori > utensili ed accessori

Mod. KJ40

Rivettatrice oleopneumatica per inserti filettati M3 Ã· M12

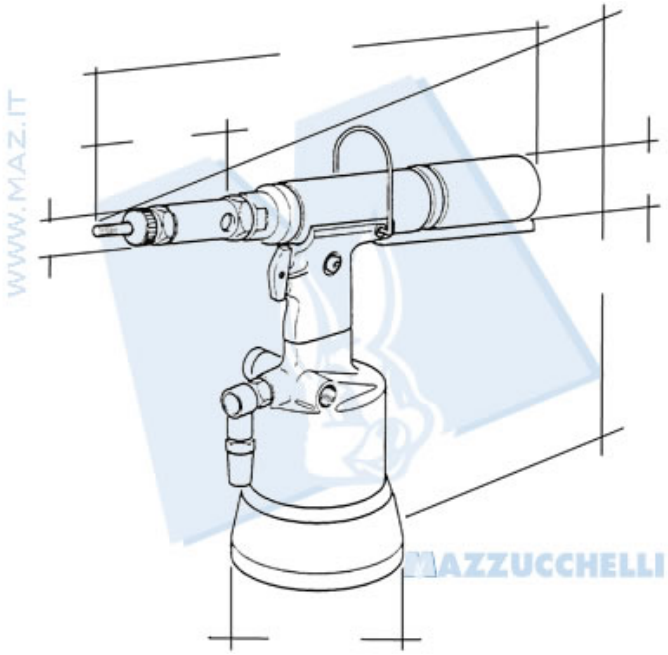

Peso 2940 gr