settore elettrico > terminali e blocchetti > serie 6,3

Terminali femmina diritti - 6.3

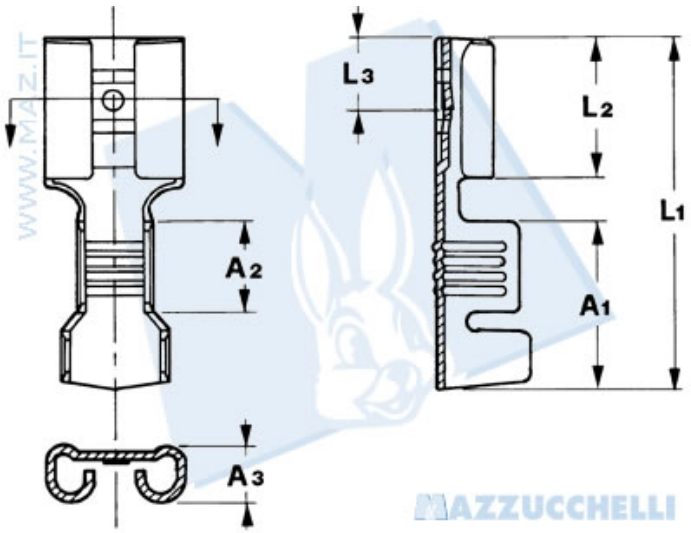

Codice Nr.	Sezione cavo	Ã¸ Isolante	Spessore maschio	Spessore materiale	A1	A2	A3	L1	L2	L3
10129	0.5 Ã· 1.5	1.9 Ã· 3.3	0.80	0.42	8.3	4.5	3.1	19.3	7.7	4
10101	1 Ã· 2.5	2.5 Ã· 4	0.80	0.42	9.2	5	3.1	19.3	7.7	4
10616	3 Ã· 6	4.2 Ã· 5.1	0.80	0.45	9.5	4.9	3.1	19.5	7.6	4

©Mazzucchelli Srl via Sansovino, 243/65/T - 10151 Torino - Italy - tel +39 011 4532064 - fax +39 011 4540930 - www.maz.it - info@maz.it - Web application by BielleWeb - http://www.bielle.it

settore elettrico > terminali e blocchetti > serie 6,3

Terminali femmina diritti - 6.3

Per connessioni multiple

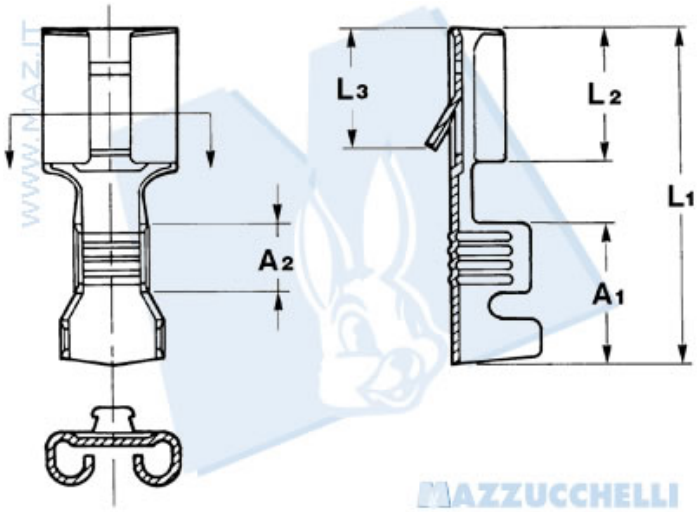

Codice Nr.	Sezione cavo	Ã¸ Isolante	Spessore maschio	Spessore materiale	A1	A2	L1	L2	L3
10989	0.5 Ã· 1	1.9 Ã· 2.5	0.80	0.32	8.1	4	19.3	7.4	7
10267	0.75 Ã· 2	2.2 Ã· 3.7	0.80	0.32	8.1	4	19.3	7.4	7
10266	3 Ã· 6	4.2 Ã· 5.1	0.80	0.32	8.1	4	19.3	7.4	7

2DI2

settore elettrico > terminali e blocchetti > serie 6,3

Terminali femmina diritti antisfilamento - 6.3

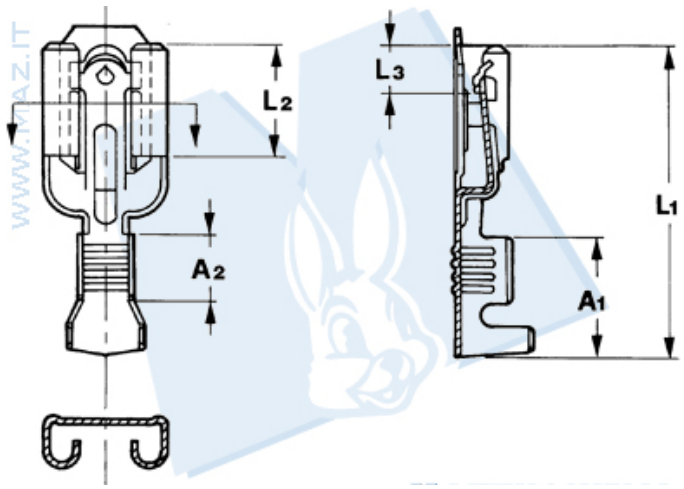

Codice Nr.	Sezione cavo	Ã¸ Isolante	Spessore maschio	Spessore materiale	A1	A2	L1	L2	L3
11005	0.5 Ã· 1.5	1.9 Ã· 3.3	0.80	0.32	7	3.9	18	6.5	2.5

3DI2

settore elettrico > terminali e blocchetti > serie 6,3

Terminali multipli - 6.3

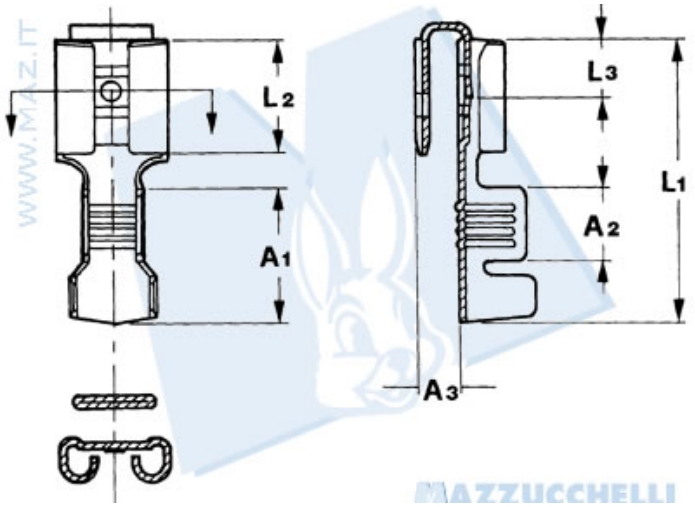

Codice Nr.	Sezione cavo	Ã¸ Isolante	Spessore maschio	Spessore materiale	A1	A2	A3	L1	L2	L3
10765	0.75 Ã· 2	2.2 Ã· 3.7	0.80	0.40	8.3	4	3	19.3	7.7	4

4DI2

settore elettrico > terminali e blocchetti > serie 6,3

Terminali multipli - 6.3

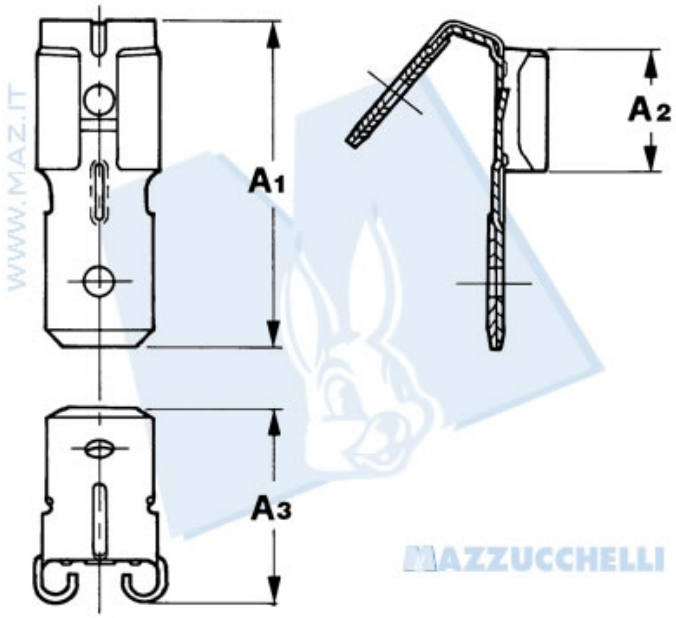

Codice Nr.	Sezione cavo	Ã¸ Isolante	Spessore maschio	Spessore materiale	A1	A2	A3	L2	L3
*10767	- - -	- - -	0.80	0.40	19.6	7.4	1.65	- - -	- - -

*Solo su richiesta

5DI2

settore elettrico > terminali e blocchetti > serie 6,3

Terminali femmina a bandiera - 6.3

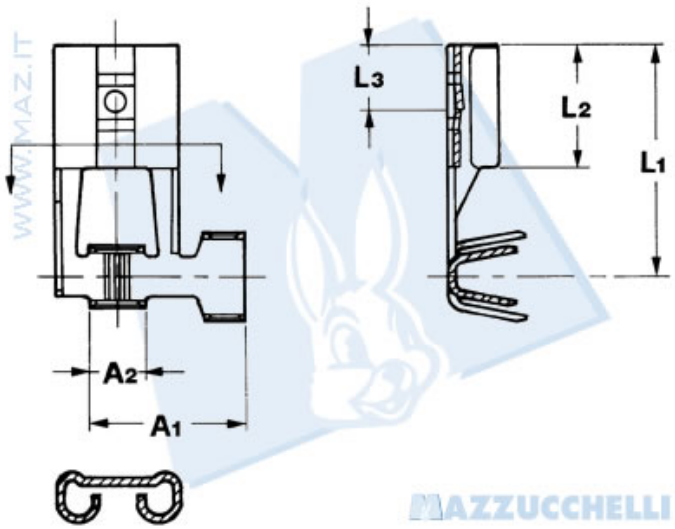

Codice Nr.	Sezione cavo	Ã¸ Isolante	Spessore maschio	Spessore materiale	A1	A2	L1	L2	L3
10984	0.5 Ã· 1.5	1.9 Ã· 3.3	0.80	0.40	9.4	3.4	14.2	7.5	4
*10376	1 Ã· 2.5	2.5 Ã· 4	0.80	0.40	9.4	3.4	14.2	7.5	4
10820	1 Ã· 2.5	2.5 Ã· 4	0.80	0.40	9.4	3.4	14.2	7.5	4

*Avanzamento da destra

6DI2

settore elettrico > terminali e blocchetti > serie 6,3

Terminali femmina a bandiera - 6.3

Per connessioni multiple

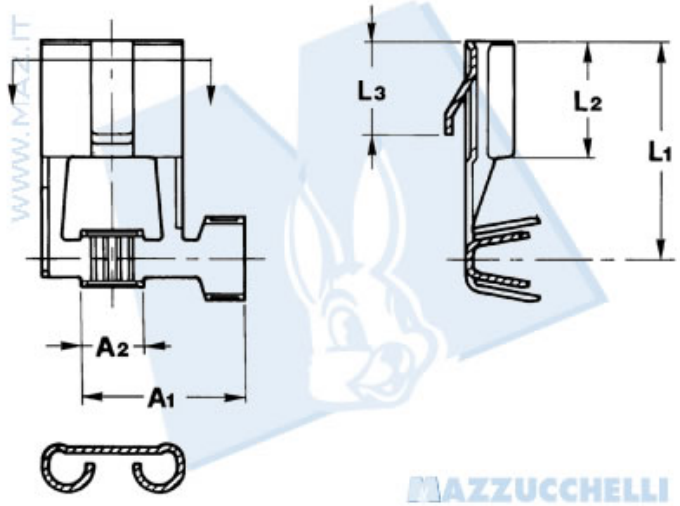

Codice Nr.	Sezione cavo	Ã¸ Insulation	Spessore maschio	Spessore materiale	A1	A2	L1	L2	L3
10985	0.5 Ã· 1.5	1.9 Ã· 3.3	0.80	0.40	9.4	3.4	14.2	7.5	7
*10828	1 Ã· 2.5	2.5 Ã· 4	0.80	0.40	9.4	3.4	14.2	7.5	7
10831	1 Ã· 2.5	2.5 Ã· 4	0.80	0.40	9.4	3.4	14.2	7.5	7

*Avanzamento da destra

7DI2

settore elettrico > terminali e blocchetti > serie 6,3

Terminali femmina a bandiera - 6.3

Rollati

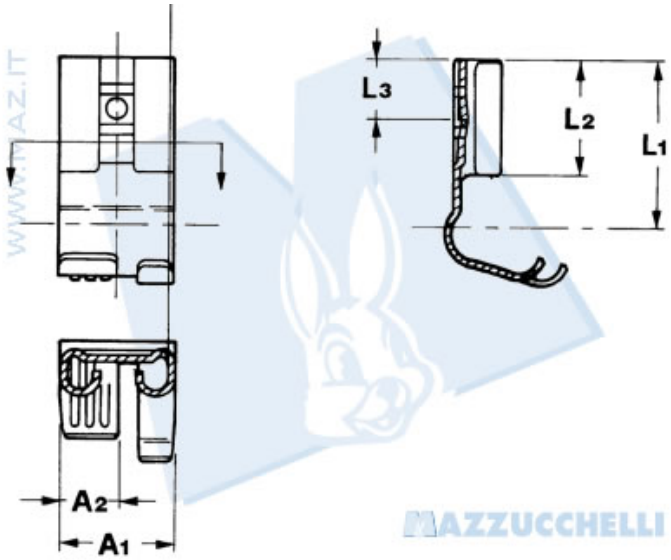

Codice Nr.	Sezione cavo	Ã¸ Isolante	Spessore maschio	Spessore materiale	A1	A2	L1	L2	L3
10381	0.5 Ã· 1.5	1.9 Ã· 3.3	0.80	0.40	7.5	3.85	11.2	7.5	4

8DI2

settore elettrico > terminali e blocchetti > serie 6,3

Terminali maschio - 6.3

Per connessioni multiple

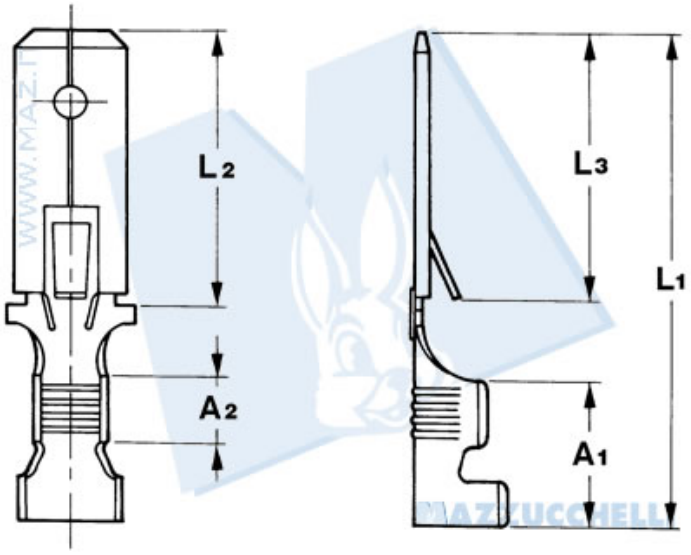

Codice Nr.	Sezione cavo	Ã¸ Isolante	Spessore maschio	Spessore materiale	A1	A2	L1	L2	L3
10980	0.5 Ã· 1.5	1.9 Ã· 3.3	0.80	0.40	8.2	4	28	15.7	15.3
10689	1 Ã· 2.5	2.5 Ã· 4	0.80	0.40	8.2	4	28	15.7	15.3
11019	3 Ã· 6	4.2 Ã· 5.1	0.80	0.40	8.2	4	28	15.7	15.3

©Mazzucchelli Srl via Sansovino, 243/65/T - 10151 Torino - Italy - tel +39 011 4532064 - fax +39 011 4540930 - www.maz.it - info@maz.it - Web application by BielleWeb - http://www.bielle.it

settore elettrico > terminali e blocchetti > serie 6,3

Terminali maschio - 6.3

Per connessioni multiple

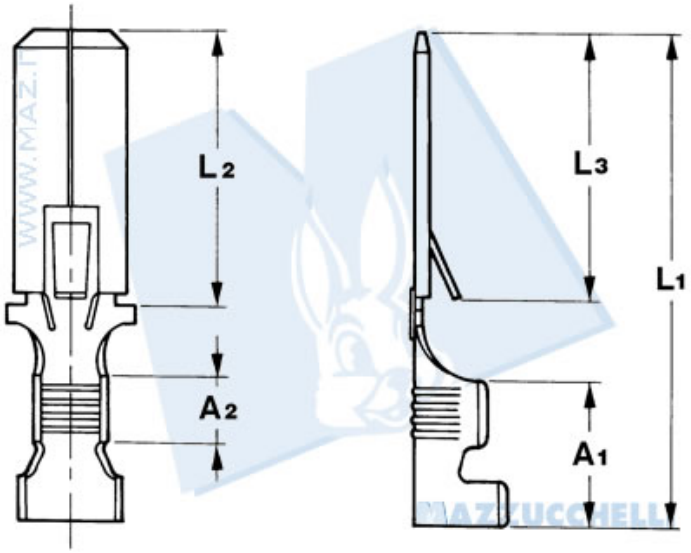

Codice Nr.	Sezione cavo	Ã¸ Isolante	Spessore maschio	Spessore materiale	A1	A2	L1	L2	L3
10981	0.5 Ã· 1.5	1.9 Ã· 3.3	0.80	0.40	8.2	4	28	15.7	15.3
10375	1 Ã· 2.5	2.5 Ã· 4	0.80	0.40	8.2	4	28	15.7	15.3

©Mazzucchelli Srl via Sansovino, 243/65/T - 10151 Torino - Italy - tel +39 011 4532064 - fax +39 011 4540930 - www.maz.it - info@maz.it - Web application by BielleWeb - http://www.bielle.it

settore elettrico > terminali e blocchetti > serie 6,3

Terminali maschio - 6.3

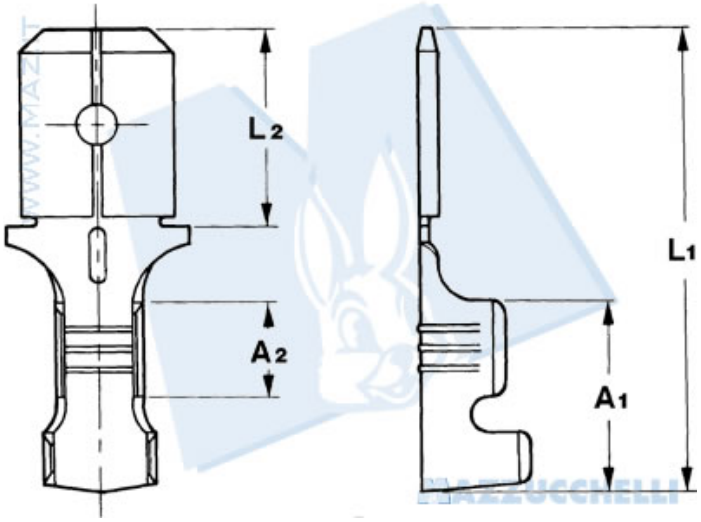

Codice Nr.	Sezione cavo	Ã¸ Isolante	Spessore maschio	Spessore materiale	A1	A2	L1	L2	L3
10337	0.5 Ã· 1.5	1.9 Ã· 3.3	0.80	0.40	8	4	19.5	8.2	- - -
10265	1 Ã· 2.5	2.5 Ã· 4	0.80	0.40	8.2	4.2	19.5	8.2	- - -

11DI2

settore elettrico > terminali e blocchetti > serie 6,3

Terminali maschio - 6.3

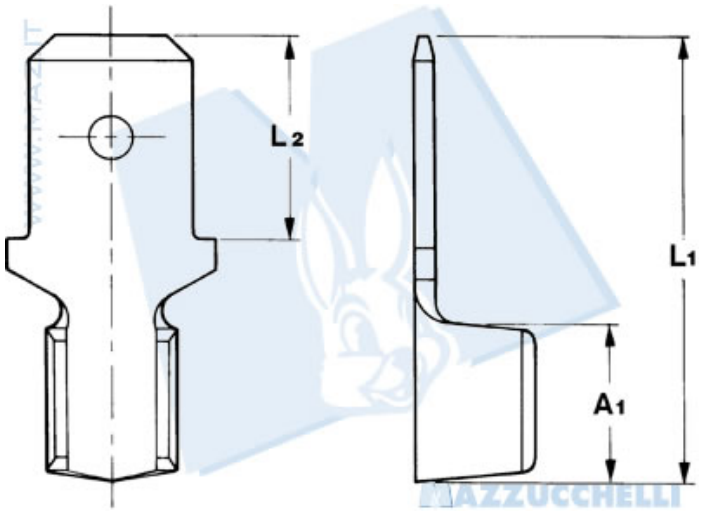

Codice Nr.	Sezione cavo	Ã¸ Insulation	Spessore maschio	Spessore materiale	A1	A2	L1	L2	L3
10762	4 Ã· 7	- - -	0.80	0.80	6	- - -	17.4	8	- - -

12DI2

settore elettrico > terminali e blocchetti > serie 6,3

Capsule per terminale femmina - 6.3

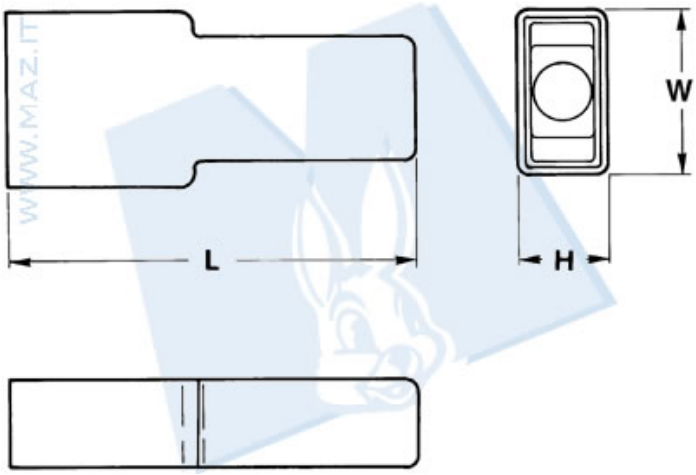

Codice Nr.	H	L	W
4501	5	24	9.3

13DI2

settore elettrico > terminali e blocchetti > serie 6,3

Capsule per terminale femmina - 6.3

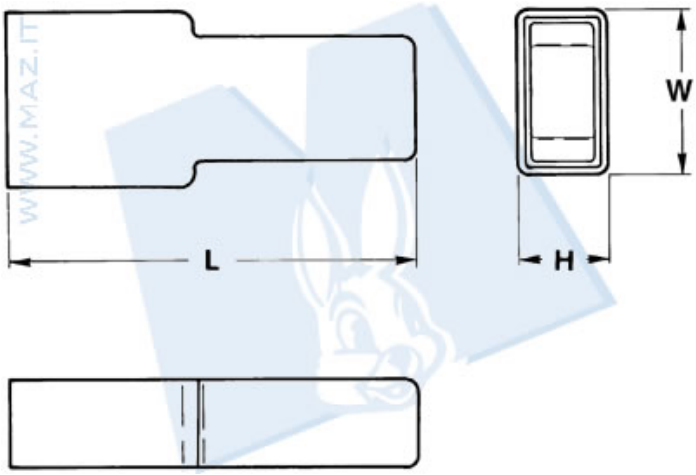

Codice Nr.	H	L	W
4500	5	22	9.3

©Mazzucchelli Srl via Sansovino, 243/65/T - 10151 Torino - Italy - tel +39 011 4532064 - fax +39 011 4540930 - www.maz.it - info@maz.it - Web application by BielleWeb - http://www.bielle.it

settore elettrico > terminali e blocchetti > serie 6,3

Capsule per terminale maschio - 6.3

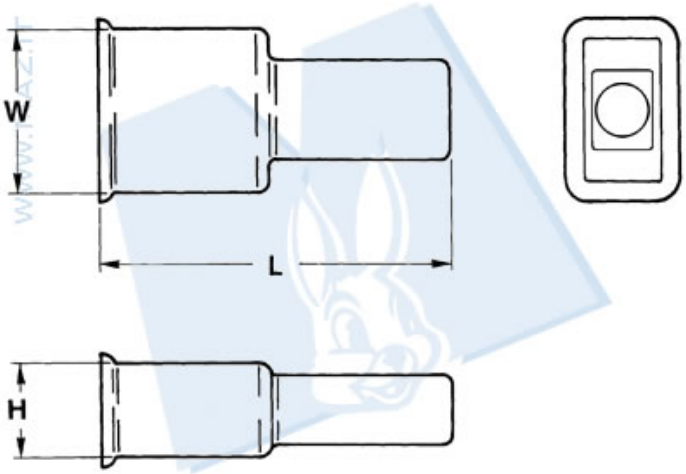

Codice Nr.	H	L	W
4508	7.8	22	12

©Mazzucchelli Srl via Sansovino, 243/65/T - 10151 Torino - Italy - tel +39 011 4532064 - fax +39 011 4540930 - www.maz.it - info@maz.it - Web application by BielleWeb - http://www.bielle.it

settore elettrico > terminali e blocchetti > serie 6,3

Capsule per terminale femmina - 6.3

A innesto frontale

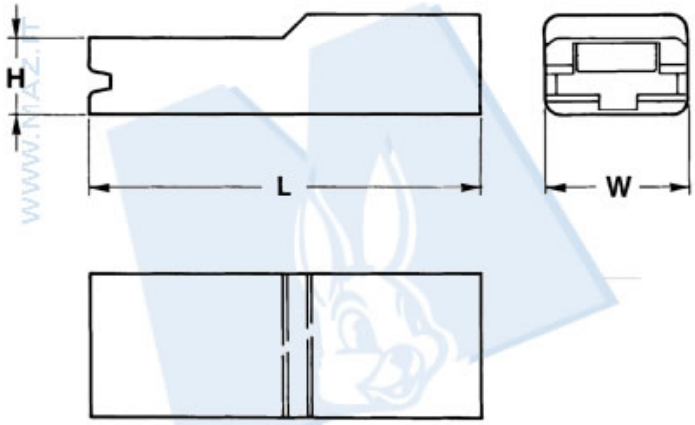

Codice Nr.	H	L	W
4516	4.9	25	9

©Mazzucchelli Srl via Sansovino, 243/65/T - 10151 Torino - Italy - tel +39 011 4532064 - fax +39 011 4540930 - www.maz.it - info@maz.it - Web application by BielleWeb - http://www.bielle.it

settore elettrico > terminali e blocchetti > serie 6,3

Capsule per terminale femmina a bandiera - 6.3

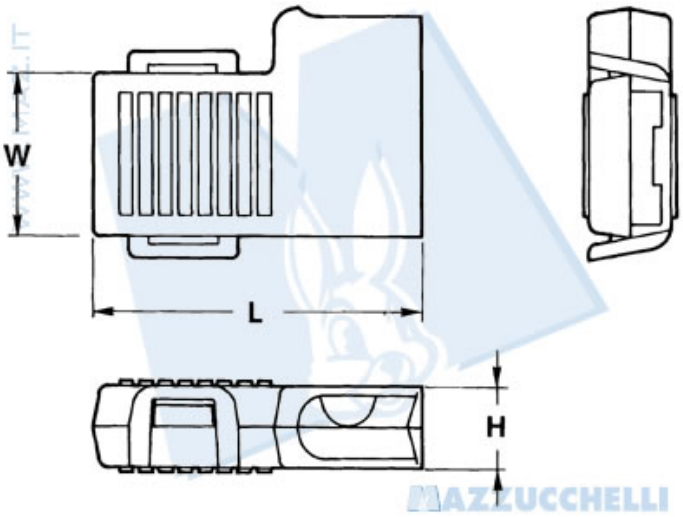

Codice Nr.	H	L	W
4510	5	18.5	10

17DI2

settore elettrico > terminali e blocchetti > serie 6,3

Capsule per terminale femmina a bandiera - 6.3

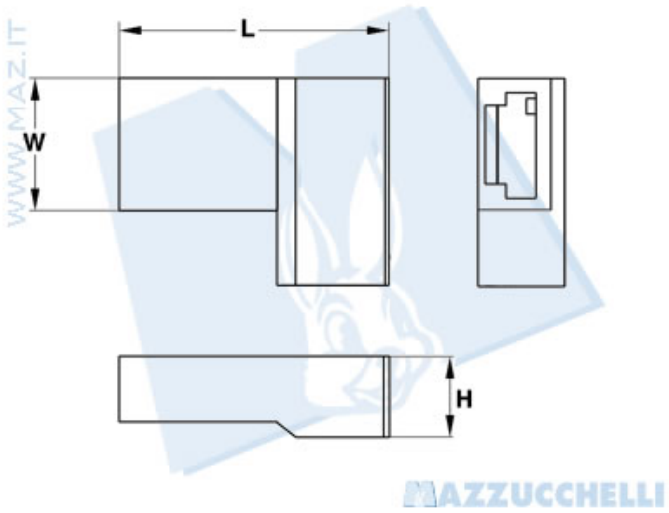

Codice Nr.	H	L	W
4510/S	5.7	19	9.7

18DI2

settore elettrico > terminali e blocchetti > serie 6,3

Capsule per terminale femmina a bandiera - 6.3

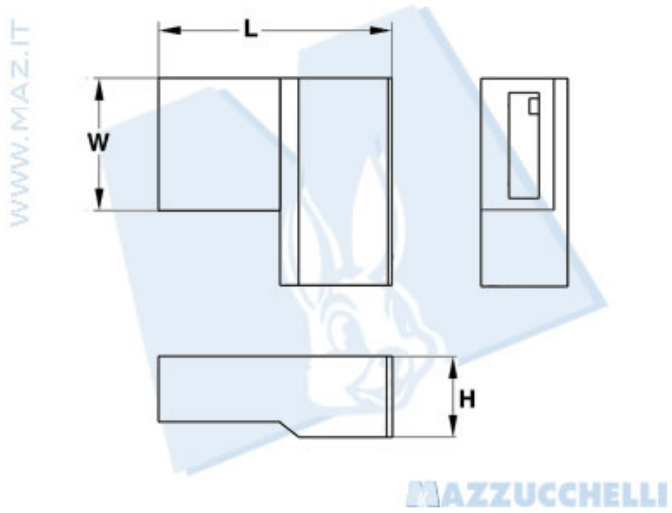

Codice Nr.	H	L	W
*4511	5.7	15.8	9.7

*Per terminali rollati

©Mazzucchelli Srl via Sansovino, 243/65/T - 10151 Torino - Italy - tel +39 011 4532064 - fax +39 011 4540930 - www.maz.it - info@maz.it - Web application by BielleWeb - http://www.bielle.it

settore elettrico > terminali e blocchetti > serie 6,3

Blocchetti 1 via portafemmina - 6.3

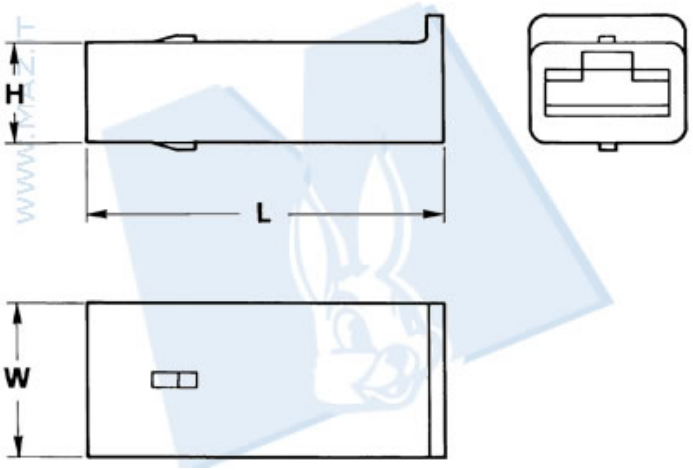

Codice Nr.	H	L	W
4519	6.5	23	10

©Mazzucchelli Srl via Sansovino, 243/65/T - 10151 Torino - Italy - tel +39 011 4532064 - fax +39 011 4540930 - www.maz.it - info@maz.it - Web application by BielleWeb - http://www.bielle.it

settore elettrico > terminali e blocchetti > serie 6,3

Blocchetti 1 via portamaschio - 6.3

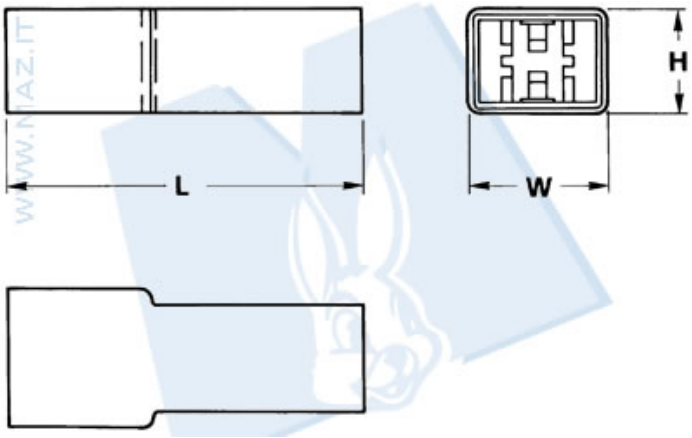

Codice Nr.	H	L	W
4518	9.4	31.5	12.5

21DI2

settore elettrico > terminali e blocchetti > serie 6,3

Blocchetti 2 vie portafemmine - 6.3

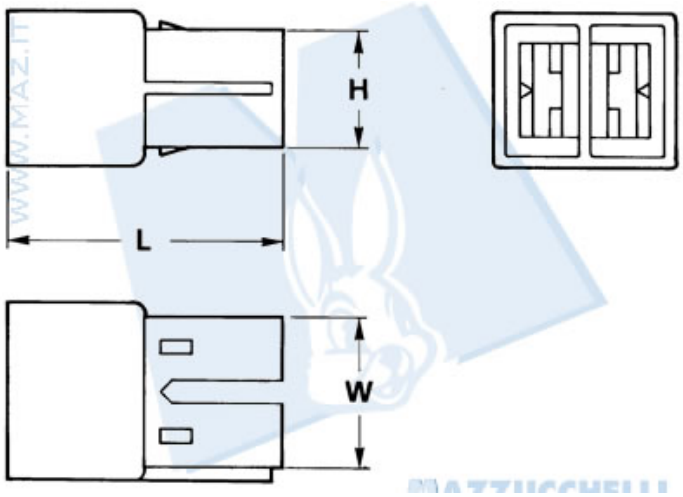

Codice Nr.	H	L	W
4529	10	23	12.5

22DI2

settore elettrico > terminali e blocchetti > serie 6,3

Blocchetti 2 vie portafemmine - 6.3

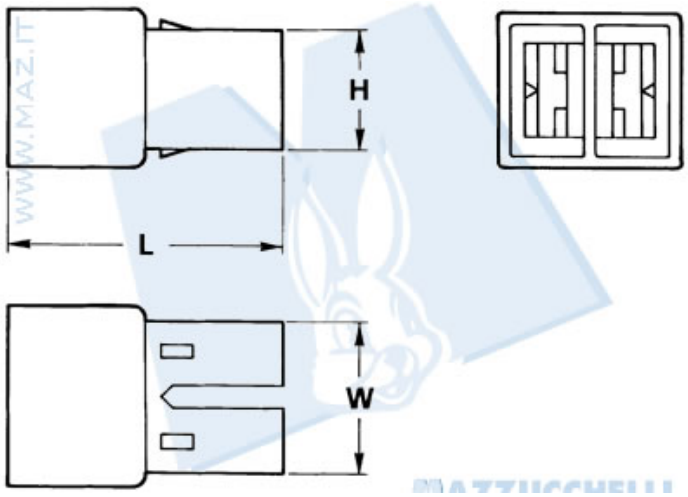

Codice Nr.	H	L	W
4527	10	23	12.5

23DI2

settore elettrico > terminali e blocchetti > serie 6,3

Blocchetti 2 vie portafemmine - 6.3

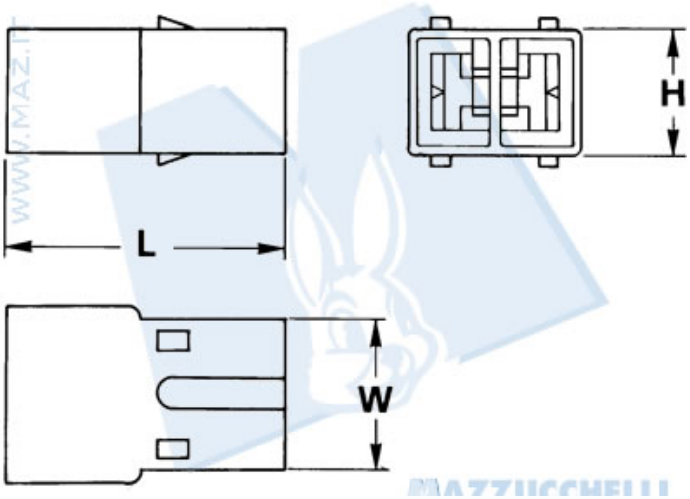

Codice Nr.	H	L	W
4597	10	23	12.5

24DI2

settore elettrico > terminali e blocchetti > serie 6,3

Blocchetti 2 vie portamaschi - 6.3

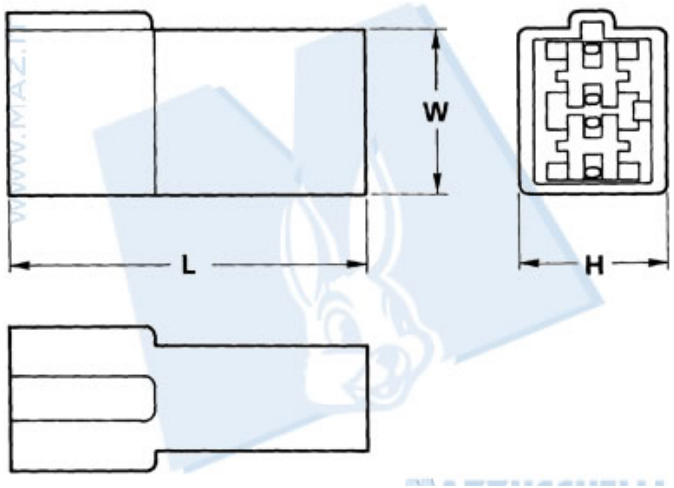

Codice Nr.	H	L	W
4528	13.2	31.5	15.2

25DI2

settore elettrico > terminali e blocchetti > serie 6,3

Blocchetti 2 vie portamaschi - 6.3

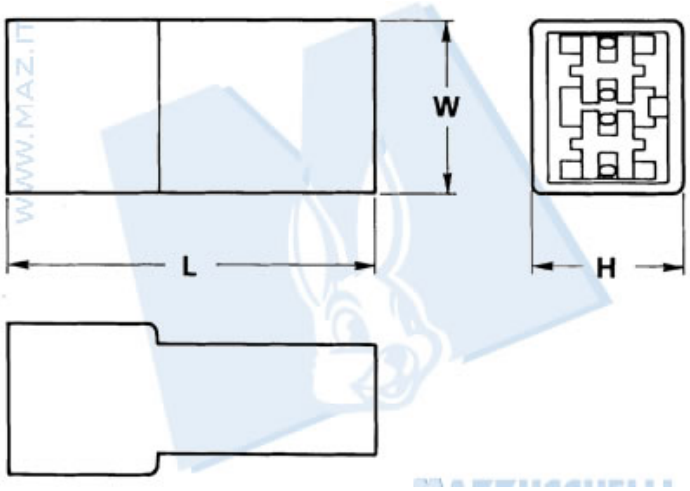

Codice Nr.	H	L	W
4526	13.2	31.5	15.2
4526	13.2	31.5	15.2

©Mazzucchelli Srl via Sansovino, 243/65/T - 10151 Torino - Italy - tel +39 011 4532064 - fax +39 011 4540930 - www.maz.it - info@maz.it - Web application by BielleWeb - http://www.bielle.it

settore elettrico > terminali e blocchetti > serie 6,3

Blocchetti 2 vie portamaschi - 6.3

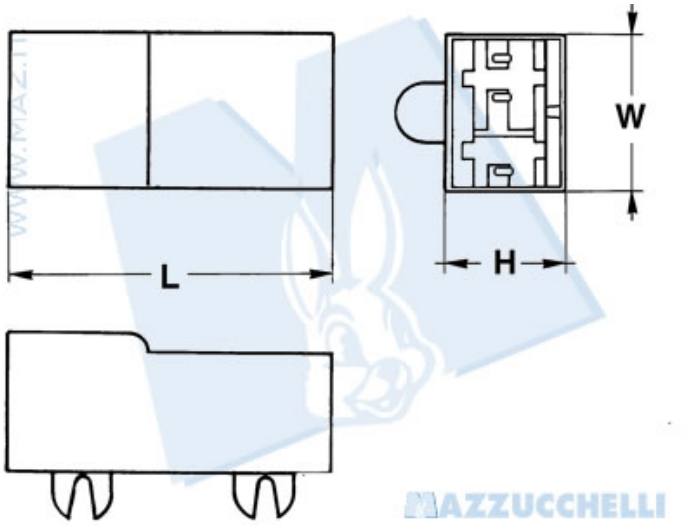

Codice Nr.	H	L	W
4593	13	30	15.2

27DI2

settore elettrico > terminali e blocchetti > serie 6,3

Blocchetti 2 vie portamaschi - 6.3

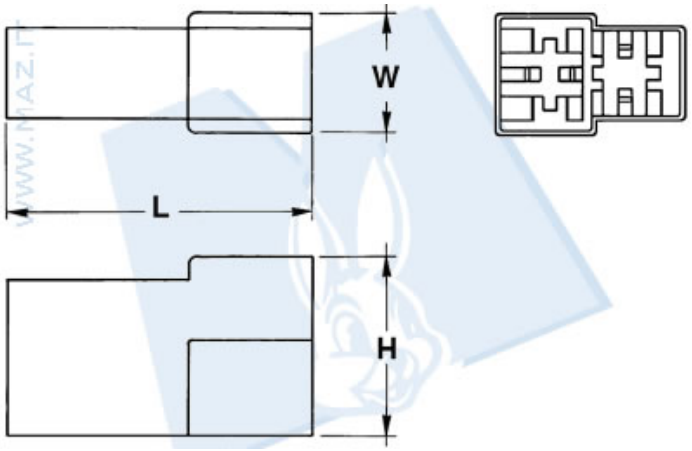

Codice Nr.	H	L	W
4596	13	30	15.2

28DI2

settore elettrico > terminali e blocchetti > serie 6,3

Blocchetti 2 vie portafemmina - 6.3

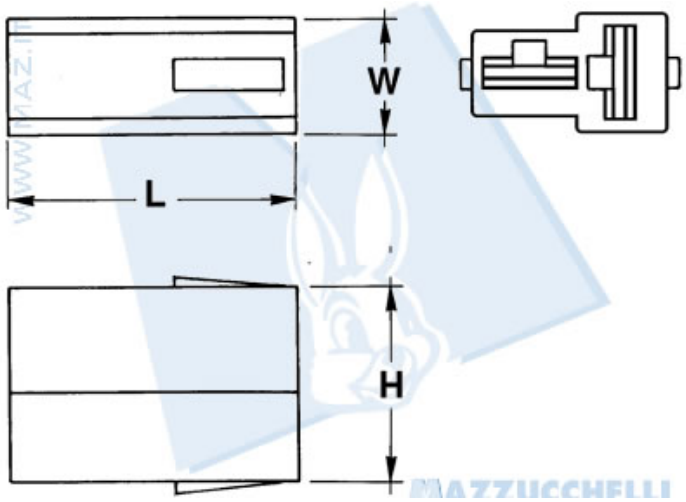

Codice Nr.	H	L	W
4595	13	30	15.2

©Mazzucchelli Srl via Sansovino, 243/65/T - 10151 Torino - Italy - tel +39 011 4532064 - fax +39 011 4540930 - www.maz.it - info@maz.it - Web application by BielleWeb - http://www.bielle.it

settore elettrico > terminali e blocchetti > serie 6,3

Blocchetti 3 vie portafemmine - 6.3

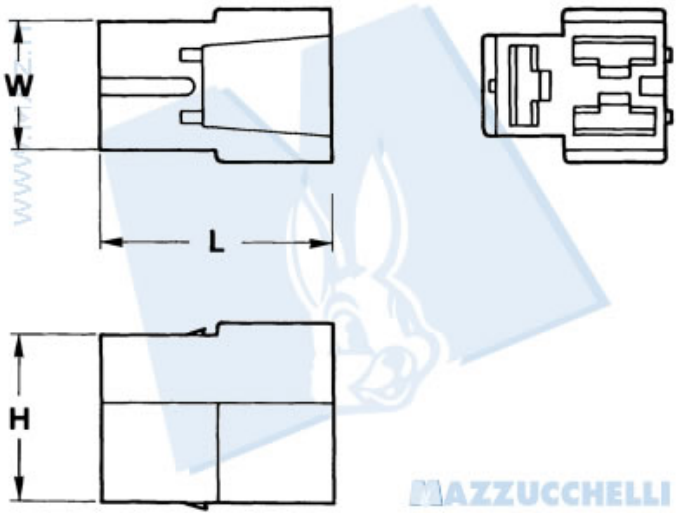

Codice Nr.	H	L	W
4539	17.8	23	15.2

©Mazzucchelli Srl via Sansovino, 243/65/T - 10151 Torino - Italy - tel +39 011 4532064 - fax +39 011 4540930 - www.maz.it - info@maz.it - Web application by BielleWeb - http://www.bielle.it

settore elettrico > terminali e blocchetti > serie 6,3

Blocchetti 3 vie portamaschi - 6.3

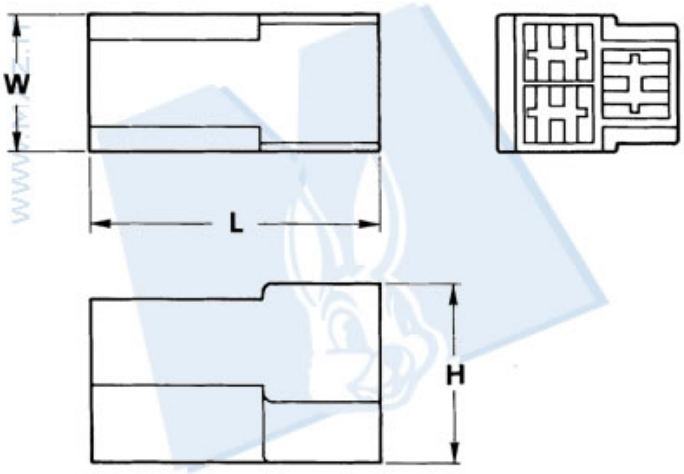

Codice Nr.	H	L	W
4538	20	32	15.2

©Mazzucchelli Srl via Sansovino, 243/65/T - 10151 Torino - Italy - tel +39 011 4532064 - fax +39 011 4540930 - www.maz.it - info@maz.it - Web application by BielleWeb - http://www.bielle.it

settore elettrico > terminali e blocchetti > serie 6,3

Blocchetti 4 vie portafemmine - 6.3

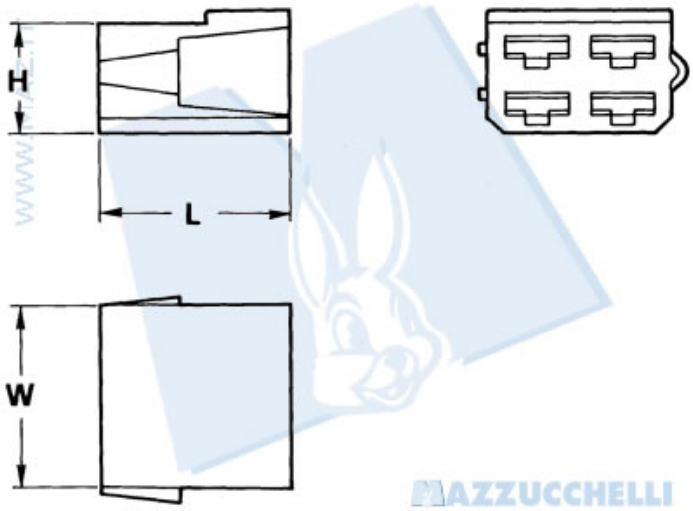

Codice Nr.	H	L	W
4549	14	24	23

32DI2

©Mazzucchelli Srl via Sansovino, 243/65/T - 10151 Torino - Italy - tel +39 011 4532064 - fax +39 011 4540930 - www.maz.it - info@maz.it - Web application by BielleWeb - http://www.bielle.it

settore elettrico > terminali e blocchetti > serie 6,3

Blocchetti 4 vie portamaschi - 6.3

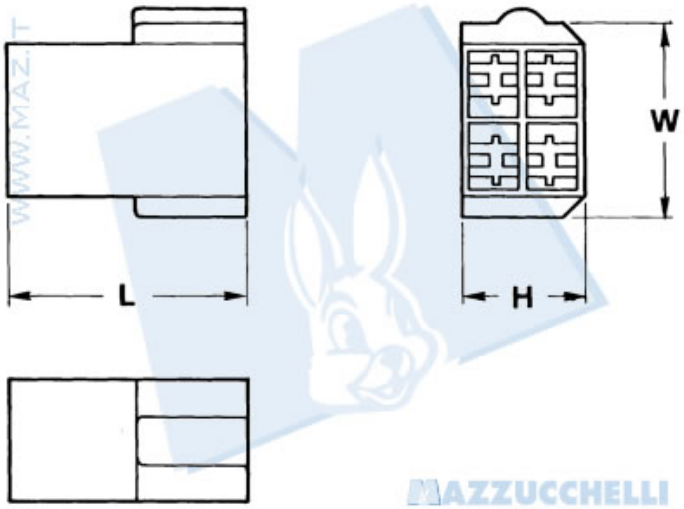

Codice Nr.	H	L	W
4548	16.5	32	26.5

©Mazzucchelli Srl via Sansovino, 243/65/T - 10151 Torino - Italy - tel +39 011 4532064 - fax +39 011 4540930 - www.maz.it - info@maz.it - Web application by BielleWeb - http://www.bielle.it

settore elettrico > terminali e blocchetti > serie 6,3

Blocchetti 6 vie portafemmine - 6.3

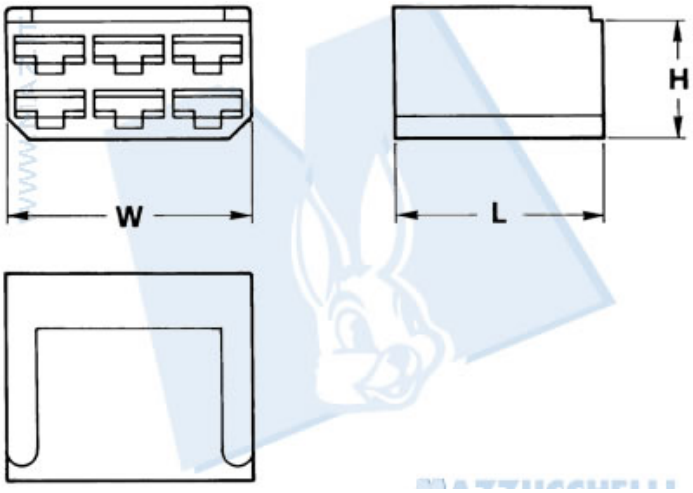

Codice Nr.	H	L	W
4569/1	15.3	24.3	28.5

©Mazzucchelli Srl via Sansovino, 243/65/T - 10151 Torino - Italy - tel +39 011 4532064 - fax +39 011 4540930 - www.maz.it - info@maz.it - Web application by BielleWeb - http://www.bielle.it

settore elettrico > terminali e blocchetti > serie 6,3

Blocchetti 6 vie portafemmine - 6.3

Con alette

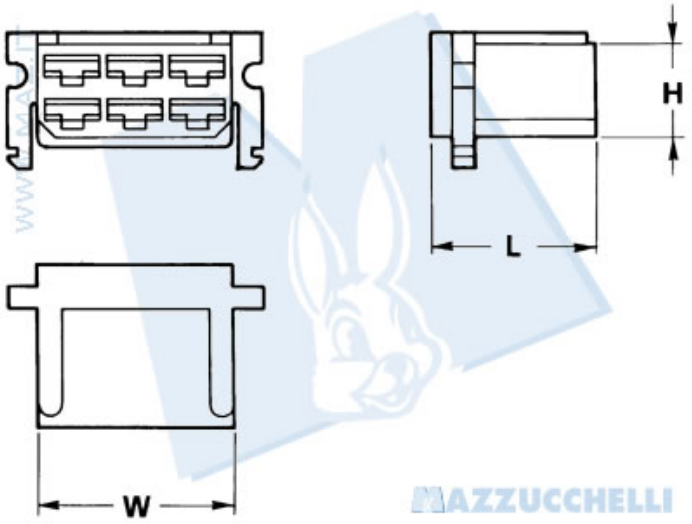

Codice Nr.	H	L	W
4569	15	24.3	28.5

35DI2

©Mazzucchelli Srl via Sansovino, 243/65/T - 10151 Torino - Italy - tel +39 011 4532064 - fax +39 011 4540930 - www.maz.it - info@maz.it - Web application by BielleWeb - http://www.bielle.it

settore elettrico > terminali e blocchetti > serie 6,3

Blocchetti 6 vie portamaschi - 6.3

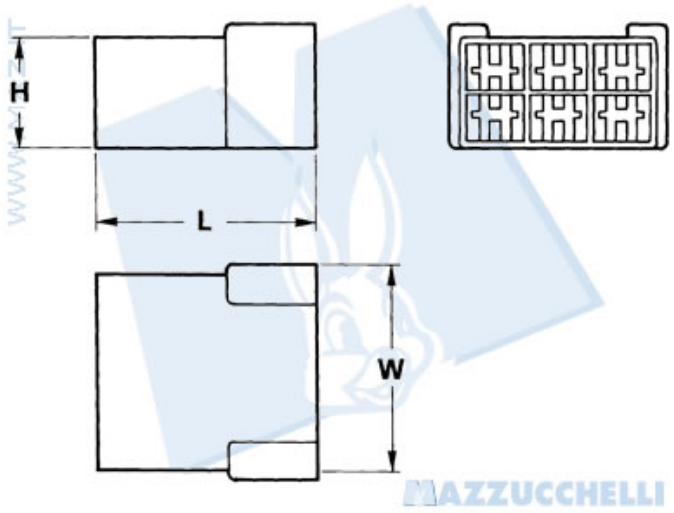

Codice Nr.	H	L	W
4567	17.9	32	31.3

36DI2

settore elettrico > terminali e blocchetti > serie 6,3

Blocchetti 6 vie portamaschi - 6.3

Con alette

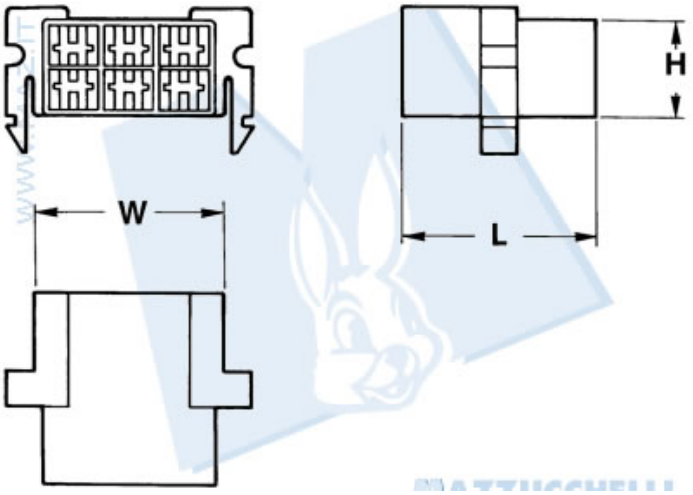

Codice Nr.	H	L	W
4568	17.9	32	31.3

©Mazzucchelli Srl via Sansovino, 243/65/T - 10151 Torino - Italy - tel +39 011 4532064 - fax +39 011 4540930 - www.maz.it - info@maz.it - Web application by BielleWeb - http://www.bielle.it

settore elettrico > terminali e blocchetti > serie 6,3

Blocchetti 8 vie portafemmine - 6.3

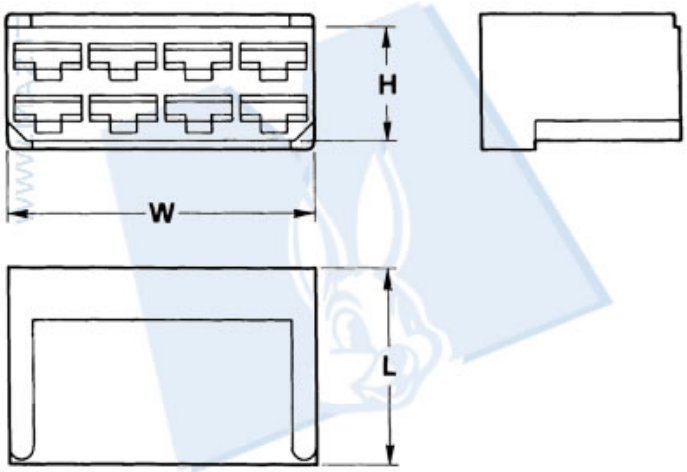

Codice Nr.	H	L	W
4589	15.3	24.3	37.7

©Mazzucchelli Srl via Sansovino, 243/65/T - 10151 Torino - Italy - tel +39 011 4532064 - fax +39 011 4540930 - www.maz.it - info@maz.it - Web application by BielleWeb - http://www.bielle.it

settore elettrico > terminali e blocchetti > serie 6,3

Blocchetti 8 vie portamaschi - 6.3

Con alette

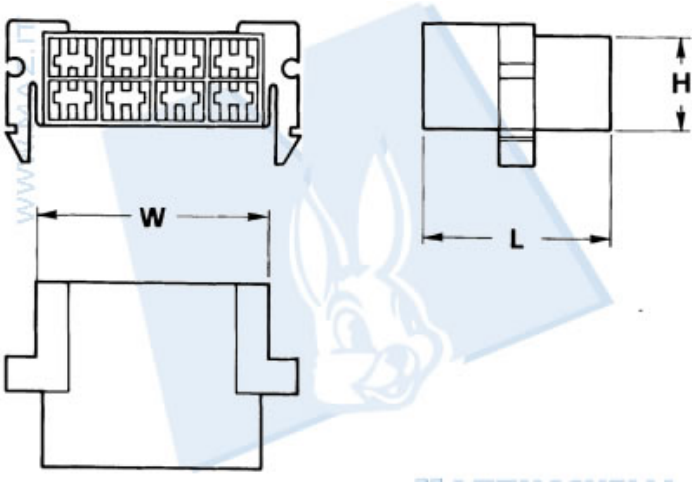

Codice Nr.	H	L	W
4588	18	32	40.5

©Mazzucchelli Srl via Sansovino, 243/65/T - 10151 Torino - Italy - tel +39 011 4532064 - fax +39 011 4540930 - www.maz.it - info@maz.it - Web application by BielleWeb - http://www.bielle.it

settore elettrico > terminali e blocchetti > serie 6,3

Blocchetti 8 vie portamaschi - 6.3

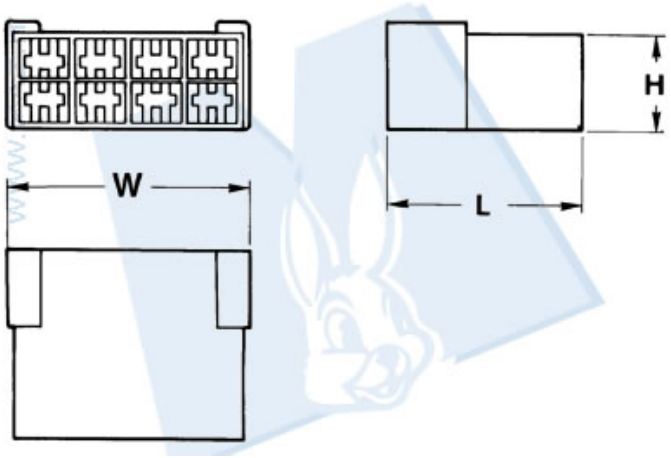

Codice Nr.	H	L	W
4587	18	32	40.7

40DI2

settore elettrico > terminali e blocchetti > serie 6,3

Blocchetti 11 vie portamaschi - 6.3

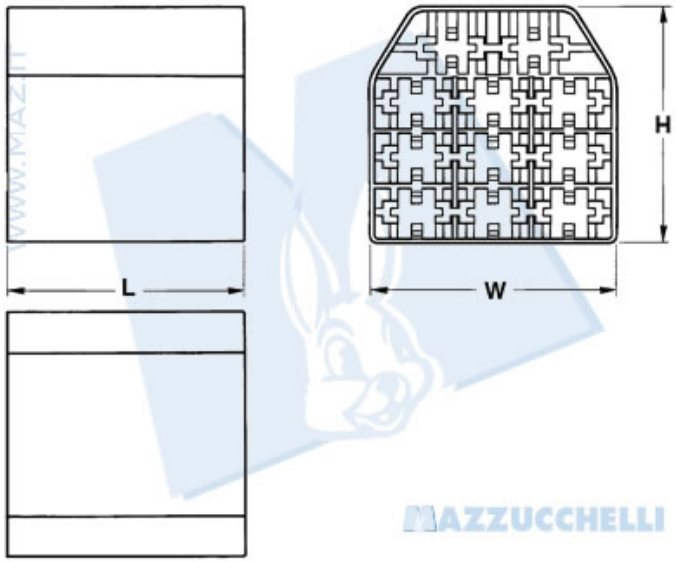

Codice Nr.	H	L	W
4598	29	31	32.5

41DI2

settore elettrico > terminali e blocchetti > serie 6,3

Blocchetti 11 vie portafemmine - 6.3

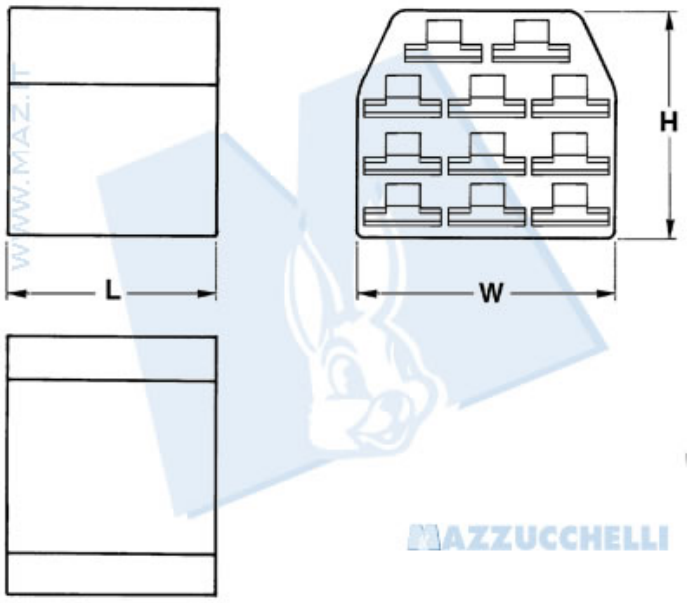

Codice Nr.	H	L	W
4599	26.2	23	29.6

42DI2