settore elettrico > terminali e blocchetti > serie 9,5

Terminali femmina diritti - 9.5

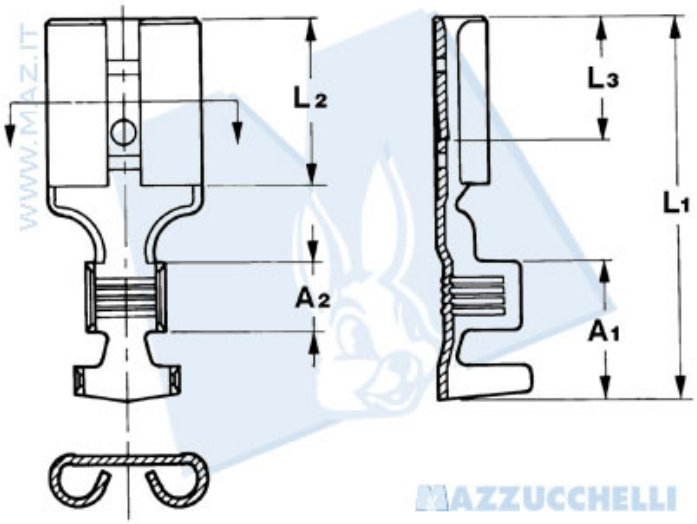

Codice Nr.	Sezione cavo	Ã¸ Isolante	Spessore maschio	Spessore materiale	A1	A2	L1	L2	L3
11149	3 Ã· 6	4.2 Ã· 5.1	1.20	0.50	10	5	27.2	12	7.9

©Mazzucchelli Srl via Sansovino, 243/65/T - 10151 Torino - Italy - tel +39 011 4532064 - fax +39 011 4540930 - www.maz.it - info@maz.it - Web application by BielleWeb - http://www.bielle.it

settore elettrico > terminali e blocchetti > serie 9,5

Terminali femmina diritti - 9.5

Per connessioni multiple

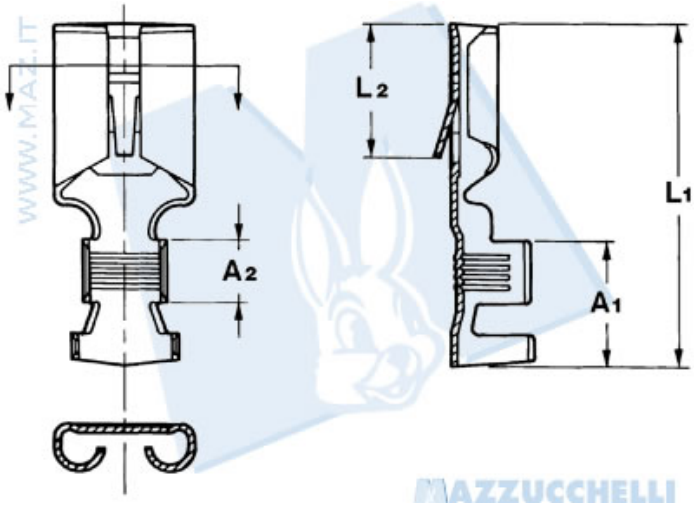

Codice Nr.	Sezione cavo	Ã¸ Isolante	Spessore maschio	Spessore materiale	A1	A2	L1	L2	L3
11144	3 Ã· 6	4.2 Ã· 5.1	1.20	0.50	10	5	27.2	10.6	- - -

©Mazzucchelli Srl via Sansovino, 243/65/T - 10151 Torino - Italy - tel +39 011 4532064 - fax +39 011 4540930 - www.maz.it - info@maz.it - Web application by BielleWeb - http://www.bielle.it

settore elettrico > terminali e blocchetti > serie 9,5

Terminali maschio - 9.5

Per connessioni multiple

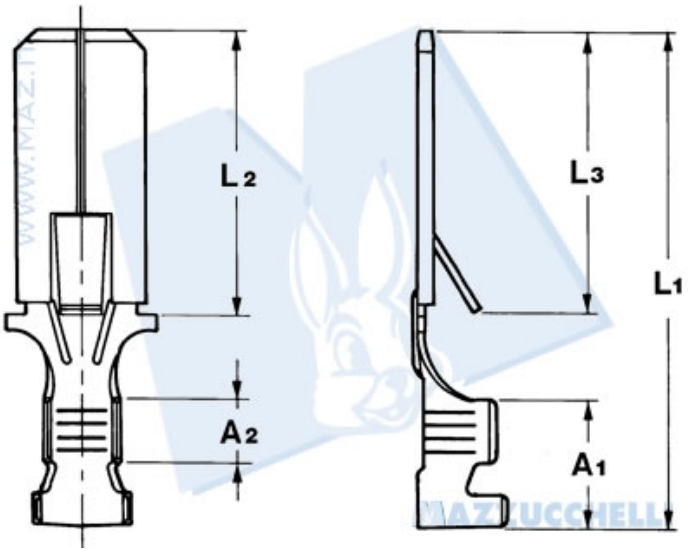

Codice Nr.	Sezione cavo	Ã¸ Isolante	Spessore maschio	Spessore materiale	A1	A2	L1	L2	L3
11143	3 Ã· 6	4.2 Ã· 5.1	1.20	0.56	9.7	4.8	37.4	21.4	21

3DI1

settore elettrico > terminali e blocchetti > serie 9,5

Capsule per terminale femmina - 9.5

A innesto frontale

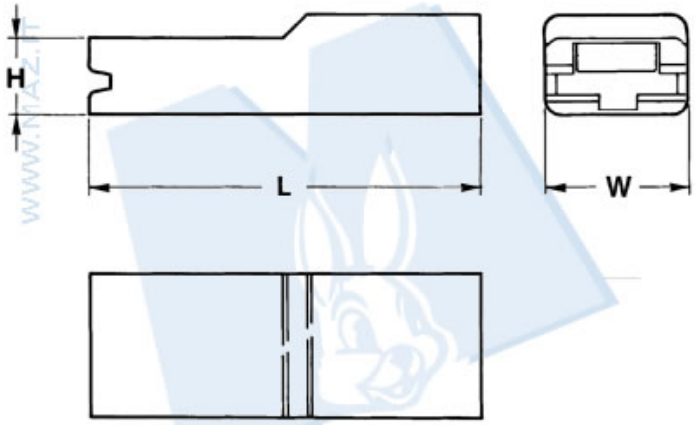

Codice Nr.	H	L	W
4516/G	4.9	33	12.5

©Mazzucchelli Srl via Sansovino, 243/65/T - 10151 Torino - Italy - tel +39 011 4532064 - fax +39 011 4540930 - www.maz.it - info@maz.it - Web application by BielleWeb - http://www.bielle.it