settore elettrico > terminali vari > terminali ad occhiello

Terminali ad occhiello

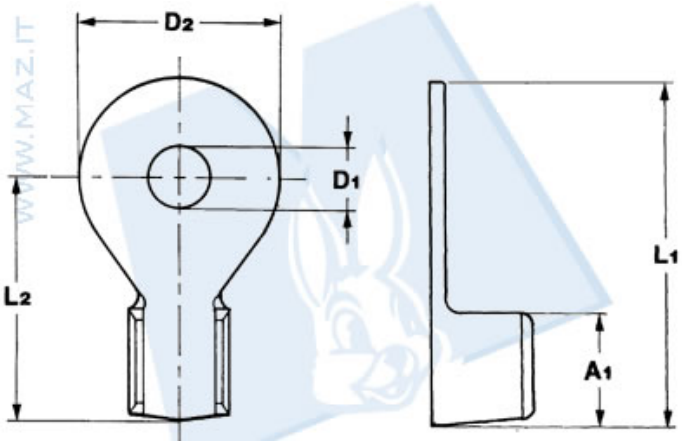

Codice Nr.	Sezione cavo	Spessore materiale	A1	D1	D2	L1	L2
10461	0.25 Ã· 0.75	0.40	3	2.6	5	10.1	7.6
10436	0.25 Ã· 0.75	0.40	3	3	5	10.1	7.6
10447	0.75 Ã· 1.5	0.40	3.5	3.2	7.8	12.5	8.6
10287	0.75 Ã· 1.5	0.40	3.5	4.2	7.8	12.5	8.6
10459	0.75 Ã· 1.5	0.40	3.5	5.2	7.8	12.5	8.6

©Mazzucchelli Srl via Sansovino, 243/65/T - 10151 Torino - Italy - tel +39 011 4532064 - fax +39 011 4540930 - www.maz.it - info@maz.it - Web application by BielleWeb - http://www.bielle.it

settore elettrico > terminali vari > terminali ad occhiello

Terminali ad occhiello

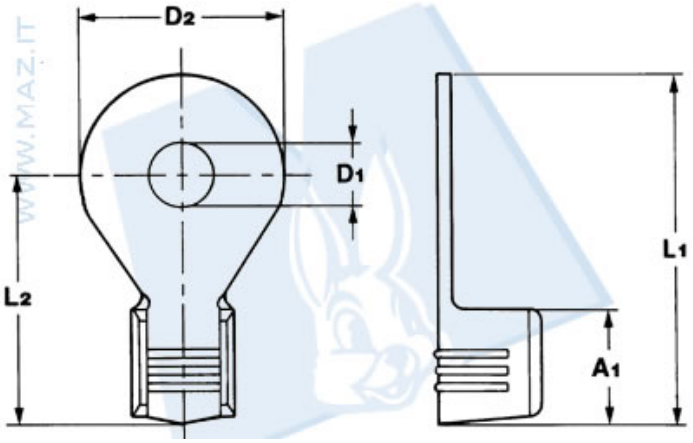

Codice Nr.	Sezione cavo	Spessore materiale	A1	D1	D2	L1	L2
10480	0.5 Ã· 1.5	0.50	3.9	4.3	7	12.2	8.7
10593	0.5 Ã· 1.5	0.50	3.9	5.3	7	12.2	8.7

©Mazzucchelli Srl via Sansovino, 243/65/T - 10151 Torino - Italy - tel +39 011 4532064 - fax +39 011 4540930 - www.maz.it - info@maz.it - Web application by BielleWeb - http://www.bielle.it

settore elettrico > terminali vari > terminali ad occhiello

Terminali ad occhiello

Senza foro

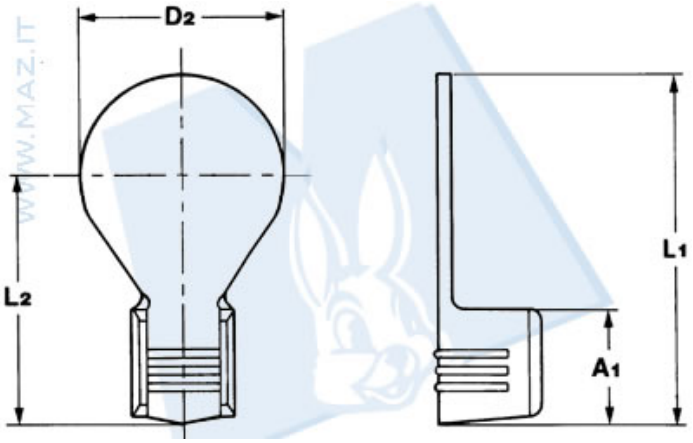

Codice Nr.	Sezione cavo	Spessore materiale	A1	D1	D2	L1	L2
11346	0.5 Ã· 1.5	0.50	3.9	- - -	7	12.2	8.7

3DI14

settore elettrico > terminali vari > terminali ad occhiello

Terminali ad occhiello

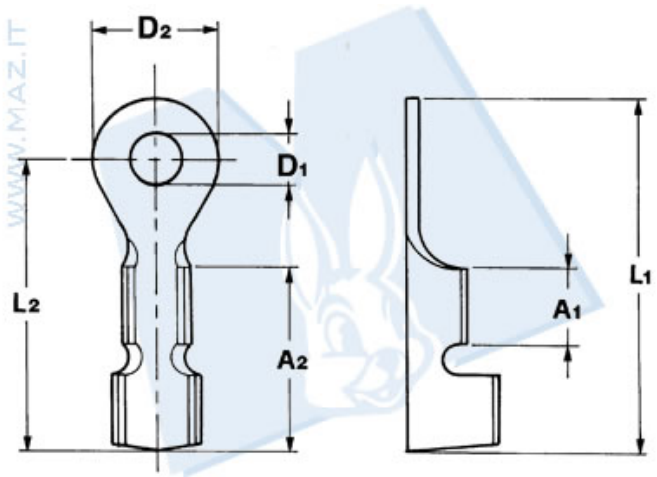

Codice Nr.	Sezione cavo	Ã¸ Isolante	Spessore materiale	A1	A2	D1	D2	L1	L2
10319	0.25 Ã· 0.75	1.5 Ã· 2.2	0.40	7.2	3	2.2	4.8	13.8	11.4
10326	0.25 Ã· 0.75	1.5 Ã· 2.2	0.40	7.2	3	2.5	4.8	13.8	11.4
10427	0.25 Ã· 0.75	1.5 Ã· 2.2	0.40	7.2	3	2.6	4.8	13.8	11.4
10136	0.25 Ã· 0.75	1.5 Ã· 2.2	0.40	7.2	3	3.2	4.8	13.8	11.4

©Mazzucchelli Srl via Sansovino, 243/65/T - 10151 Torino - Italy - tel +39 011 4532064 - fax +39 011 4540930 - www.maz.it - info@maz.it - Web application by BielleWeb - http://www.bielle.it

settore elettrico > terminali vari > terminali ad occhiello

Terminali ad occhiello

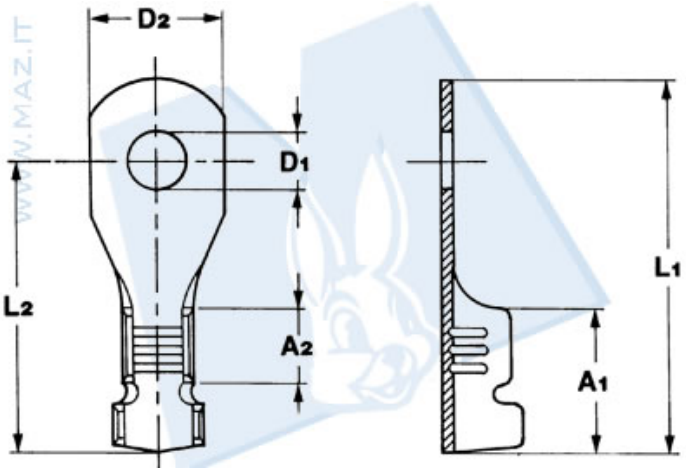

Codice Nr.	Sezione cavo	Ã¸ Isolante	Spessore materiale	A1	A2	D1	D2	L1	L2
10590	0.5 Ã· 1.5	1.9 Ã· 3.3	0.60	7.8	4	4.3	7	20	15.7
10609	0.5 Ã· 1.5	1.9 Ã· 3.3	0.60	7.8	4	5.3	7	20	15.7

5DI14

settore elettrico > terminali vari > terminali ad occhiello

Terminali ad occhiello

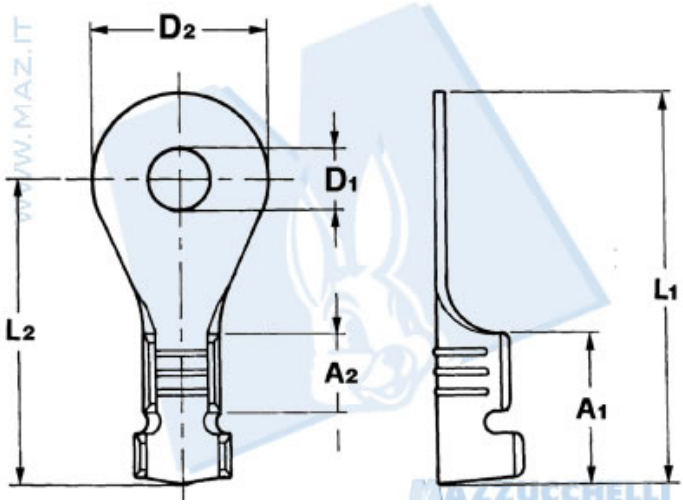

Codice Nr.	Sezione cavo	Ã¸ Isolante	Spessore materiale	A1	A2	D1	D2	L1	L2
11123	0.25 Ã· 0.75	1.5 Ã· 2.2	0.40	5.5	2.5	2.6	4	10	8
10840	0.3 Ã· 1	1.7 Ã· 2.5	0.75	7.8	4	4.3	8.7	20	15.7
10797	0.3 Ã· 1	1.7 Ã· 2.5	0.75	7.8	4	5.3	8.7	20	15.7
10843	0.3 Ã· 1	1.7 Ã· 2.5	0.75	7.8	4	6.3	8.7	20	15.7
11034	0.5 Ã· 1	1.9 Ã· 2.5	0.60	9	4.2	3.2	14	26	19
11027	0.5 Ã· 1	1.9 Ã· 2.5	0.60	9	4.2	4.3	14	26	19
11028	0.5 Ã· 1	1.9 Ã· 2.5	0.60	9	4.2	5.3	14	26	19
11029	0.5 Ã· 1	1.9 Ã· 2.5	0.60	9	4.2	6.3	14	26	19
11030	0.5 Ã· 1	1.9 Ã· 2.5	0.60	9	4.2	8.3	14	26	19
11031	0.5 Ã· 1	1.9 Ã· 2.5	0.60	9	4.2	10.3	14	26	19
10564	0.5 Ã· 1.5	1.9 Ã· 3.3	0.50	5	2.5	2.5	4.5	11.25	9
11002	0.5 Ã· 1.5	1.9 Ã· 3.3	0.50	5	2.5	2.6	4.5	11.25	9
10565	0.5 Ã· 1.5	1.9 Ã· 3.3	0.50	5	2.5	2.7	4.5	11.25	9
10572	0.5 Ã· 1.5	1.9 Ã· 3.3	0.50	7.8	4	2.7	7	17.5	14
10456	0.5 Ã· 1.5	1.9 Ã· 3.3	0.60	7.8	4	3.2	8.7	20	15.7
10852	0.5 Ã· 1.5	1.9 Ã· 3.3	0.50	5	2.5	3.2	5.3	11.65	9
10570	0.5 Ã· 1.5	1.9 Ã· 3.3	0.50	5	2.5	3.7	6.2	12.1	9
10181	0.5 Ã· 1.5	1.9 Ã· 3.3	0.50	7.8	4	4.2	7	17.5	14
10571	0.5 Ã· 1.5	1.9 Ã· 3.3	0.50	5	2.5	4.3	6.2	12.1	9
10577	0.5 Ã· 1.5	1.9 Ã· 3.3	0.60	7.8	4	4.3	8.7	20	15.7
10432	0.5 Ã· 1.5	1.9 Ã· 3.3	0.60	7.8	4	4.5	8.7	20	15.7
10575	0.5 Ã· 1.5	1.9 Ã· 3.3	0.50	7.8	4	5.2	7	17.5	14

©Mazzucchelli Srl via Sansovino, 243/65/T - 10151 Torino - Italy - tel +39 011 4532064 - fax +39 011 4540930 - www.maz.it - info@maz.it - Web application by BielleWeb - http://www.bielle.it

settore elettrico > terminali vari > terminali ad occhiello

Terminali ad occhiello

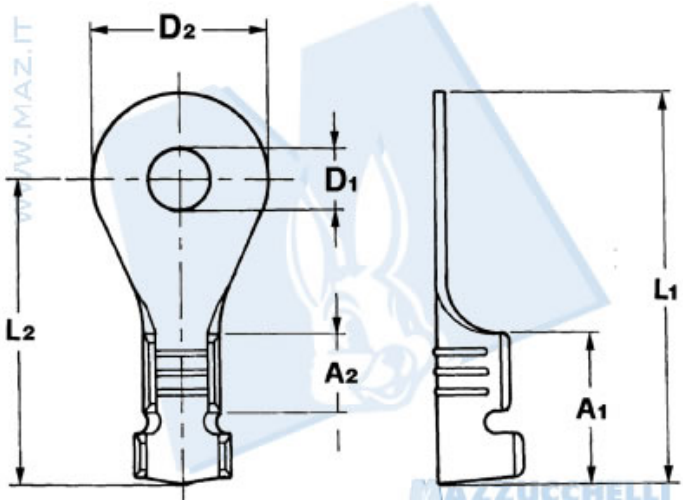

Codice Nr.	Sezione cavo	Ã¸ Isolante	Spessore materiale	A1	A2	D1	D2	L1	L2
10425	0.5 Ã· 1.5	1.9 Ã· 3.3	0.60	7.8	4	5.3	8.7	20	15.7
10121	0.5 Ã· 1.5	1.9 Ã· 3.3	0.50	9.7	4.2	6.3	10	23.2	18.2
10415	0.5 Ã· 1.5	1.9 Ã· 3.3	0.60	7.8	4	6.5	8.7	20	15.7
5300	0.5 Ã· 1.5	1.9 Ã· 3.3	0.60	9.7	4	8.3	12	25	19
10458	1 Ã· 2.5	2.5 Ã· 4	0.50	7.5	4	2.7	7	17.5	14
10191	1 Ã· 2.5	2.5 Ã· 4	0.50	7.1	3.5	2.7	7.8	17.5	13.6
10113	1 Ã· 2.5	2.5 Ã· 4	0.50	7.5	4	3.2	7	17.5	14
10105	1 Ã· 2.5	2.5 Ã· 4	0.50	7.1	3.5	3.2	7.8	17.5	13.6
10562	1 Ã· 2.5	2.5 Ã· 4	0.50	7.5	4	3.7	7	17.5	14
10210	1 Ã· 2.5	2.5 Ã· 4	0.50	7.5	4	4.3	7	17.5	14
10104	1 Ã· 2.5	2.5 Ã· 4	0.50	7.1	3.5	4.3	7.8	17.5	13.6
10182	1 Ã· 2.5	2.5 Ã· 4	0.50	7.1	3.5	4.5	7.8	17.5	13.6
10109	1 Ã· 2.5	2.5 Ã· 4	0.50	7.1	3.5	5.2	7.8	17.5	13.6
10651	1 Ã· 3	2.5 Ã· 4.2	0.60	7.8	4	4.3	8.7	20	15.7
10800	3 Ã· 5	4.2 Ã· 4.8	0.80	9.8	4.5	5.2	9	25	20.5
10802	3 Ã· 5	4.2 Ã· 4.8	0.80	9	4.2	8.3	14	26	19
10185	3 Ã· 5	4.2 Ã· 4.8	0.80	9	4.2	10.3	14	26	19
10125	3 Ã· 6	4.2 Ã· 5.1	0.60	9.8	4.5	5.2	12	26	20
10213	3 Ã· 6	4.2 Ã· 5.1	0.60	9.8	4.5	6.3	12	26	20
10214	3 Ã· 6	4.2 Ã· 5.1	0.60	9.8	4.5	8.3	12	26	20

©Mazzucchelli Srl via Sansovino, 243/65/T - 10151 Torino - Italy - tel +39 011 4532064 - fax +39 011 4540930 - www.maz.it - info@maz.it - Web application by BielleWeb - http://www.bielle.it

settore elettrico > terminali vari > terminali ad occhiello

Terminali ad occhiello

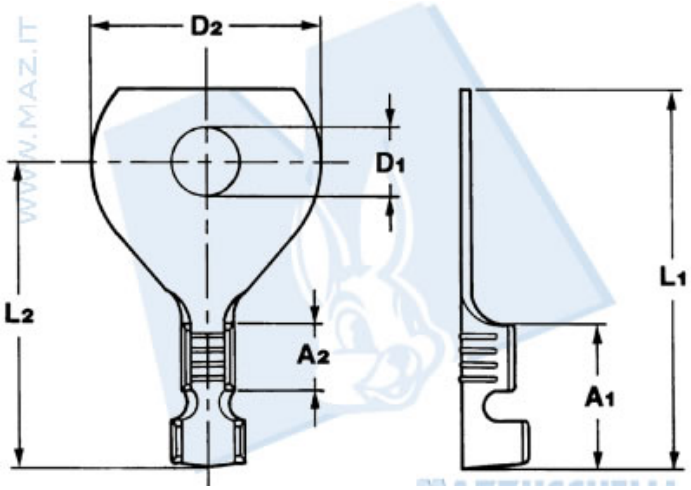

Codice Nr.	Sezione cavo	Ã¸ Isolante	Spessore materiale	A1	A2	D1	D2	L1	L2
11033	0.5 Ã· 1	1.9 Ã· 2.5	0.60	9	4.2	3.2	14	23.5	19

8DI14

settore elettrico > terminali vari > terminali ad occhiello

Terminali ad occhiello

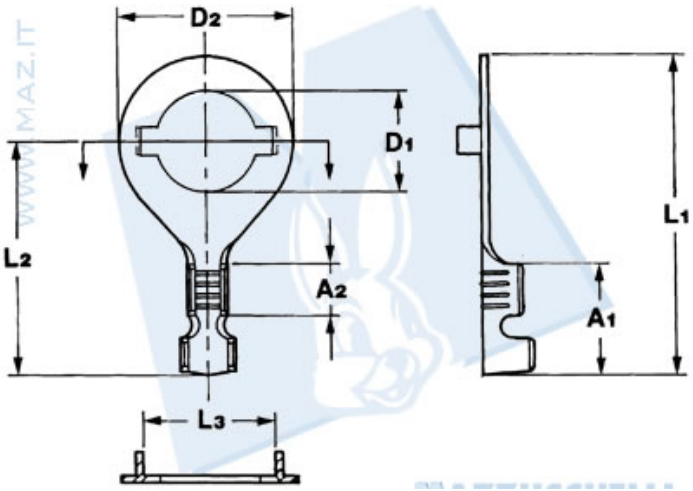

Codice Nr.	Sezione cavo	Ã¸ Isolante	Spessore materiale	A1	A2	D1	D2	L1	L2	L3
11015	0.5 Ã· 1	1.9 Ã· 2.5	0.60	9	4.2	2.3	14	26	19	10.5

9DI14

settore elettrico > terminali vari > terminali ad occhiello

Terminali ad occhiello

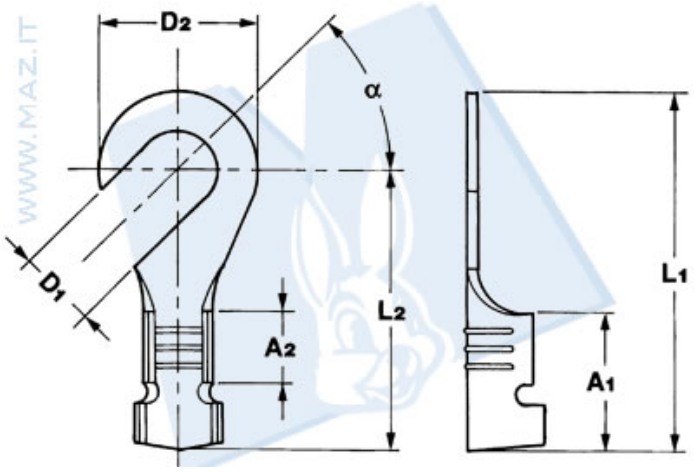

Codice Nr.	Sezione cavo	Ã¸ Isolante	Spessore materiale	A1	A2	D1	D2	L1	L2	α
10924	0.5 Ã· 1.5	1.9 Ã· 3.3	0.60	7.8	4	4.3	8.7	20	15.7	30Â°

10DI14

settore elettrico > terminali vari > terminali ad occhiello

Terminali ad occhiello

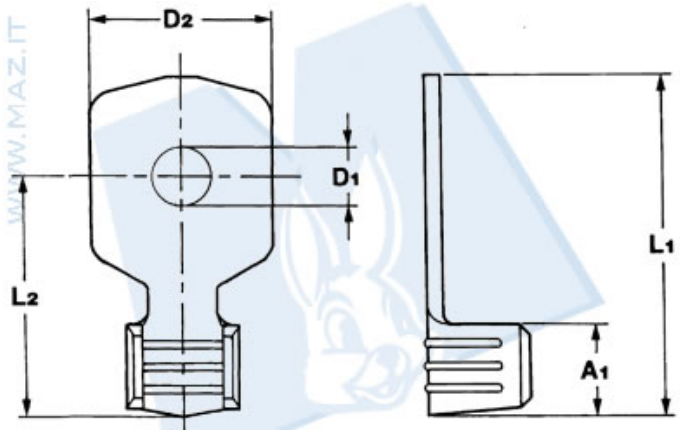

Codice Nr.	Sezione cavo	Spessore materiale	A1	D1	D2	L1	L2
10706	1 Ã· 2.5	0.50	3.5	3.6	6.8	13	9.2

11DI14

settore elettrico > terminali vari > terminali ad occhiello

Terminali ad occhiello

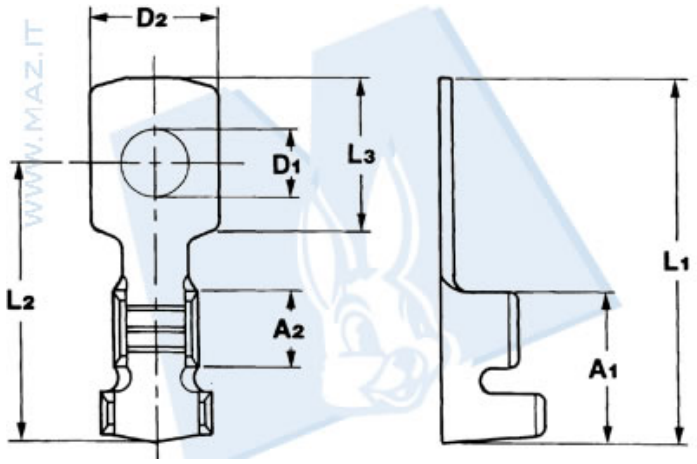

Codice Nr.	Sezione cavo	Ã¸ Isolante	Spessore materiale	A1	A2	D1	D2	L1	L2	L3
10170	0.5 Ã· 1.5	1.9 Ã· 3.3	0.50	6	3	2.7	4.9	14.5	11.2	6

12DI14

settore elettrico > terminali vari > terminali ad occhiello

Terminali ad occhiello

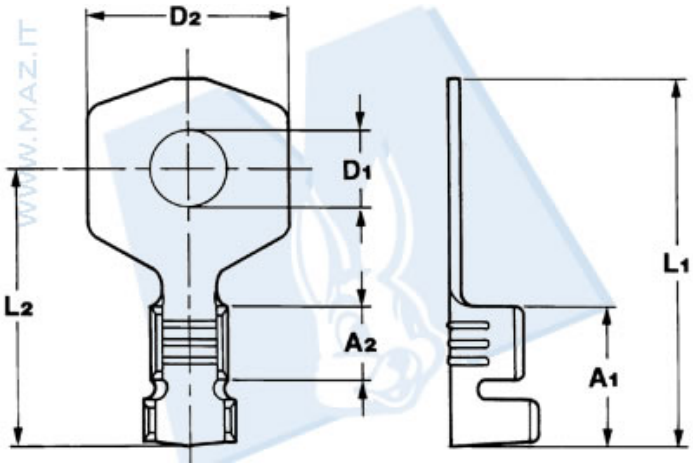

Codice Nr.	Sezione cavo	Ã¸ Isolante	Spessore materiale	A1	A2	D1	D2	L1	L2
10829	0.5 Ã· 1.5	2.2 Ã· 4	0.80	7.8	4.1	5.3	11	20.5	15.5
10830	0.5 Ã· 1.5	2.2 Ã· 4	0.80	7.8	4.1	6.3	11	20.5	15.5

13DI14

settore elettrico > terminali vari > terminali ad occhiello

Terminali ad occhiello

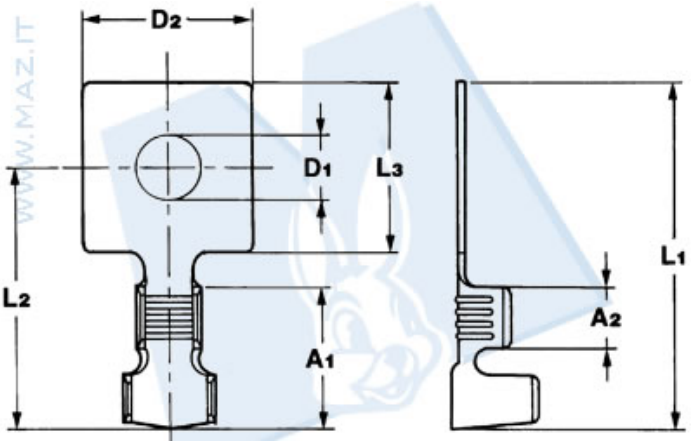

Codice Nr.	Sezione cavo	Ã¸ Isolante	Spessoare materiale	A1	A2	D1	D2	L1	L2	L3
10130	0.75 Ã· 1.5	2.2 Ã· 3.3	0.50	9.4	4	6.3	11	23	17.4	11.3

14DI14

settore elettrico > terminali vari > terminali ad occhiello

Terminali ad occhiello a bandiera

Destro

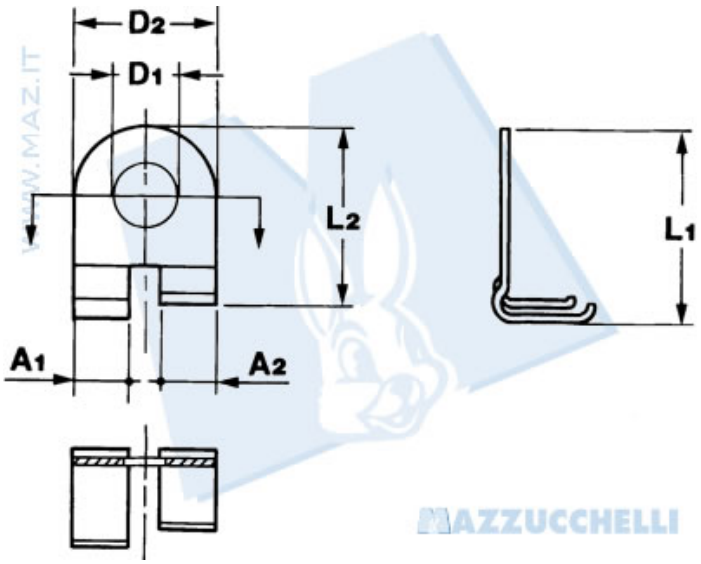

Codice Nr.	Sezione cavo	Ã¸ Isolante	Spessore materiale	A1	A2	D1	D2	L1	L2
10138	0.5 Ã· 1	1.9 Ã· 2.5	0.50	3.5	3.5	2.7	9	11.7	11.2
10223	0.5 Ã· 1	1.9 Ã· 2.5	0.50	3.5	3.5	3.1	9	11.7	11.2
10253	0.5 Ã· 1	1.9 Ã· 2.5	0.50	3.5	3.5	5.8	9	11.7	11.2

15DI14

settore elettrico > terminali vari > terminali ad occhiello

Terminali ad occhiello a bandiera

Sinistro

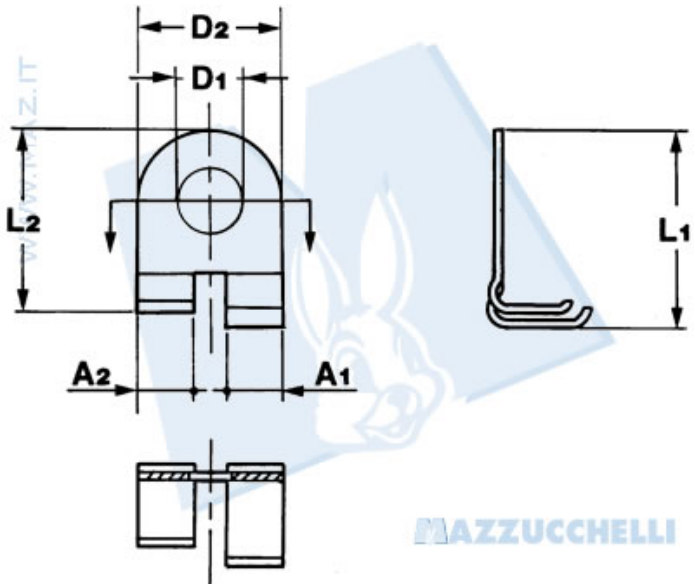

Codice Nr.	Sezione cavO	Ã¸ Isolante	Spessore materiale	A1	A2	D1	D2	L1	L2
10139	0.5 Ã· 1	1.9 Ã· 2.5	0.50	3.5	3.5	2.7	9	11.7	11.2
10225	0.5 Ã· 1	1.9 Ã· 2.5	0.50	3.5	3.5	3.1	9	11.7	11.2
10226	0.5 Ã· 1	1.9 Ã· 2.5	0.50	3.5	3.5	4.2	9	11.7	11.2

©Mazzucchelli Srl via Sansovino, 243/65/T - 10151 Torino - Italy - tel +39 011 4532064 - fax +39 011 4540930 - www.maz.it - info@maz.it - Web application by BielleWeb - http://www.bielle.it

settore elettrico > terminali vari > terminali ad occhiello

Terminali ad occhiello a bandiera

Sinistro

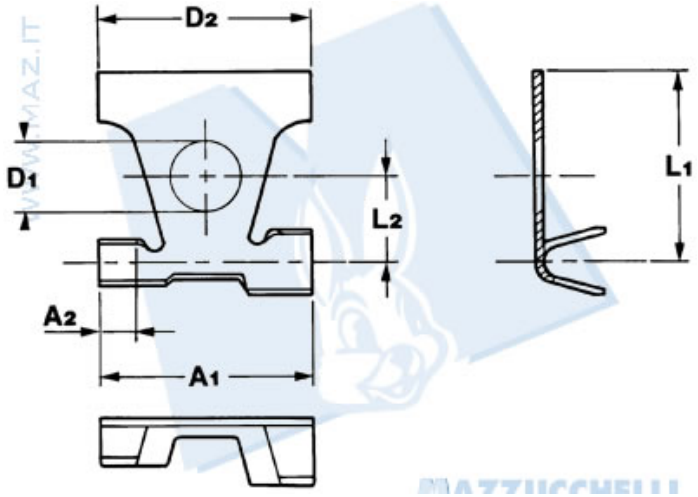

Codice Nr.	Sezione cavo	Ã¸ Isolante	Spessore materiale	A1	A2	D1	D2	L1	L2
*10292	0.5 Ã· 1	1.9 Ã· 2.5	0.30	11	1.8	3.7	11	10	4.5

*Solo su richiesta

17DI14