settore elettrico > terminali vari > terminali a puntale

Terminali a puntale

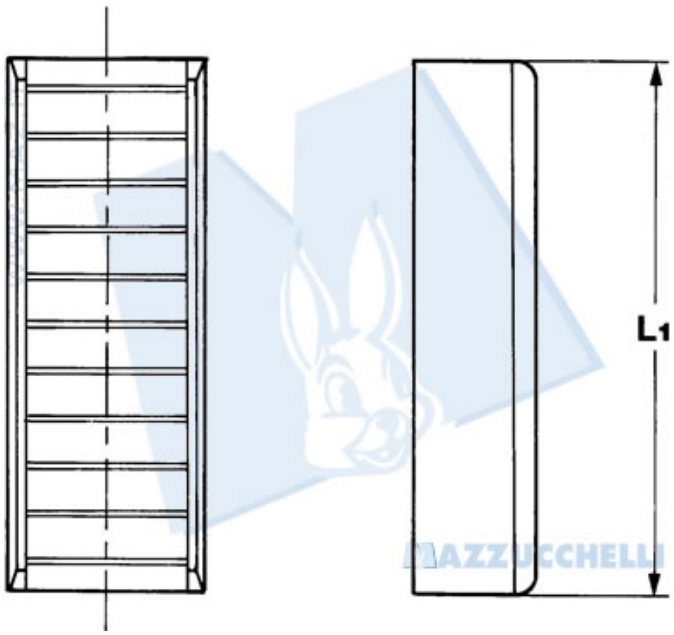

Codice Nr.	Sezione cavo	Spessore materiale	L1
10207	0.5 Ã· 1.5	0.30	3.2
10189	0.5 Ã· 1.5	0.30	4.6
10592	0.5 Ã· 1.5	0.30	4.6
10188	0.5 Ã· 1.5	0.30	6
10187	0.5 Ã· 1.5	0.30	9

©Mazzucchelli Srl via Sansovino, 243/65/T - 10151 Torino - Italy - tel +39 011 4532064 - fax +39 011 4540930 - www.maz.it - info@maz.it - Web application by BielleWeb - http://www.bielle.it

settore elettrico > terminali vari > terminali a puntale

Terminali a puntale

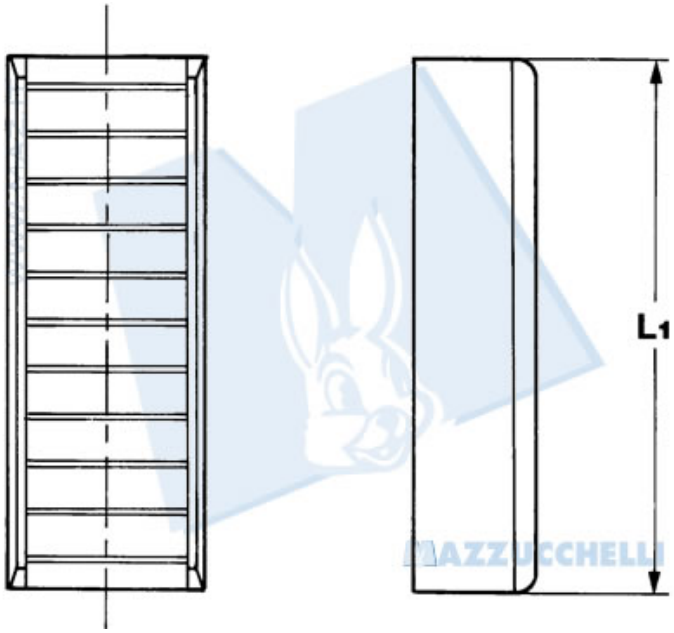

Codice Nr.	Sezione cavo	Spessore materiale	L1
10818	0.75 Ã· 1.5	0.50	4.6
10660	1 Ã· 2.5	0.50	3
10661	1 Ã· 2.5	0.50	4.6

©Mazzucchelli Srl via Sansovino, 243/65/T - 10151 Torino - Italy - tel +39 011 4532064 - fax +39 011 4540930 - www.maz.it - info@maz.it - Web application by BielleWeb - http://www.bielle.it

settore elettrico > terminali vari > terminali a puntale

Terminali a puntale

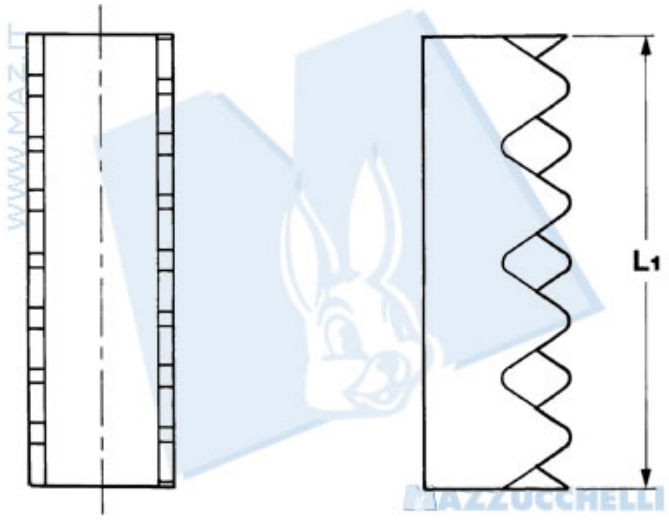

Codice Nr.	Sezione cavo	Spessore materiale	L1
11050	0.25 Ã· 0.75	0.25	3.5
11022	0.25 Ã· 0.75	0.25	4
5215	0.25 Ã· 0.75	0.25	7
11138	0.5 Ã· 0.75	0.25	7
11221	0.5 Ã· 0.75	0.30	7
10628	0.75	0.25	7
5138	0.75 Ã· 1	0.25	6
11217	1 Ã· 1.5	0.30	6
11315	1 Ã· 1.5	0.30	6.7
11219	1 Ã· 1.5	0.30	7
11115	1.5	0.30	7

©Mazzucchelli Srl via Sansovino, 243/65/T - 10151 Torino - Italy - tel +39 011 4532064 - fax +39 011 4540930 - www.maz.it - info@maz.it - Web application by BielleWeb - http://www.bielle.it

settore elettrico > terminali vari > terminali a puntale

Terminali a puntale

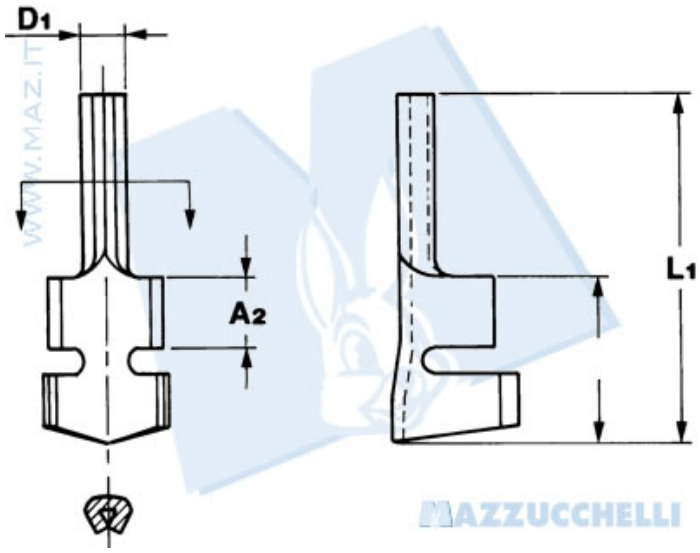

Codice Nr.	Sezione cavo	Ã¸ Isolante	Spessore materiale	A1	A2	D1	L1
10200	1 Ã· 2.5	2.5 Ã· 4	0.50	9.5	4.5	2	20
10102	3 Ã· 6	4.2 Ã· 5.1	0.60	9.5	4.5	2.2	20

4DI5

©Mazzucchelli Srl via Sansovino, 243/65/T - 10151 Torino - Italy - tel +39 011 4532064 - fax +39 011 4540930 - www.maz.it - info@maz.it - Web application by BielleWeb - http://www.bielle.it

settore elettrico > terminali vari > terminali a puntale

Terminali a puntale

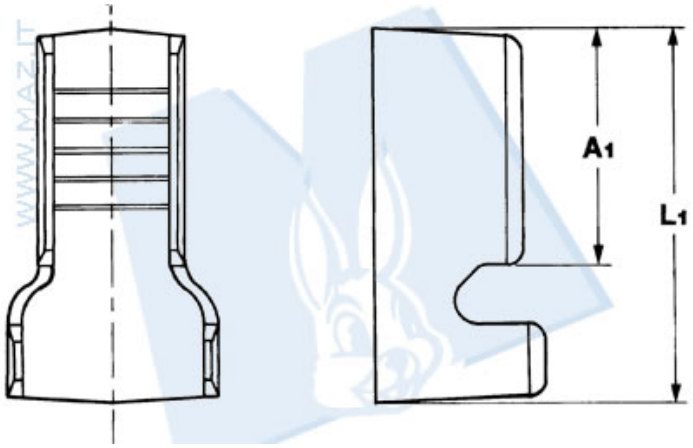

Codice Nr.	Sezione cavo	Ã¸ Isolante	Spessore materiale	A1	L1
10278	0.5 Ã· 1	1.9 Ã· 2.5	0.30	5.8	8.5
10327	0.5 Ã· 1.5	1.9 Ã· 3.3	0.30	3.4	6.5
10247	0.5 Ã· 1.5	1.9 Ã· 3.3	0.30	7	11
10336	0.5 Ã· 1.5	1.9 Ã· 3.3	0.30	9	13
10117	1 Ã· 2.5	2.5 Ã· 4	0.30	5.7	9
10894	1 Ã· 2.5	2.5 Ã· 4	0.30	7	11

©Mazzucchelli Srl via Sansovino, 243/65/T - 10151 Torino - Italy - tel +39 011 4532064 - fax +39 011 4540930 - www.maz.it - info@maz.it - Web application by BielleWeb - http://www.bielle.it