settore elettrico > terminali per gruppi di distribuzione > terminali per cavi batteria

Terminali a occhiello per cavo batteria (-)

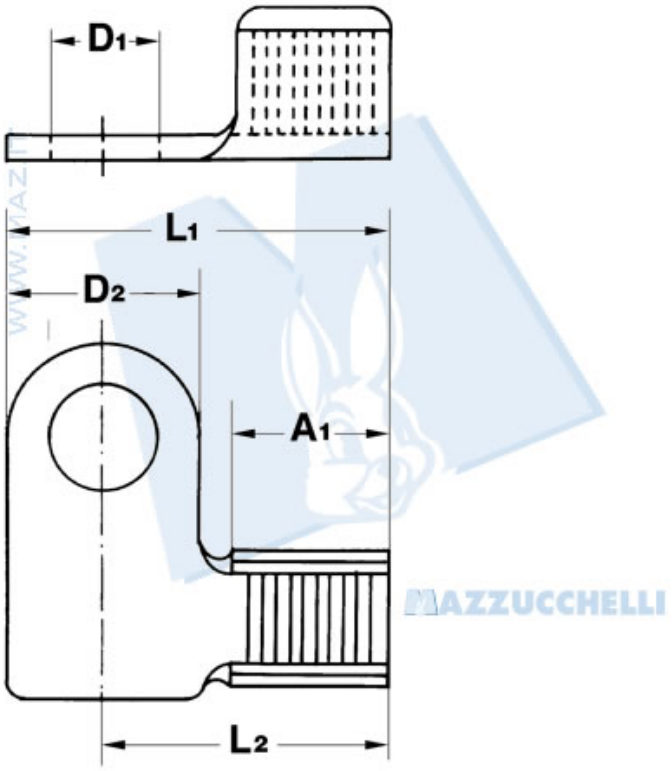

Codice Nr.	Sezione cavo	Spessore materiale	A1	D1	D2	L1	L2
5800	15	2	13	9	16	32	24

©Mazzucchelli Srl via Sansovino, 243/65/T - 10151 Torino - Italy - tel +39 011 4532064 - fax +39 011 4540930 - www.maz.it - info@maz.it - Web application by BielleWeb - http://www.bielle.it

settore elettrico > terminali per gruppi di distribuzione > terminali per cavi batteria

Terminali a occhiello per cavo batteria (-)

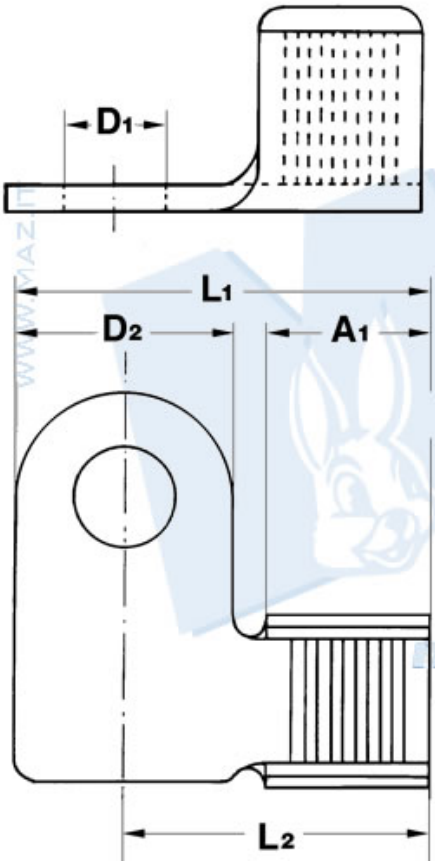

Codice Nr.	Sezione cavo	Spessore materiale	A1	D1	D2	L1	L2
5801	30	2.3	14.5	9	19	36.5	27

©Mazzucchelli Srl via Sansovino, 243/65/T - 10151 Torino - Italy - tel +39 011 4532064 - fax +39 011 4540930 - www.maz.it - info@maz.it - Web application by BielleWeb - http://www.bielle.it

settore elettrico > terminali per gruppi di distribuzione > terminali per cavi batteria

Terminali per cavo batteria (+)

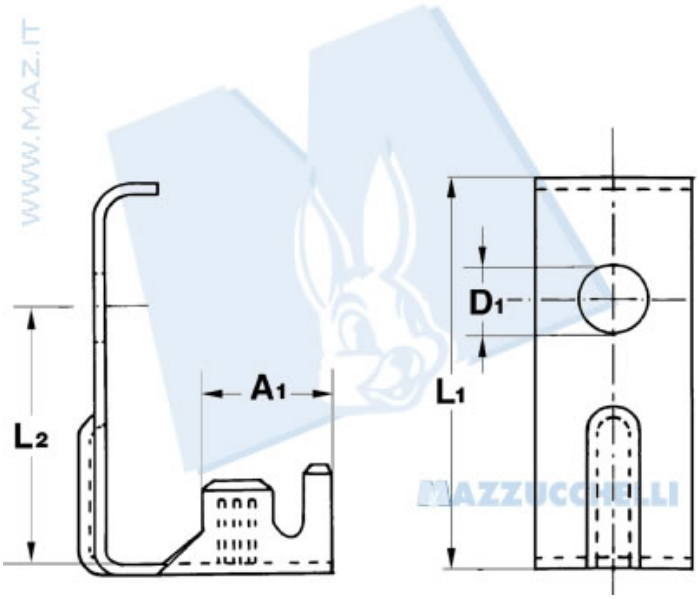

Codice Nr.	Sezione cavo	Spessore materiale	A1	D1	D2	L1	L2
5804	- - -	1.0	11.2	6.1	14	35.5	24.5

3DI4

settore elettrico > terminali per gruppi di distribuzione > terminali per cavi batteria

Terminali per cavo batteria (+)

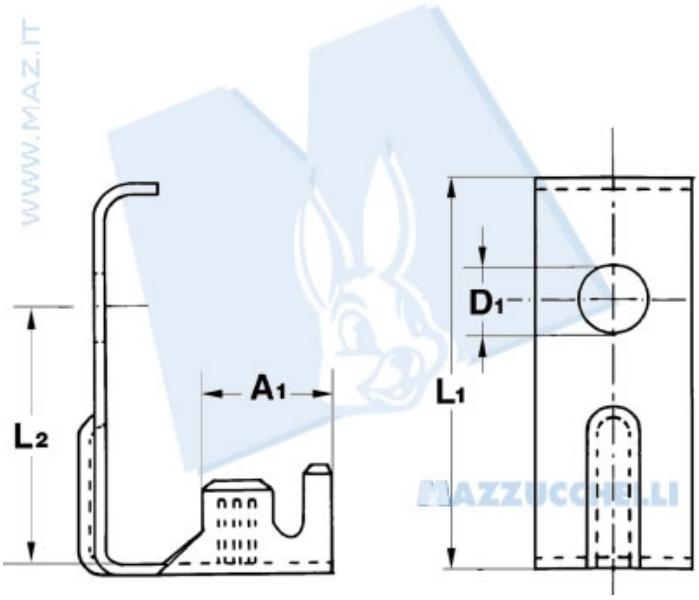

Codice Nr.	Sezione cavo	Spessore materiale	A1	D1	D2	L1	L2
5805	- - -	1.0	11.2	6.1	14	27	17

4DI4

settore elettrico > terminali per gruppi di distribuzione > terminali per cavi batteria

Terminali per cavo batteria (+)

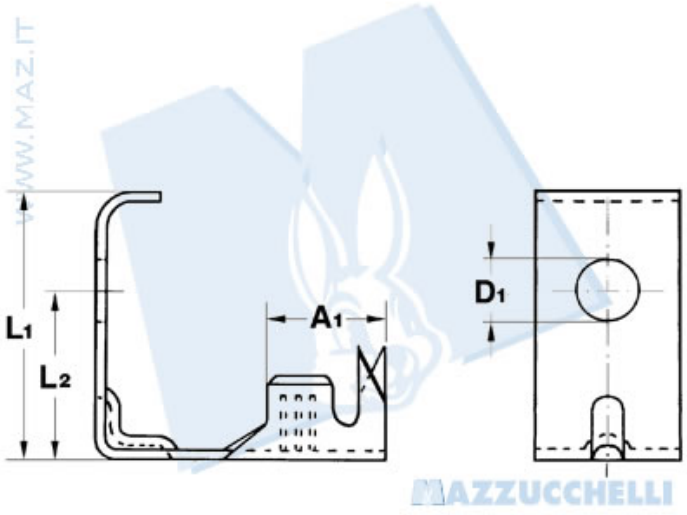

Codice Nr.	Sezione cavo	Spessore materiale	A1	D1	D2	L1	L2
5805/16	16	1.0	11.2	6.1	14	27	17

©Mazzucchelli Srl via Sansovino, 243/65/T - 10151 Torino - Italy - tel +39 011 4532064 - fax +39 011 4540930 - www.maz.it - info@maz.it - Web application by BielleWeb - http://www.bielle.it

settore elettrico > terminali per gruppi di distribuzione > terminali per cavi batteria

Terminali per cavo batteria (+)

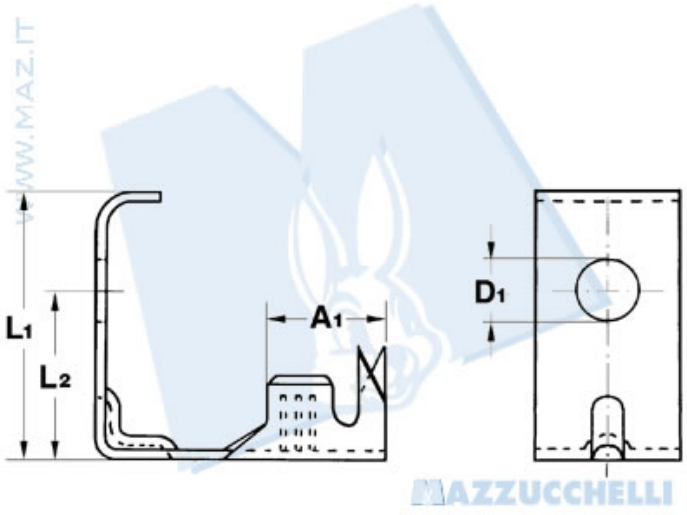

Codice Nr.	Sezione cavo	Spessore materiale	A1	D1	D2	L1	L2
5805/16SM	16	1.0	11.2	6.1	14	27	17

©Mazzucchelli Srl via Sansovino, 243/65/T - 10151 Torino - Italy - tel +39 011 4532064 - fax +39 011 4540930 - www.maz.it - info@maz.it - Web application by BielleWeb - http://www.bielle.it