settore elettrico > terminali e blocchetti speciali > serie mazedge

Terminali Mazedge

Per circuiti stampati

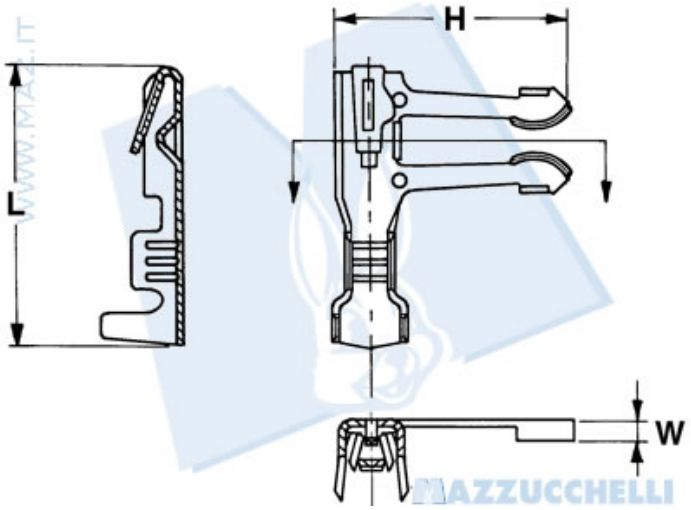

Codice Nr.	Sezione cavo	Ã¸ Isolante	Spessore materiale	H	L	W
11141	0.25 Ã· 0.75	1.5 Ã· 2.2	0.35	11.3	14	1

1DI2

settore elettrico > terminali e blocchetti speciali > serie mazedge

Terminali Mazedge

Per circuiti stampati

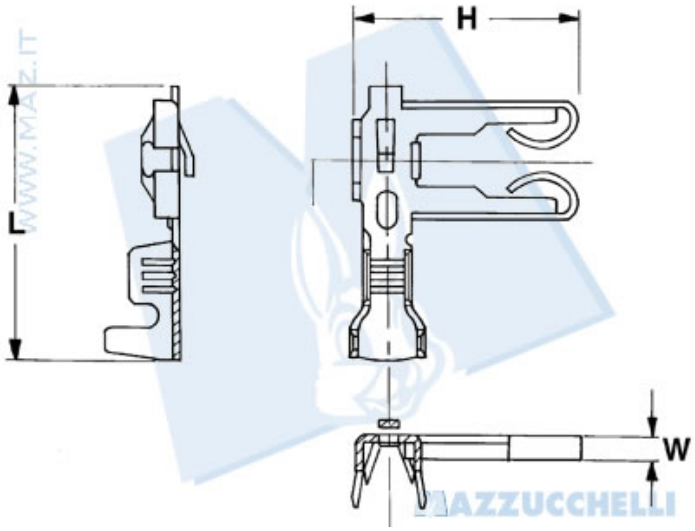

Codice Nr.	Sezione cavo	Ã¸ Isolante	Spessore materiale	H	L	W
11341	0.25 Ã· 0.75	1.5 Ã· 2.2	0.35	11	14	1.2

©Mazzucchelli Srl via Sansovino, 243/65/T - 10151 Torino - Italy - tel +39 011 4532064 - fax +39 011 4540930 - www.maz.it - info@maz.it - Web application by BielleWeb - http://www.bielle.it

settore elettrico > terminali e blocchetti speciali > serie mazedge

Blocchetti Mazedge ad estremitÃ aperte

Senza polarizzazione

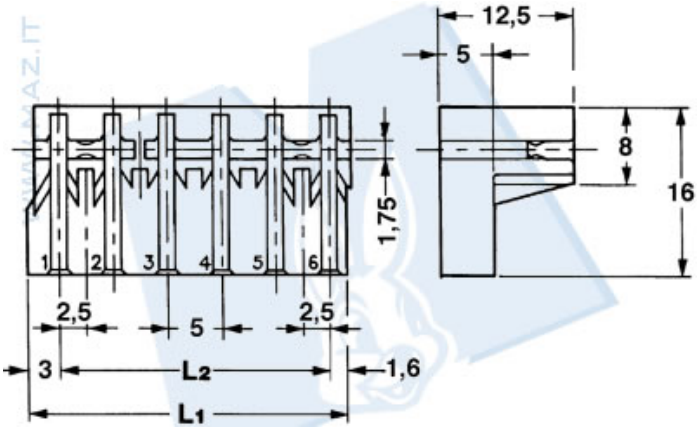

Codice Nr.	NÂ° Vie	L1	L2
4650/2NP	2	9.6	5
4650/3NP	3	14.6	10

3DI2

settore elettrico > terminali e blocchetti speciali > serie mazedge

Blocchetti Mazedge ad estremitÃ aperte

Con polarizzazione

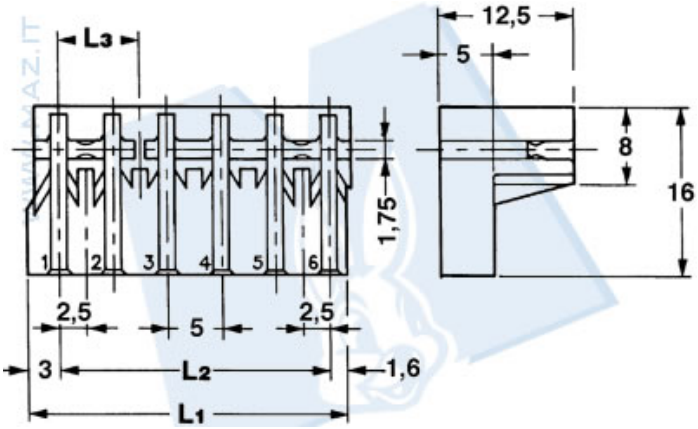

Codice Nr.	NÂ° Vie	L1	L2	L3	Polariz. e punti arresto
4650/4	4	19.6	15	7.5	
4650/5	5	24.6	20	7.5	
4650/6	6	29.6	25	7.5	
4650/7	7	34.6	30	22.5	
4650/8	8	39.6	35	7.5	
4650/9	9	44.6	40	7.5	
4650/10	10	49.6	45	7.5	
4650/12	12	59.6	55	7.5	

4DI2

settore elettrico > terminali e blocchetti speciali > serie mazedge

Blocchetti Mazedge ad estremitÃ chiusa

Senza polarizzazione

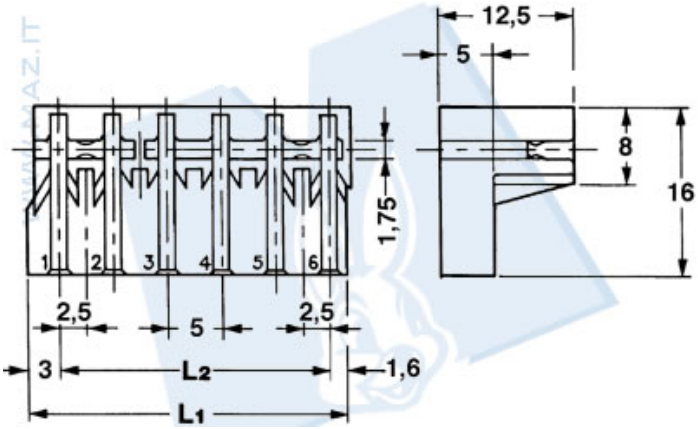

Codice Nr.	NÂ° Vie	L1	L2
4651/2	2	9.6	5
4651/3	3	14.6	10
4651/4	4	19.6	15
4651/5	5	24.6	20
4651/6	6	29.6	25
4651/7	7	34.6	30
4651/8	8	39.6	35
4651/9	9	44.6	40
4651/10	10	49.6	45
4651/12	12	59.6	55

©Mazzucchelli Srl via Sansovino, 243/65/T - 10151 Torino - Italy - tel +39 011 4532064 - fax +39 011 4540930 - www.maz.it - info@maz.it - Web application by BielleWeb - http://www.bielle.it

settore elettrico > terminali e blocchetti speciali > serie mazedge

Blocchetti Mazedge ad estremitÃ chiusa

Con polarizzazione

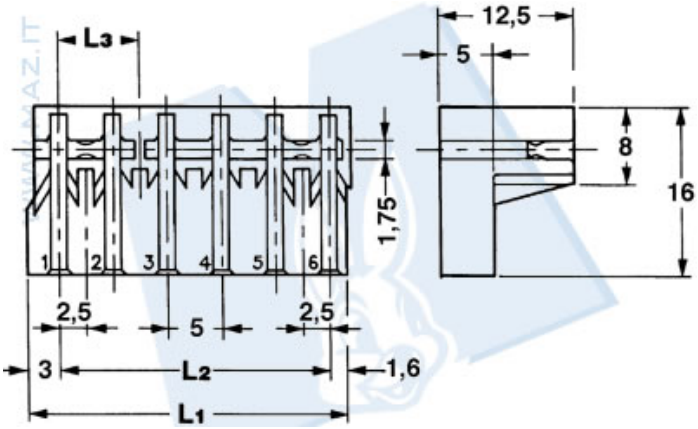

Codice Nr.	NÂ° Vir	L1	L2	L3	Polariz. e punti arresto
4652/4	4	19.6	15	7.5	
4652/5	5	24.6	20	7.5	
4652/6	6	29.6	25	7.5	
4652/7	7	34.6	30	22.5	
4652/8A	8	39.6	35	7.5	
4652/8B	8	39.6	35	22.5	
4652/9	9	44.6	40	7.5	
4652/10	10	49.6	45	7.5	
4652/12	12	59.6	55	7.5	

©Mazzucchelli Srl via Sansovino, 243/65/T - 10151 Torino - Italy - tel +39 011 4532064 - fax +39 011 4540930 - www.maz.it - info@maz.it - Web application by BielleWeb - http://www.bielle.it