settore elettrico > terminali e blocchetti speciali > serie maztimer

Terminali Maztimer ad inserimento dolce

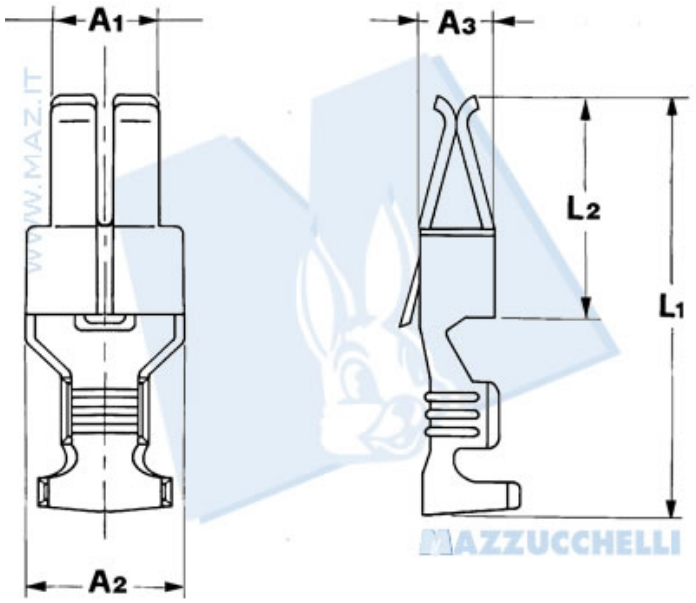

Codice Nr.	Sezione cavo	Ã¸ Isolante	Spessore maschio	Spessore materiale	A1	A2	A3	L1	L2
11116	0.5 Ã· 1.5	1.9 Ã· 3.3	0.80	0.32	4.7	6.8	3.3	19.2	10.9
11213	1 Ã· 2.5	2.5 Ã· 4	0.80	0.42	4.7	6.8	3.3	19.2	10.9

1DI2

settore elettrico > terminali e blocchetti speciali > serie maztimer

Terminali Maztimer ad inserimento dolce

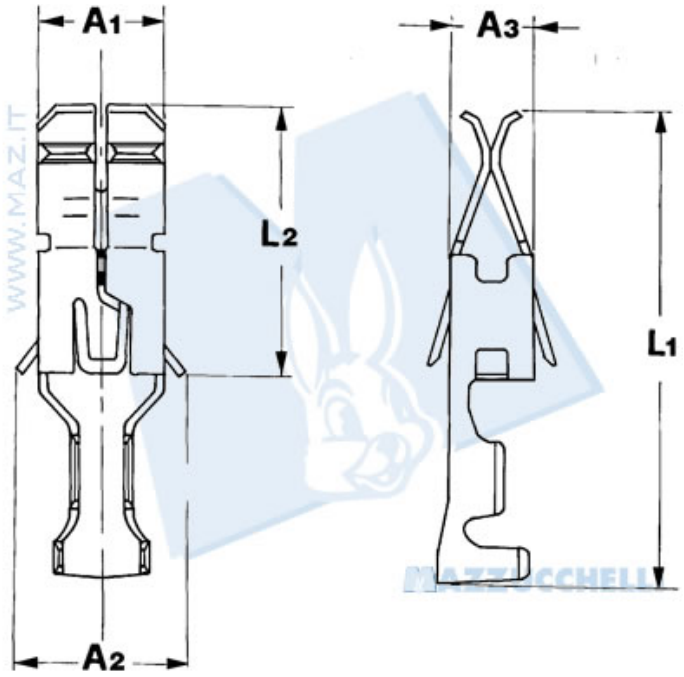

codice Nr.	Sezione cavo	Ã¸ Isolante	Spessore maschio	Spessore materiale	A1	A2	A3	L1	L2
11334	0.3 Ã· 0.75	1.5 Ã· 2.2	0.80	0.32	5	6.8	3.3	19.2	10.9

2DI2

settore elettrico > terminali e blocchetti speciali > serie maztimer

Blocchetti Maztimer 10 vie

Cod. NÂ° 4750

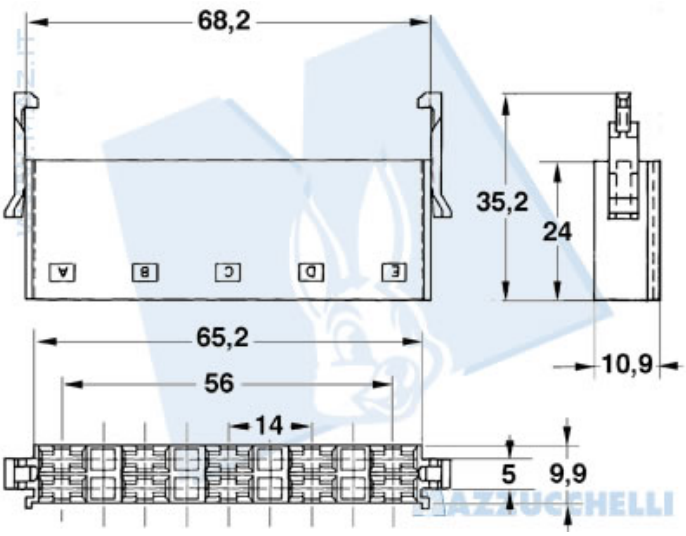

Codice Nr.
4750

©Mazzucchelli Srl via Sansovino, 243/65/T - 10151 Torino - Italy - tel +39 011 4532064 - fax +39 011 4540930 - www.maz.it - info@maz.it - Web application by BielleWeb - http://www.bielle.it

settore elettrico > terminali e blocchetti speciali > serie maztimer

Blocchetti Maztimer 12 vie

Cod. NÂ° 4751

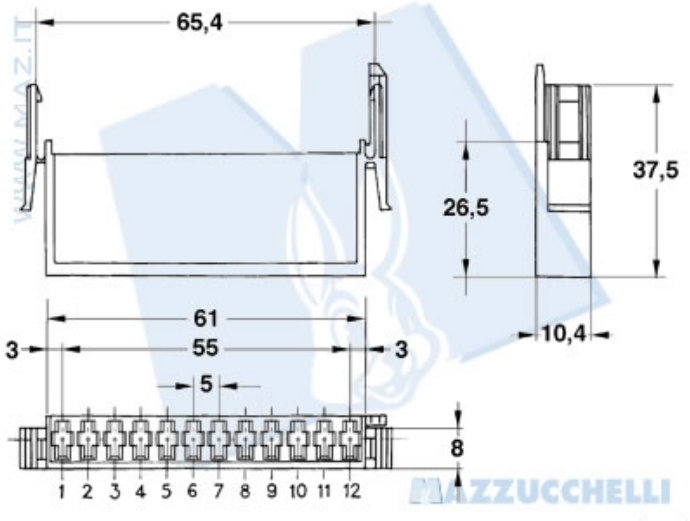

Codice Nr.
4751

4DI2

settore elettrico > terminali e blocchetti speciali > serie maztimer

Blocchetti Maztimer 12 vie

Cod. NÂ° 4752

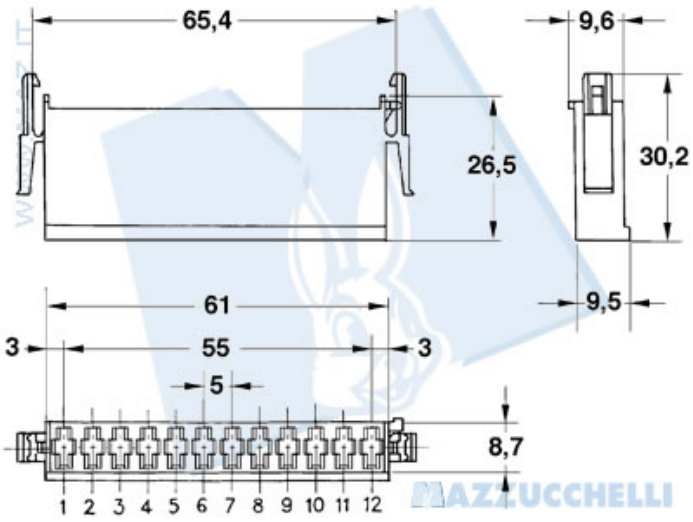

Codice Nr.
4752

5DI2