settore elettrico > terminali e blocchetti speciali > sistema modulari passo 3,96

Terminali Modulari passo 3.96

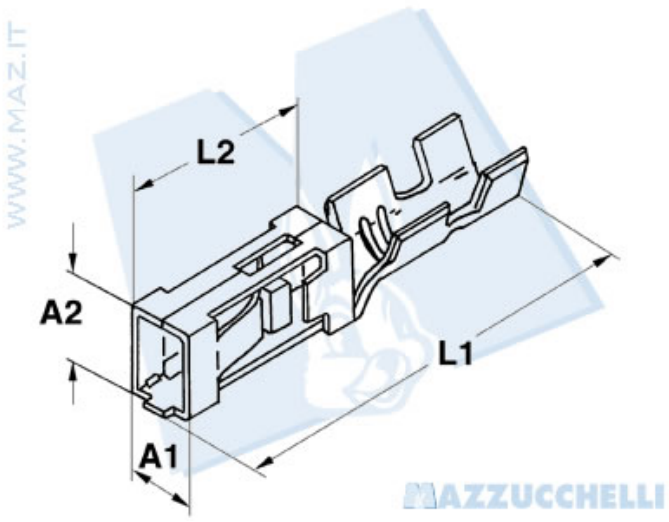

Codice Nr.	A1	A2	L1	L2
3018	2.4	3.2	14.55	7.1

©Mazzucchelli Srl via Sansovino, 243/65/T - 10151 Torino - Italy - tel +39 011 4532064 - fax +39 011 4540930 - www.maz.it - info@maz.it - Web application by BielleWeb - http://www.bielle.it

settore elettrico > terminali e blocchetti speciali > sistema modulari passo 3,96

Blocchetti Modulari passo 3.96

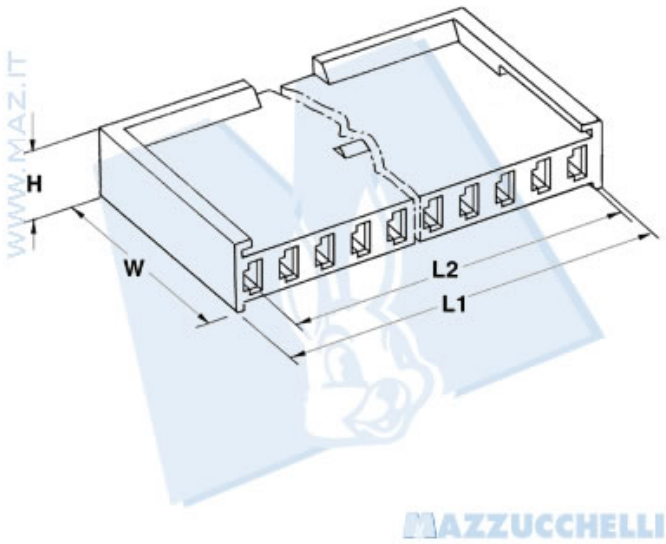

Codice Nr.	NÂ° Vie	W	L1	L2	H
4410/2	2	16.5	7.82	3.96	9.3
4410/4	4	16.5	15.75	11.89	9.3
4410/6	6	16.5	23.67	19.81	9.3
4410/8	8	16.5	31.60	27.74	9.3
4410/10	10	16.5	39.52	35.66	9.3
4410/12	12	16.5	47.49	43.39	9.3

©Mazzucchelli Srl via Sansovino, 243/65/T - 10151 Torino - Italy - tel +39 011 4532064 - fax +39 011 4540930 - www.maz.it - info@maz.it - Web application by BielleWeb - http://www.bielle.it