settore elettrico > terminali e blocchetti speciali > sistema modulari passo 2,54

Terminali Modulari passo 2.54

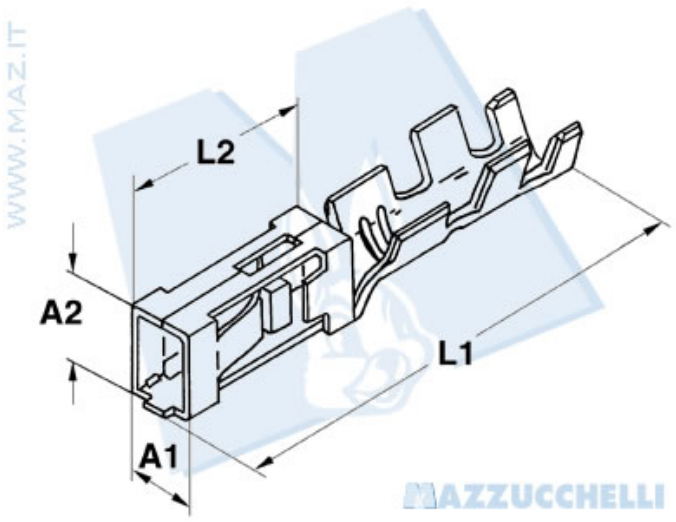

Codice Nr.	A1	A2	L1	L2
3017	1.8	1.8	12	5.2

1DI2

settore elettrico > terminali e blocchetti speciali > sistema modulari passo 2,54

Blocchetti Modulari passo 2.54

Fila singola

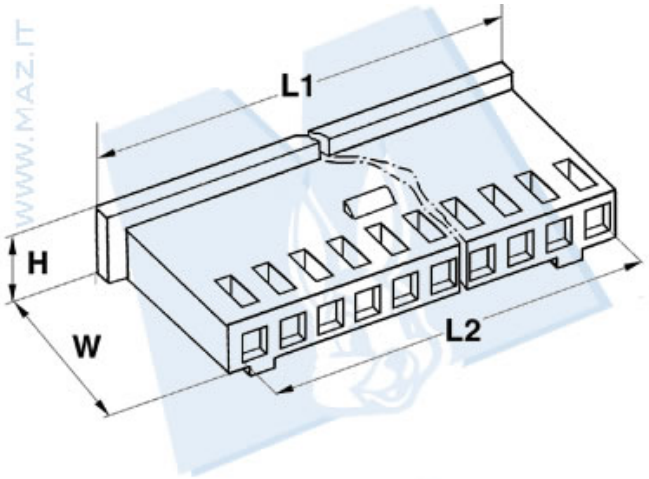

Codice Nr.	NÂ° Vie	H	L1	L2	W
4400/2	2	4.80	7.12	2.54	13.72
4400/4	4	4.80	12.20	7.62	13.72
4400/6	6	4.80	17.28	12.70	13.72
4400/8	8	4.80	22.36	17.78	13.72
4400/10	10	4.80	27.44	22.86	13.72
4400/12	12	4.80	32.52	27.94	13.72
4400/22	22	4.80	57.92	53.34	13.72

©Mazzucchelli Srl via Sansovino, 243/65/T - 10151 Torino - Italy - tel +39 011 4532064 - fax +39 011 4540930 - www.maz.it - info@maz.it - Web application by BielleWeb - http://www.bielle.it

settore elettrico > terminali e blocchetti speciali > sistema modulari passo 2,54

Blocchetti Modulari passo 2.54

Fila doppia

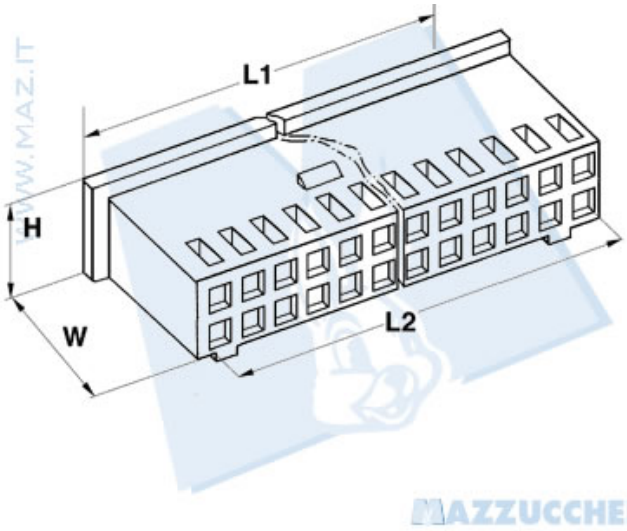

Codice Nr.	NÂ° Vie	H	L1	L2	W
4400/4x2	4x2	4.80	12.20	7.02	13.72
4400/8x2	8x2	4.80	22.36	17.78	13.72
4400/12x2	12x2	4.80	32.52	27.94	13.72
4400/22x2	22x2	4.80	57.92	53.34	13.72

3DI2