settore elettrico > terminali e blocchetti speciali > serie packard

Terminali femmina Packard 2.8

Codice FIAT 1/23301/44

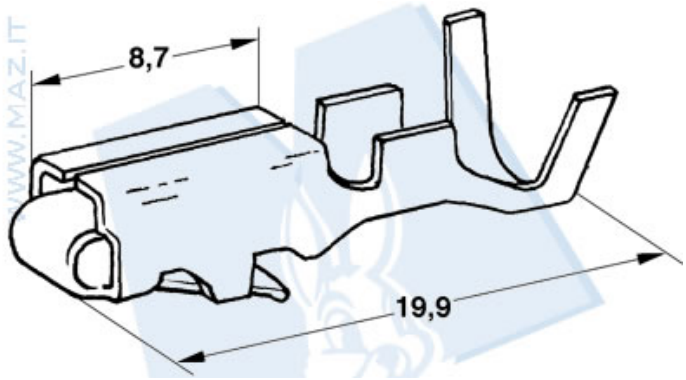

Codice FIAT
1/23301/44

©Mazzucchelli Srl via Sansovino, 243/65/T - 10151 Torino - Italy - tel +39 011 4532064 - fax +39 011 4540930 - www.maz.it - info@maz.it - Web application by BielleWeb - http://www.bielle.it

settore elettrico > terminali e blocchetti speciali > serie packard

Terminali maschio Packard 2.8

Codice FIAT 1/23302/44

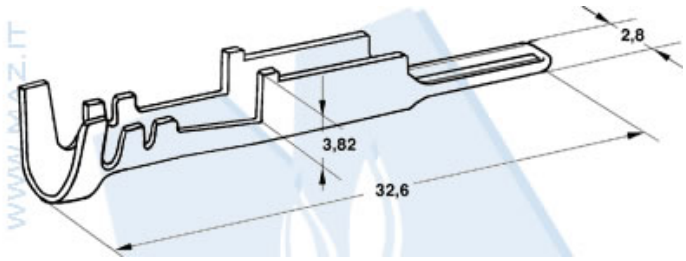

Codice FIAT
1/23302/44

©Mazzucchelli Srl via Sansovino, 243/65/T - 10151 Torino - Italy - tel +39 011 4532064 - fax +39 011 4540930 - www.maz.it - info@maz.it - Web application by BielleWeb - http://www.bielle.it

settore elettrico > terminali e blocchetti speciali > serie packard

Blocchetti 1 via portafemmina Packard 2.8

Codice FIAT 1/23304/87

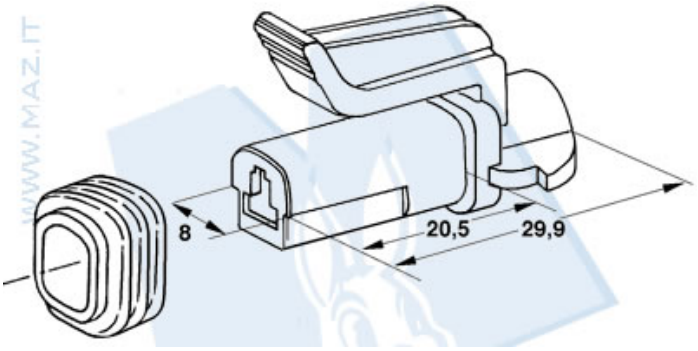

Codice FIAT
1/23304/87

3DI1

settore elettrico > terminali e blocchetti speciali > serie packard

Blocchetti 1 via portamaschio Packard 2.8

Codice FIAT 1/23310/87

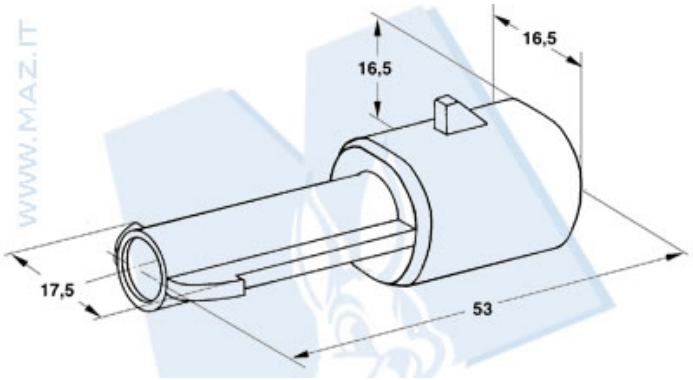

Codice FIAT
1/23310/87

4DI1

settore elettrico > terminali e blocchetti speciali > serie packard

Blocchetti 2 vie portafemmina Packard 2.8

Codice FIAT 1/23305/87

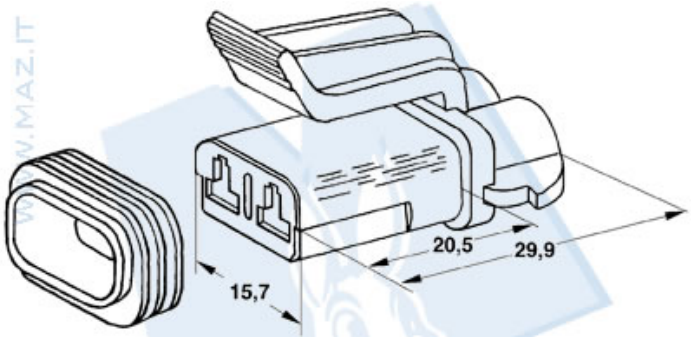

Codice FIAT
1/23305/87

5DI1

settore elettrico > terminali e blocchetti speciali > serie packard

Blocchetti 2 vie portamaschio Packard 2.8

Codice FIAT 1/23311/87

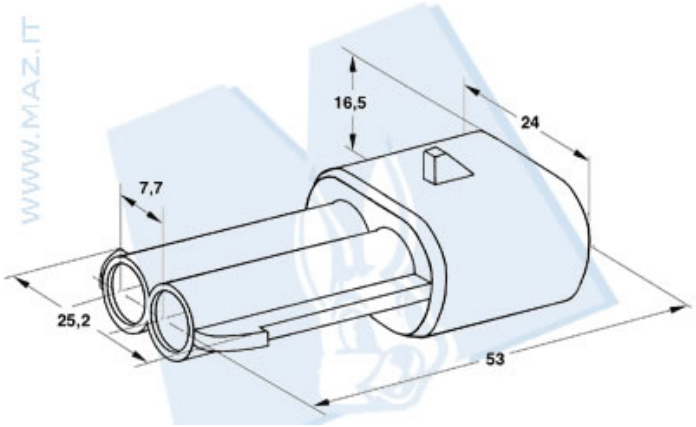

Codice FIAT
1/23311/87

6DI1

settore elettrico > terminali e blocchetti speciali > serie packard

Terminali femmina Packard 1.5

Codice FIAT 1/23316/54

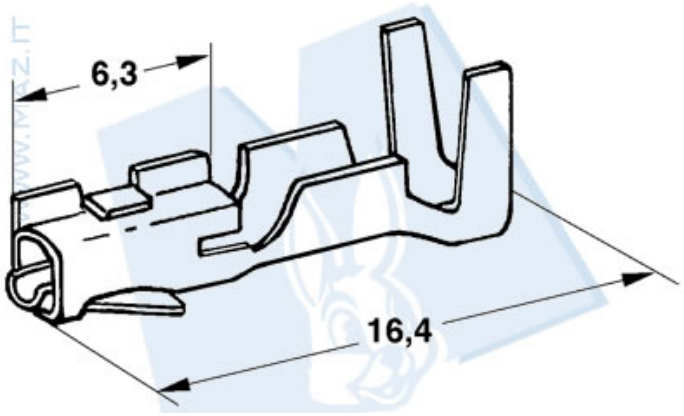

Codice FIAT
1/23316/54

7DI1

settore elettrico > terminali e blocchetti speciali > serie packard

Terminali maschio Packard 1.5

Codice FIAT 1/23317/44

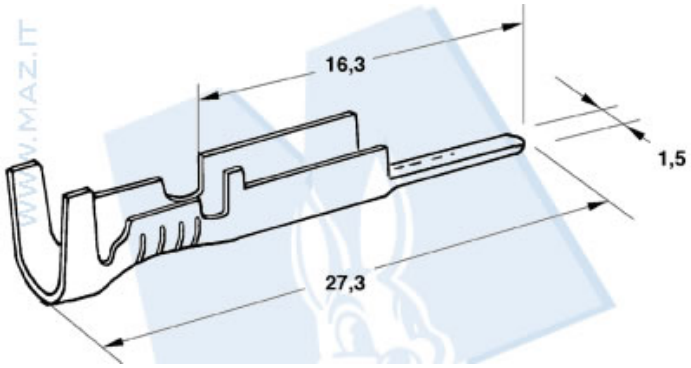

Codice FIAT
1/23317/44

8DI1

settore elettrico > terminali e blocchetti speciali > serie packard

Blocchetti 1 via portafemmina Packard 1.5

Codice FIAT 1/23319/87

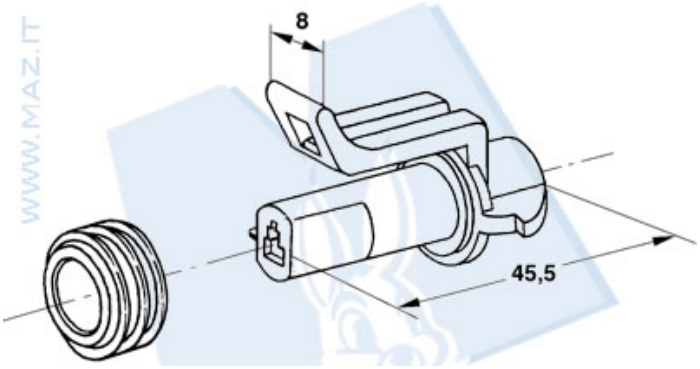

Codice FIAT
1/23319/87

9DI1

settore elettrico > terminali e blocchetti speciali > serie packard

Blocchetti 1 via portamaschio Packard 1.5

Codice FIAT 1/23322/87

Codice FIAT
1/23322/87

10DI1

settore elettrico > terminali e blocchetti speciali > serie packard

Blocchetti 2 vie portafemmina Packard 1.5

Codice FIAT 1/23313/87

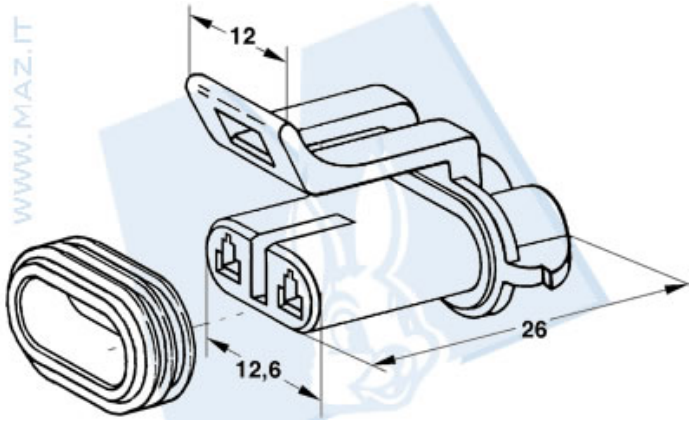

Codice FIAT
1/23313/87

11DI1

settore elettrico > terminali e blocchetti speciali > serie packard

Blocchetti 2 vie portamaschio Packard 1.5

Codice FIAT 1/23323/87

Codice FIAT
1/23323/87

12DI1

settore elettrico > terminali e blocchetti speciali > serie packard

Blocchetti 3 vie portafemmina Packard 1.5

Codice FIAT 1/23314/87

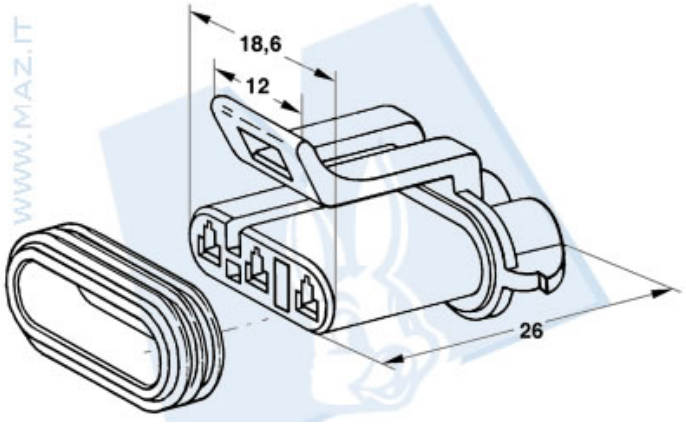

Codice FIAT
1/23314/87

13DI1

settore elettrico > terminali e blocchetti speciali > serie packard

Blocchetti 3 vie portamaschio Packard 1.5

Codice FIAT 1/23324/87

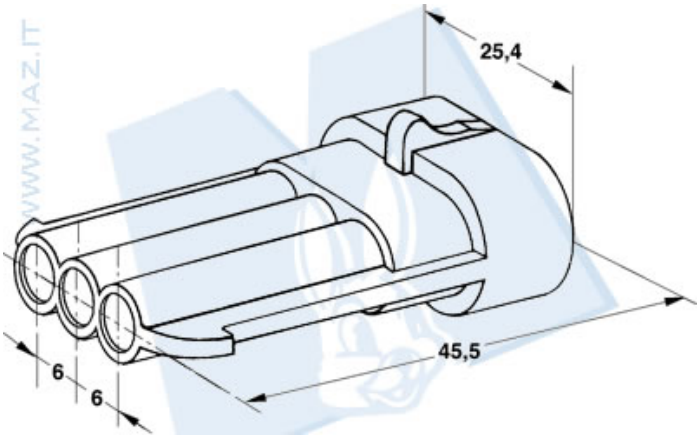

Codice FIAT
1/23324/87

14DI1

settore elettrico > terminali e blocchetti speciali > serie packard

Blocchetti 4 vie portafemmina Packard 1.5

Codice FIAT 1/23315/87

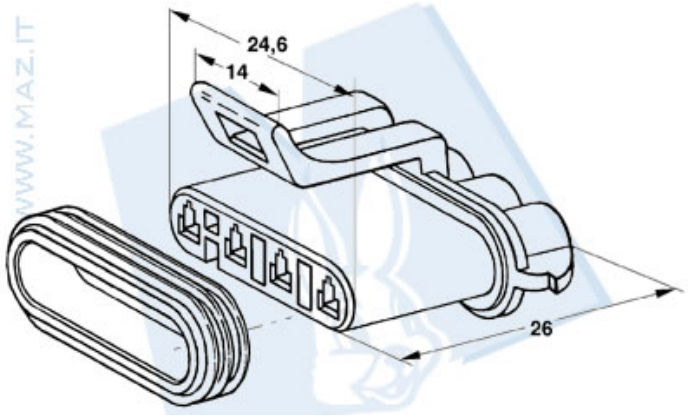

Codice FIAT
1/23315/87

15DI1

settore elettrico > terminali e blocchetti speciali > serie packard

Blocchetti 4 vie portamaschio Packard 1.5

Codice FIAT 1/23325/87

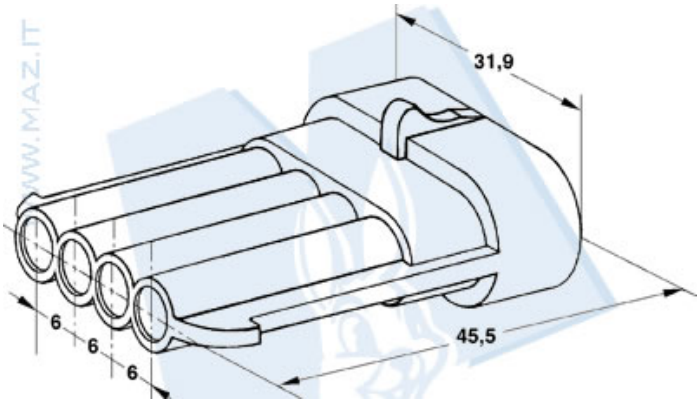

Codice FIAT
1/23325/87

16DI1

settore elettrico > terminali e blocchetti speciali > serie packard

Gommino per terminali Packard

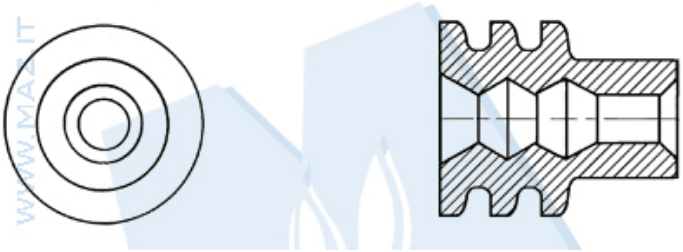

Codice FIAT Nr.	Ã¸ Cavo	Colore
23298/86	2.8 Ã· 3.5	Grigio - Grey
23299/82	3.5 Ã· 4.2	Blu - Blue
23303/83	2.0 Ã· 2.8	Verde - Green
23328/85	2.0 Ã· 2.8	Rosso - Red

17DI1