settore elettrico > terminali e blocchetti speciali > serie per portalampade e portafusibili

Terminale portalampada

Per lampade T5

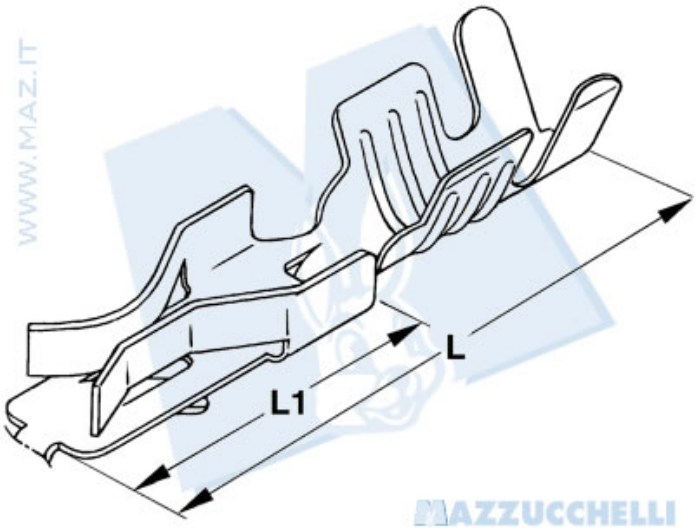

Codice Nr.	Sezione cavo	Spessore materiale	L	L1
3023	0.5 Ã· 2	0.3	17.8	8.3

Utilizzabile solo con blocchetto cod. 4005

©Mazzucchelli Srl via Sansovino, 243/65/T - 10151 Torino - Italy - tel +39 011 4532064 - fax +39 011 4540930 - www.maz.it - info@maz.it - Web application by BielleWeb - http://www.bielle.it

settore elettrico > terminali e blocchetti speciali > serie per portalampade e portafusibili

Blocchetto portalampade

Per lampade T5

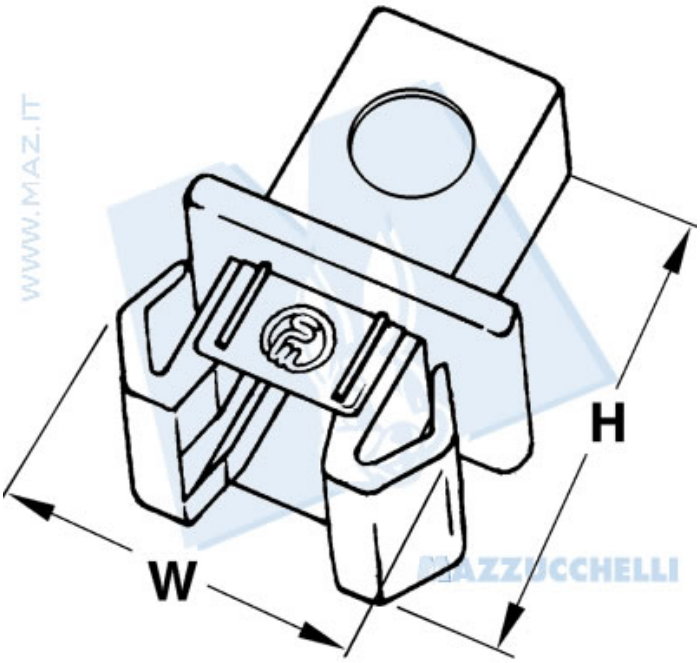

Codice Nr.	Sezione cavo	Ã¸ Isolante	Spessore materiale	H	W
4005 (1)	- - -	- - -	- - -	21	14.5
4013 (2)	- - -	- - -	- - -	21	14.5

(1) Utilizzabile solo con terminale cod. 3023
(2) Utilizzabile solo con terminale cod. 3012/3013

2DI2

settore elettrico > terminali e blocchetti speciali > serie per portalampade e portafusibili

Terminale portalampada

Per lampade T5

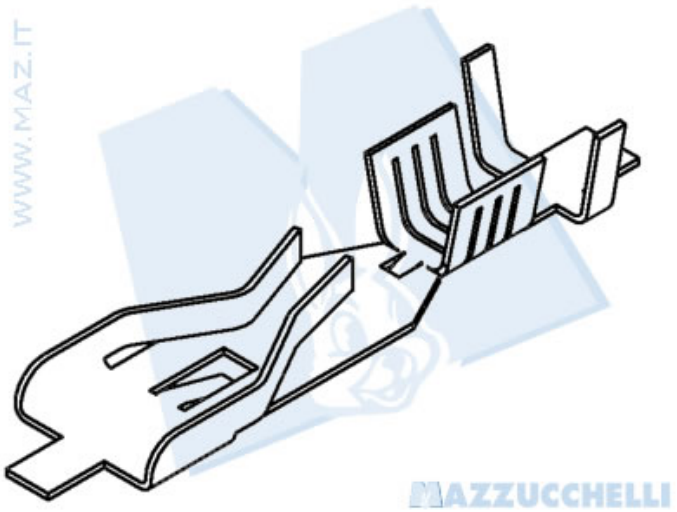

Codice Nr.	Sezione cavo	Spessore materiale	L	L1
3012	0.5 Ã· 1	0.3	17	10
3013	0.75 Ã· 1.5	0.3	17	10

Utilizzabile solo con blocchetto cod. 4013

3DI2

settore elettrico > terminali e blocchetti speciali > serie per portalampade e portafusibili

Terminale portalampada

Per lampade T10

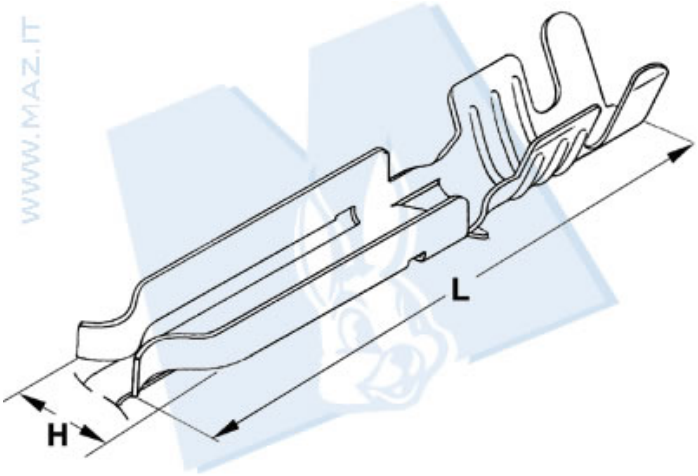

Codice Nr.	Sezione cavo	Ã¸ Isolante	Spessore materiale	L	W
3037	0.5 Ã· 1	2 Ã· 3.3	0.4	22.5	4.4
*0701	0.5 Ã· 1	2 Ã· 3.3	0.4	22.5	4.4

*A bandiera

4DI2

settore elettrico > terminali e blocchetti speciali > serie per portalampade e portafusibili

Blocchetto portalampada

Per lampade T10

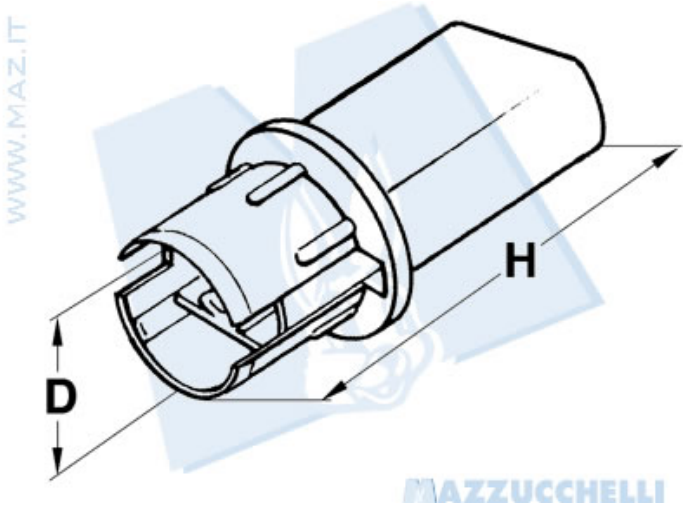

Codice Nr.	Sezione cavo	Ã¸ Isolante	Spessore materiale	D	H
0388	- - -	- - -	- - -	12	29

5DI2

settore elettrico > terminali e blocchetti speciali > serie per portalampade e portafusibili

Blocchetto portafusibile modulare

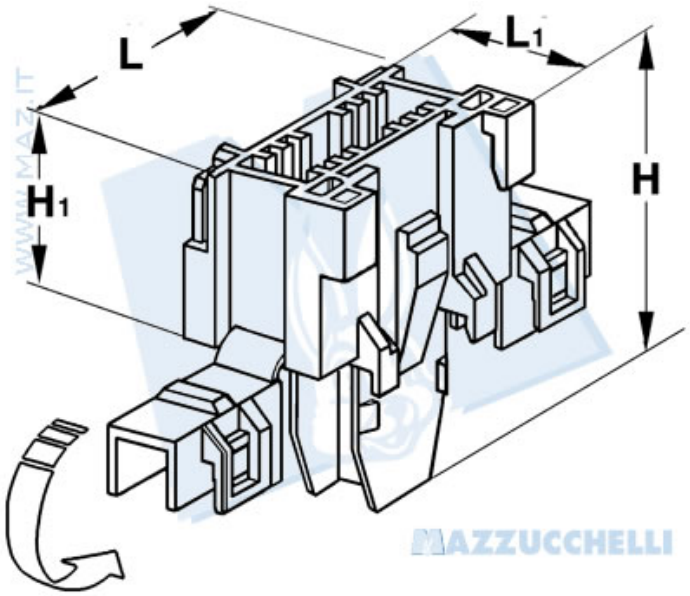

Codice Nr.	H	H1	L	L1
PG 01	36.5	22.5	27.5	17.6

6DI2

settore elettrico > terminali e blocchetti speciali > serie per portalampade e portafusibili

Terminale portafusibile

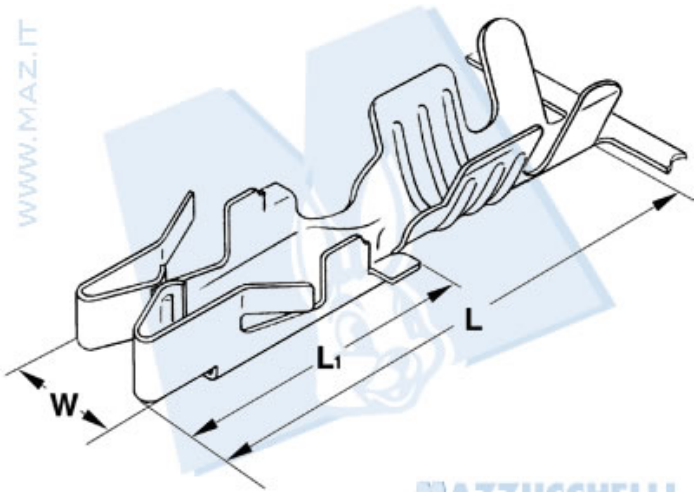

Codice Nr.	H	W	L	L1
5326	- - -	5.3	26	15.5

7DI2

settore elettrico > terminali e blocchetti speciali > serie per portalampade e portafusibili

Terminale portafusibile

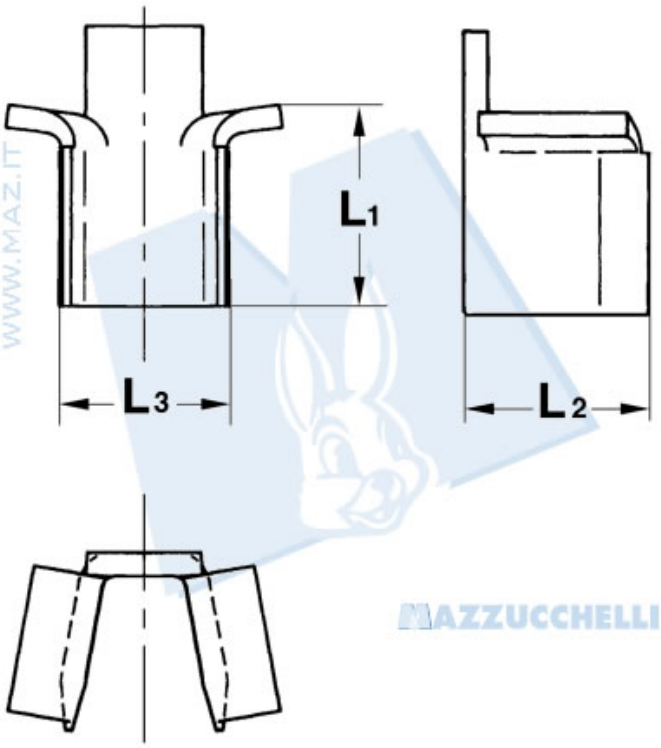

Codice Nr.	Sezione cavo	Ã¸ Isolante	Mat thick	L	L1
10676	0.5 Ã· 1	0.50	4.3	3.2	3.4
10462	0.75 Ã· 1.5	0.50	4.3	3.8	3.4

8DI2

settore elettrico > terminali e blocchetti speciali > serie per portalampade e portafusibili

Blocchetto portalampade per lampade T10

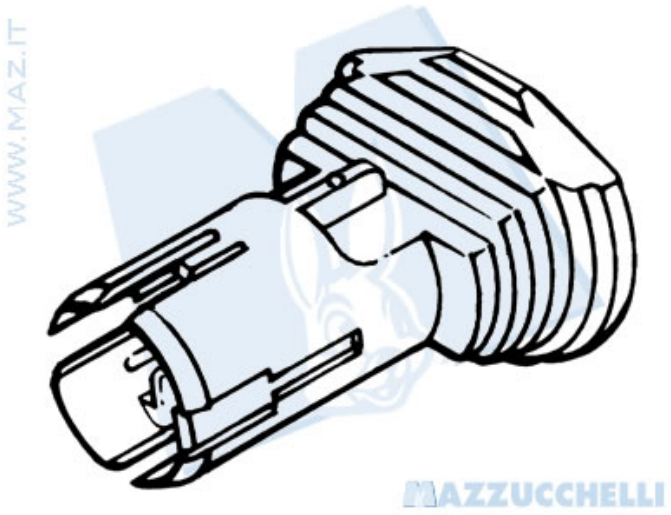

Codice Nr.	D	H	L1
0388/M	12	26	- - -

9DI2

settore elettrico > terminali e blocchetti speciali > serie per portalampade e portafusibili

Terminale portalampada per lampada T10

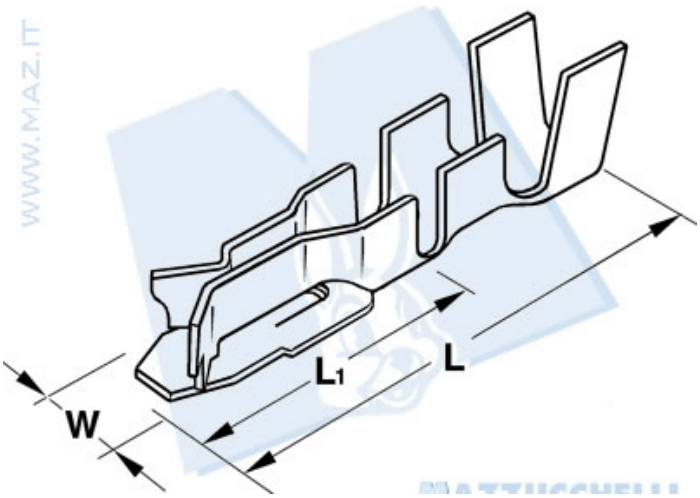

Codice Nr.	L	L1	W
0701/M	20	12.5	5

10DI2