settore elettrico > contatti lamellari > contatti lamellari

Contatti lamellari 90Â°

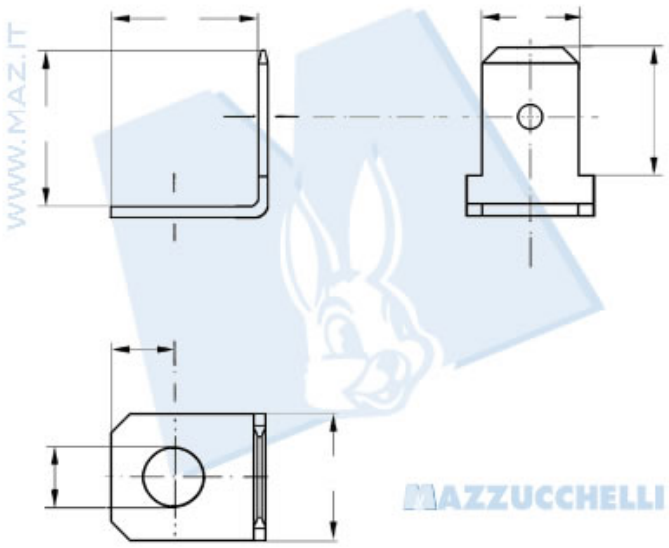

Codice Nr.	Soesspre materiale	A1	A2	A3	L1	L2	L3	D1	W
7507	0.8	4	8	- - -	10.5	8	9.2	4.2	6.3
7508	0.8	4	8	- - -	10.5	8	9.2	5.2	6.3
7518	0.8	4	8	- - -	10.5	8.2	9.2	3.2	6.3
10500	0.5	4.2	7.6	- - -	9	7	9.7	2.7	4.8
10501	0.5	4.2	7.6	- - -	9	7	9.7	3.2	4.8
10502	0.5	4.2	7.6	- - -	9	7	9.7	3.7	4.8
10515	0.5	4.2	7.6	- - -	9	7	10	2.7	4.8
10516	0.5	4.2	7.6	- - -	9	7	10	3.2	4.8

©Mazzucchelli Srl via Sansovino, 243/65/T - 10151 Torino - Italy - tel +39 011 4532064 - fax +39 011 4540930 - www.maz.it - info@maz.it - Web application by BielleWeb - http://www.bielle.it

settore elettrico > contatti lamellari > contatti lamellari

Contatti lamellari 90Â°

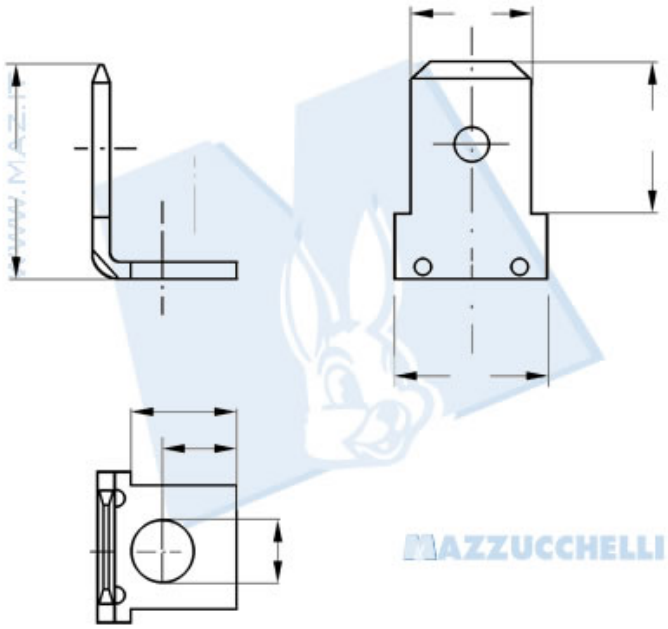

Codice Nr.	Spessore materiale	A1	A2	A3	L1	L2	L3	D1	W
9168	0.8	3.7	8.8	5.8	1.1	8	4.9	2.6	6.3

©Mazzucchelli Srl via Sansovino, 243/65/T - 10151 Torino - Italy - tel +39 011 4532064 - fax +39 011 4540930 - www.maz.it - info@maz.it - Web application by BielleWeb - http://www.bielle.it

settore elettrico > contatti lamellari > contatti lamellari

Contatti lamellari 45Â°

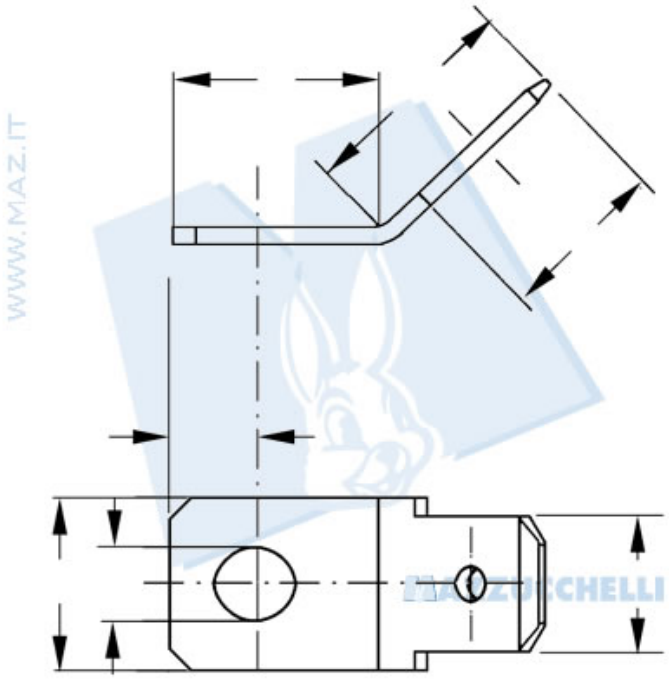

Codice Nr.	Spessore materiale	A1	A2	A3	L1	L2	L3	D1	W
7520	0.8	4	8	- - -	10.2	8.2	9.2	4.2	6.3
7524	0.8	4	8	- - -	9.5	8.2	9.2	4.2	6.3
10495	0.5	4.2	7.6	- - -	8.5	7	9.2	2.7	4.8
10498	0.5	4.2	7.6	- - -	8.5	7	9.2	4.2	4.8
10511	0.8	4.2	7.6	- - -	8.5	7	9.2	3.2	4.8

©Mazzucchelli Srl via Sansovino, 243/65/T - 10151 Torino - Italy - tel +39 011 4532064 - fax +39 011 4540930 - www.maz.it - info@maz.it - Web application by BielleWeb - http://www.bielle.it

settore elettrico > contatti lamellari > contatti lamellari

Contatti lamellari "S"

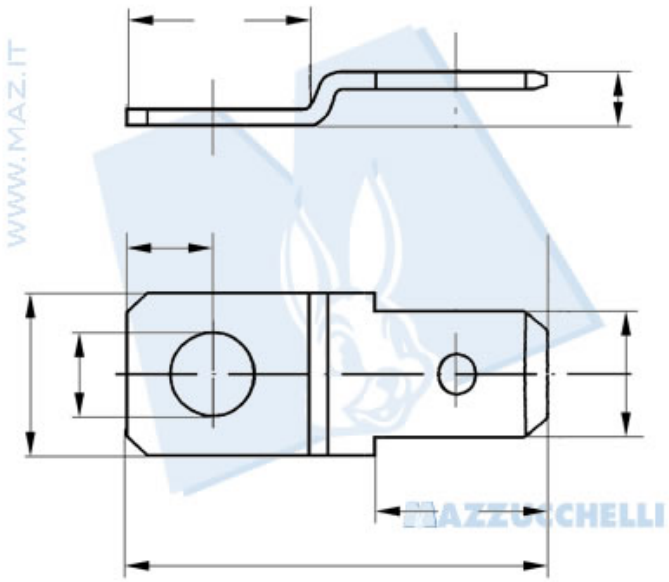

Codice Nr.	Spessore materiale	A1	A2	A3	L1	L2	L3	D1	W
7513	0.8	4	8	2.4	8.5	8.2	19.3	4.2	6.3

4DI1

settore elettrico > contatti lamellari > contatti lamellari

Contatti lamellari piatti

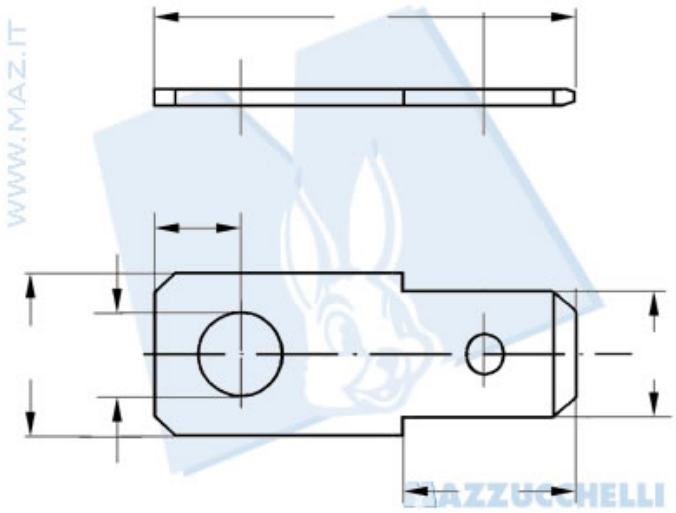

Codice Nr.	Sperrore materiale	A1	A2	A3	L1	L2	L3	D1	W
10490	0.5	4.2	7.6	- - -	18	7	- - -	2.7	4.8
10493	0.5	4.2	7.6	- - -	18	7	- - -	4.2	4.8
10583	0.8	4.2	7.6	- - -	18	7	- - -	4.2	4.8
7501	0.8	4	7	- - -	19.2	8	- - -	4.2	6.3
7531	0.8	4	8	- - -	19.2	8	- - -	4.2	6.3

©Mazzucchelli Srl via Sansovino, 243/65/T - 10151 Torino - Italy - tel +39 011 4532064 - fax +39 011 4540930 - www.maz.it - info@maz.it - Web application by BielleWeb - http://www.bielle.it

settore elettrico > contatti lamellari > contatti lamellari

Contatti lamellati doppi 90Â°

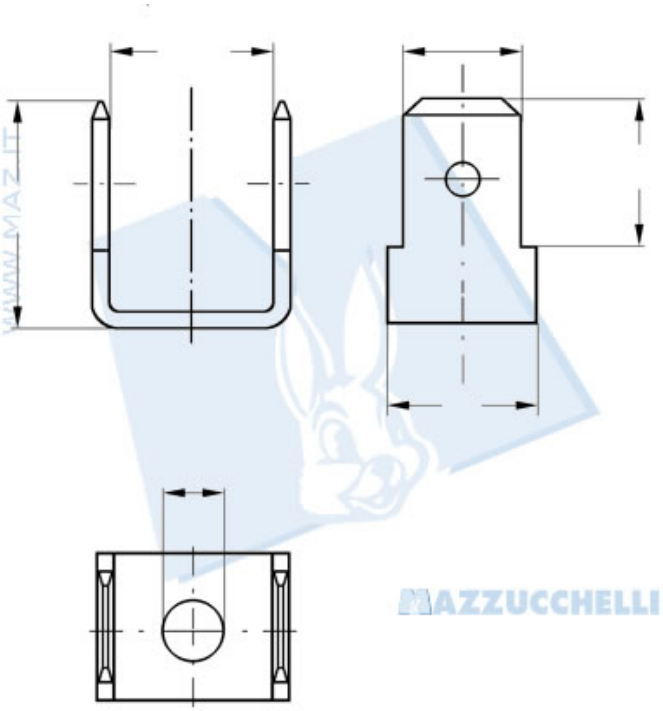

Codice Nr.	Spessore materiale	A1	A2	A3	L1	L2	L3	D1	W
7540	0.8	11	8	- - -	10.4	8	- - -	4.2	6.3

6DI1

settore elettrico > contatti lamellari > contatti lamellari

Contatti lamellari doppi 45Â°

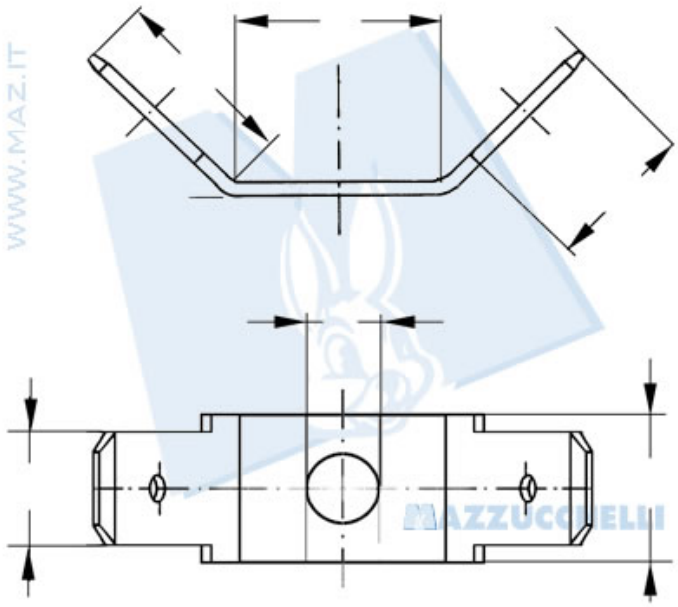

Codice Nr.	Spessore materiale	A1	A2	A3	L1	L2	L3	D1	W
7548	0.8	12	8	- - -	12	8	- - -	4.2	6.3

©Mazzucchelli Srl via Sansovino, 243/65/T - 10151 Torino - Italy - tel +39 011 4532064 - fax +39 011 4540930 - www.maz.it - info@maz.it - Web application by BielleWeb - http://www.bielle.it

settore elettrico > contatti lamellari > contatti lamellari

Contatti lamellari doppi piatti

WWW.MAZ.IT

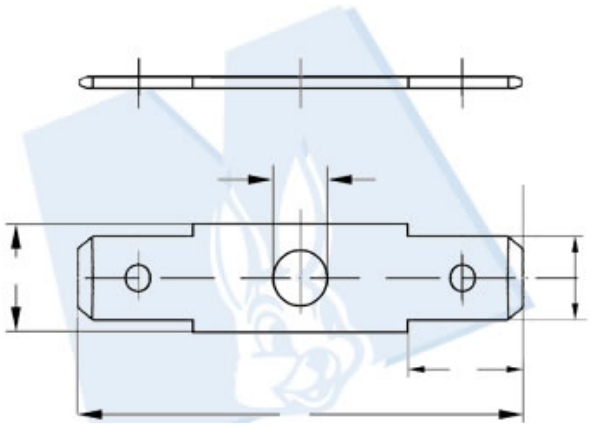

Codice Nr.	Spessore materiale	A1	A2	A3	L1	L2	L3	D1	W
7556	0.8	- - -	8	- - -	30.2	8	- - -	4.2	6.3

©Mazzucchelli Srl via Sansovino, 243/65/T - 10151 Torino - Italy - tel +39 011 4532064 - fax +39 011 4540930 - www.maz.it - info@maz.it - Web application by BielleWeb - http://www.bielle.it