settore elettrico > accessori per quadristica e impiantistica > pressacavi maxiblock

Maxiblock - Passo metrico M 1.5

CEI EN 60423 CEI EN 50262

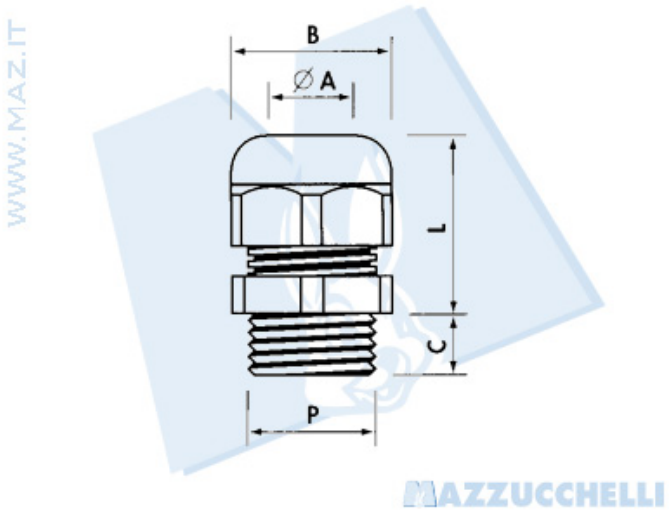

Materiale: Poliammide PA6.6 autoestinguente cl. V2 (UL 94)
Temperatura di impiego: da -20Â°C a +90Â°C (continua) da -20Â°C a +120Â°C (brevi periodi)
Guarnizione: NeopreneÂ®
Grado di protezione: IP 68
Colore: grigio RAL 7035, nero RAL 9005 o grigio scuro RAL 7001

Articolo Grigio Chiaro	P	Foro fissaggio	Ã¸ A min-max (mm)	B Chiave (mm)	C (mm)	L min-max (mm)	Pezzi per confezione
49PC1900.M12	M12X1.5	12.5	3.5-7	15	8	18-22	150
49PC1900.M16	M16X1.5	16.5	6-10	19	8	22-27	200
49PC1900.M20	M20X1.5	20.5	7-13	25	9	24-30	100
49PC1900.M25	M25X1.5	25.5	10-17	30	10	30-41	50
49PC1900.M32	M32X1.5	32.5	13-21	36	10	33-44	25
49PC1900.M40	M40X1.5	40.5	19-28	46	10	36-45	15
49PC1900.M50	M50X1.5	50.5	27-35	55	12	43-52	10
49PC1900.M63	M63X1.5	63.5	34-45	66	12	45-55	5

Disponibili anche nero (aggiungere N dopo il codice articolo) e grigio scuro (aggiungere G dopo il codice articolo)

©Mazzucchelli Srl via Sansovino, 243/65/T - 10151 Torino - Italy - tel +39 011 4532064 - fax +39 011 4540930 - www.maz.it - info@maz.it - Web application by BielleWeb - http://www.bielle.it

settore elettrico > accessori per quadristica e impiantistica > pressacavi maxiblock

Maxiblock - Passo metrico M 1.5 con riduzione del campo di serraggio

CEI EN 60423 CEI EN 50262

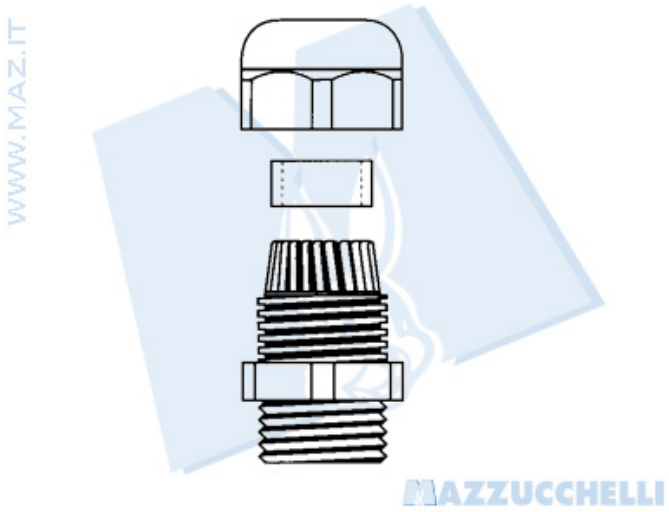

Materiale: Poliammide PA6.6 autoestinguente cl. V2 (UL 94) Temperatura di impiego: da -20Â°C a +90Â°C (continua) da -20Â°C a +120Â°C (brevi periodi) Guarnizione: NeopreneÂ® Grado di protezione: IP 68 Colore: grigio RAL 7035, nero RAL 9005 o grigio scuro RAL 7001

Articolo grigio chiaro	P	Foro fissaggio	Ã¸ A min-max (mm)	B Chiave (mm)	C (mm)	L min-max (mm)	Pezzi per confezione
49PC 1910.M12	M12X1.5	12.5	2-5	15	8	18-22	150
49PC 1910.M16	M16X1.5	16.5	4-7	19	8	22-27	200
49PC 1910.M20	M20X1.5	20.5	5-10	25	9	24-30	100
49PC 1910.M25	M25X1.5	25.5	7-13	30	10	30-41	50
49PC 1910.M32	M32X1.5	32.5	8-14	36	10	33-44	25
49PC 1910.M40	M40X1.5	40.5	15-23	46	10	36-45	15
49PC 1910.M50	M50X1.5	50.5	22-29	55	12	43-52	10
49PC 1910.M63	M63X1.5	63.5	28-39	66	12	45-55	5

Disponibili anche nero (aggiungere N dopo il codice articolo) e grigio scuro (aggiungere G dopo il codice articolo)

©Mazzucchelli Srl via Sansovino, 243/65/T - 10151 Torino - Italy - tel +39 011 4532064 - fax +39 011 4540930 - www.maz.it - info@maz.it - Web application by BielleWeb - http://www.bielle.it

settore elettrico > accessori per quadristica e impiantistica > pressacavi maxiblock

Maxiblock - Passo metrico M 1.5 con filetto lungo

CEI EN 60423 CEI EN 50262

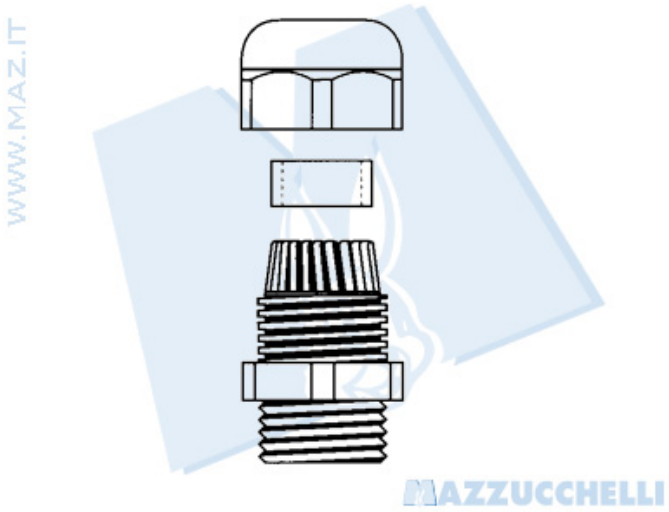

Materiale: Poliammide PA6.6 autoestinguente cl. V2 (UL 94) Temperatura di impiego: da -20Â°C a +90Â°C (continua) da -20Â°C a +120Â°C (brevi periodi) Guarnizione: NeopreneÂ® Grado di protezione: IP 68 Colore: grigio RAL 7035, nero RAL 9005 o grigio scuro RAL 7001

Articolo grigio chiaro	P	Foro fissaggio	Ã¸ A min-max (mm)	B Chiave (mm)	C (mm)	L min-max (mm)	Pezzi per confezione
49PC 1901.M12	M12X1.5	12.5	3.5-7	15	15	18-22	100
49PC 1901.M16	M16X1.5	16.5	6.5-10	19	15	22-27	150
49PC 1901.M20	M20X1.5	20.5	7-13	25	15	24-30	50
49PC 1901.M25	M25X1.5	25.5	10-17	30	15	30-41	50

Disponibili anche nero (aggiungere N dopo il codice articolo) e grigio scuro (aggiungere G dopo il codice articolo)

©Mazzucchelli Srl via Sansovino, 243/65/T - 10151 Torino - Italy - tel +39 011 4532064 - fax +39 011 4540930 - www.maz.it - info@maz.it - Web application by BielleWeb - http://www.bielle.it

settore elettrico > accessori per quadristica e impiantistica > pressacavi maxiblock

Maxiblock - Passo Pg

DIN 40 430

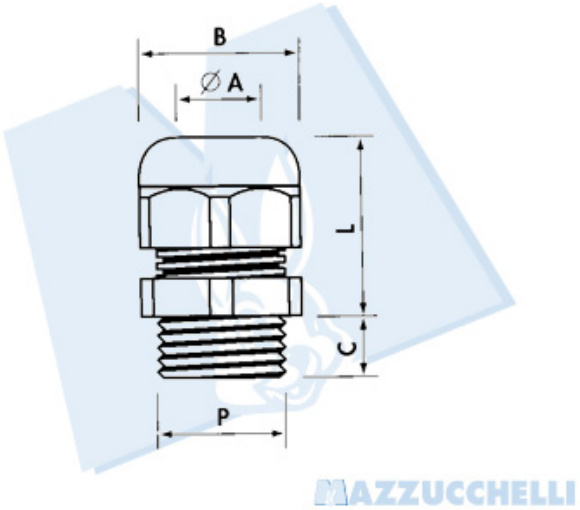

Materiale: Poliammide PA6.6 autoestinguente cl. V2 (UL 94)
Temperatura di impiego: da -20Â°C a +90Â°C (continua) da -20Â°C a +120Â°C (brevi periodi)
Guarnizione: NeopreneÂ®
Grado di protezione: IP 68
Colore: grigio RAL 7035, nero RAL 9005 o grigio scuro RAL 7001

Articolo grigio chiaro	P	Foro fissaggio	Ã¸ A min-max (mm)	B Chiave (mm)	C (mm)	L min-max (mm)	Pezzi per confezione
49PC1900.07	Pg 7	12.5	4-6.5	15	8	18-22	150
49PC1900.09	Pg 9	15.5	5-8	19	8	22-26	200
49PC1900.11	Pg 11	19	5-10	22	8	23-28	150
49PC1900.13	Pg 13.5	20.5	7-12	24	9	24-29	100
49PC1900.16	Pg 16	22.5	10-14	27	10	26-31	50
49PC1900.21	Pg 21	29	13-18	33	12	30-35	50
49PC1900.29	Pg 29	37	18-25	42	12	33-39	25
49PC1900.36	Pg 36	47	20-32	53	14	42-49	10
49PC1900.42	Pg 42	54	28-38	60	14	42-50	5
49PC1900.48	Pg 48	60	40-44	65	15	42-50	5

Disponibili anche nero (aggiungere N dopo il codice articolo) e grigio scuro (aggiungere G dopo il codice articolo)

©Mazzucchelli Srl via Sansovino, 243/65/T - 10151 Torino - Italy - tel +39 011 4532064 - fax +39 011 4540930 - www.maz.it - info@maz.it - Web application by BielleWeb - http://www.bielle.it

settore elettrico > accessori per quadristica e impiantistica > pressacavi maxiblock

Maxiblock - Passo Pg con riduzione del campo di serraggio

DIN 40 430

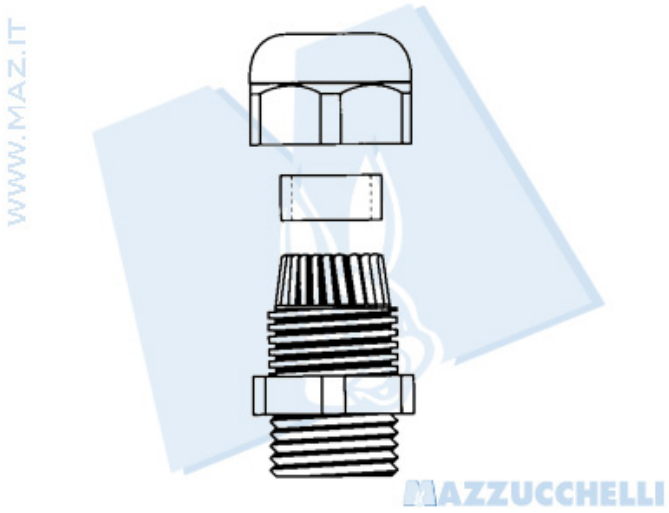

Materiale: Poliammide PA6.6 autoestinguente cl. V2 (UL 94)
Temperatura di impiego: da -20Â°C a +90Â°C (continua) da -20Â°C a +120Â°C (brevi periodi)
Guarnizione: NeopreneÂ®
Grado di protezione: IP 68
Colore: grigio RAL 7035, nero RAL 9005 o grigio scuro RAL 7001

Articolo grigio chiaro	P	Foro fissaggio	Ã¸ A min-max (mm)	B Chiave (mm)	C (mm)	L min-max (mm)	Pezzi per confezione
49PC 1910.07	Pg 7	12.5	2-5	15	8	18-22	150
49PC 1910.09	Pg 9	15.5	2-6	19	8	22-26	200
49PC 1910.11	Pg 11	19	4-7	22	8	23-28	150
49PC 1910.13	Pg 13.5	20.5	5-10	24	9	24-29	100
49PC 1910.16	Pg 16	22.5	6-12	27	10	26-31	50
49PC 1910.21	Pg 21	29	9-16	33	12	30-35	50

Disponibili anche nero (aggiungere N dopo il codice articolo)

©Mazzucchelli Srl via Sansovino, 243/65/T - 10151 Torino - Italy - tel +39 011 4532064 - fax +39 011 4540930 - www.maz.it - info@maz.it - Web application by BielleWeb - http://www.bielle.it

settore elettrico > accessori per quadristica e impiantistica > pressacavi maxiblock

Maxiblock - Passo GAS

ISO 228/1

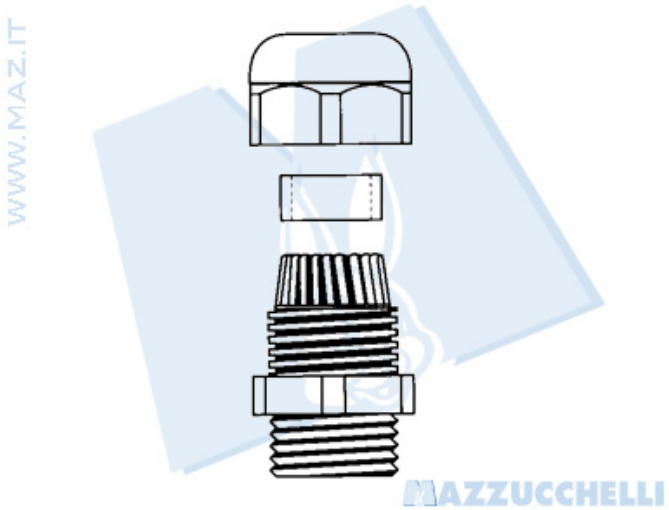

Materiale: Poliammide PA6.6 autoestinguente cl. V2 (UL 94)
Temperatura di impiego: da -20Â°C a +90Â°C (continua) da -20Â°C a +120Â°C (brevi periodi)
Guarnizione: NeopreneÂ®
Grado di protezione: IP 68
Colore: grigio RAL 7035, nero RAL 9005 o grigio scuro RAL 7001

Articolo grigio chiaro	P	Foro fissaggio	Ã¸ A min-max (mm)	B Chiave (mm)	C (mm)	L min-max (mm)	Pezzi per confezione
49PC1900.14	G1/4"	13.5	3-6.5	15	8	18-22	100
49PC1900.38	G3/8"	17	4-8	19	8	22-26	100
49PC1900.12	G1/2"	21.5	6-12	24	10	24-29	100
49PC1900.34	G3/4"	27	13-18	33	12	30-35	25

Disponibili anche nero (aggiungere N dopo il codice articolo)

©Mazzucchelli Srl via Sansovino, 243/65/T - 10151 Torino - Italy - tel +39 011 4532064 - fax +39 011 4540930 - www.maz.it - info@maz.it - Web application by BielleWeb - http://www.bielle.it