settore elettrico > accessori per quadristica e impiantistica > pressacavi in poliammide ip 54

# Pressacavi - Passo Pg

## DIN 40 430

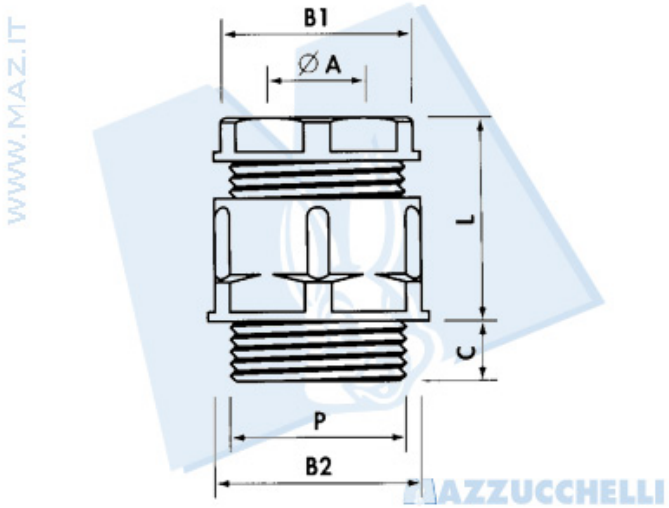


Materiale: Poliammide PA6.6 autoestinguente cl. V0 (UL 94)
Temperatura di impiego: da -20Â°C a +90Â°C (continua) da -20Â°C a +110Â°C (brevi periodi)
Guarnizione: PVC 50 sh
Grado di protezione: IP 54
Colore: grigio RAL 7035 o nero RAL 9005
Dimensioni per serie Pg: a norma DIN 46 320

| Articolo grigio chiaro | P | Foro fissaggio | Ã, A min-max (mm) | B1 Chiave testina (mm) | B2 Chiave corpo (mm) | C (mm) | L min-max (mm) | Pezzi per confezione |
|---|---|---|---|---|---|---|---|---|
| 49PC 1709 | Pg 7 | 12.5 | 5.5-7 | 15 | 16 | 8 | 16-20 | 100 |
| *49PC 1700 | Pg 9 | 15.5 | 6.5-8.5 | 17 | 20 | 8 | 19-22 | 100 |
| *49PC 1701 | Pg 11 | 19 | 8-10 | 19 | 22 | 8 | 21-25 | 100 |
| *49PC 1702 | Pg 13.5 | 20.5 | 8-11 | 21 | 24 | 9 | 22-26 | 100 |
| 49PC 1703 | Pg 16 | 22.5 | 11-14 | 23 | 27 | 10 | 24-33 | 50 |
| 49PC 1704 | Pg 21 | 29 | 14.5-18 | 30 | 33 | 11 | 25-32 | 25 |
| 49PC 1705 | Pg 29 | 37 | 19-26 | 40 | 42 | 11 | 27-32 | 10 |
| 49PC 1706 | Pg 36 | 47 | 30-34 | 50 | 53 | 14 | 33-42 | 10 |
| 49PC 1707 | Pg 42 | 54 | 30-38 | 55 | 60 | 13 | 37-48 | 5 |
| 49PC 1708 | Pg 48 | 60 | 38-44 | 60 | 65 | 14.5 | 37-48 | 5 |

*Disponibili anche nero (aggiungere N dopo il codice articolo)



©Mazzucchelli Srl via Sansovino, 243/65/T - 10151 Torino - Italy - tel +39 011 4532064 - fax +39 011 4540930 - www.maz.it - info@maz.it - Web application by BielleWeb - http://www.bielle.it

settore elettrico > accessori per quadristica e impiantistica > pressacavi in poliammide ip 54

# Pressacavi - Passo GAS

## ISO 228/1

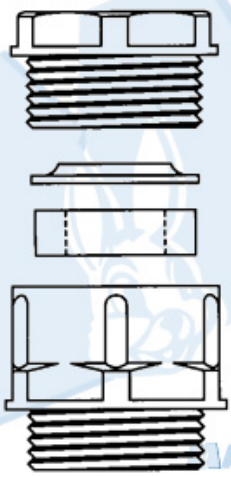

Materiale: Poliammide PA6.6 autoestinguente cl. V0 (UL 94)
Temperatura di impiego: da -20Â°C a +90Â°C (continua) da -20Â°C a +110Â°C (brevi periodi)
Guarnizione: PVC 50 sh
Grado di protezione: IP 54
Colore: grigio RAL 7035 o nero RAL 9005
Dimensioni per serie Pg: a norma DIN 46 320

| Articolo grigio chiaro | P | Foro fissaggio | Ã¸ A min-max (mm) | B1 Chiave testina (mm) | B2 Chiave corpo (mm) | C (mm) | L min-max (mm) | Pezzi per confezione |
|---|---|---|---|---|---|---|---|---|
| 49PC 1400 | G1/4" | 13.5 | 5.5-7 | 15 | 16 | 8 | 16-20 | 100 |
| *49PC 1401 | G3/8" | 17 | 6.5-8.5 | 17 | 20 | 8 | 19-22 | 100 |
| *49PC 1401B | G3/8" | 17 | 8-10 | 19 | 22 | 8 | 18-24 | 100 |
| *49PC 1401C | G3/8" | 17 | 10-12 | 22 | 24 | 9 | 22-26 | 100 |
| *49PC 1402 | G1/2" | 21.5 | 8-11 | 21 | 24 | 9 | 22-26 | 100 |
| 49PC 1403 | G5/8" | 23.5 | 11-14 | 23 | 27 | 10 | 24-33 | 50 |
| 49PC 1404 | G3/4" | 27 | 14.5-18 | 30 | 33 | 11 | 25-32 | 25 |
| 49PC 1405 | G1" | 34 | 17-22 | 34 | 38 | 11.5 | 27-35 | 10 |
| 49PC 1407 | G1"1/2 | 48 | 30-34 | 50 | 53 | 14 | 33-42 | 10 |
| 49PC 1408 | G2" | 60 | 38-44 | 60 | 65 | 14.5 | 37-48 | 5 |

*Disponibili anche nero (aggiungere N dopo il codice articolo)



©Mazzucchelli Srl via Sansovino, 243/65/T - 10151 Torino - Italy - tel +39 011 4532064 - fax +39 011 4540930 - www.maz.it - info@maz.it - Web application by BielleWeb - http://www.bielle.it

settore elettrico > accessori per quadristica e impiantistica > pressacavi in poliammide ip 54

# Pressacavi - Passo Metrico M 1.5

## CEI EN 60423

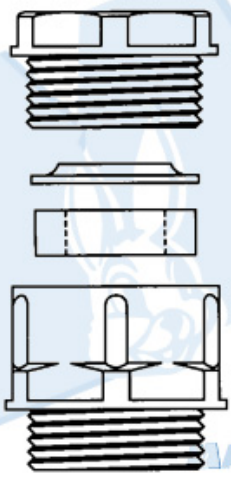

Materiale: Poliammide PA6.6 autoestinguente cl. V0 (UL 94)
Temperatura di impiego: da -20Â°C a +90Â°C (continua) da -20Â°C a +110Â°C (brevi periodi)
Guarnizione: PVC 50 sh
Grado di protezione: IP 54
Colore: grigio RAL 7035 o nero RAL 9005
Dimensioni per serie Pg: a norma DIN 46 320

| Articolo grigio chiaro | P | Foro fissaggio | Ã¸ A min-max (mm) | B1 Chiave testina (mm) | B2 Chiave corpo (mm) | C (mm) | L min-max (mm) | Pezzi per confezione |
|---|---|---|---|---|---|---|---|---|
| 49PC 1730M20 | M20X1.5 | 20.5 | 8-11 | 21 | 24 | 9 | 22-26 | 100 |

Disponibili anche nero (aggiungere N dopo il codice articolo)

3DI1