settore elettrico > accessori per quadristica e impiantistica > controdadi in poliammide

Controdadi - Passo metrico M 1.5

CEI EN 60423

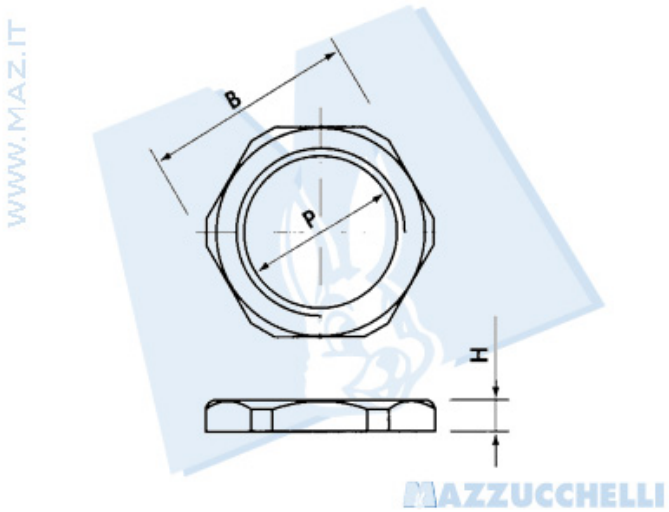

Materiale: Poliammide PA autoestinguente
Temperatura di impiego: da -20Â°C a +90Â°C (continua) da -20Â°C a +110Â°C (brevi periodi)
Colore: grigio RAL 7035 o nero RAL 9005

Articolo grigio chiaro	P	B Chiave (mm)	H (mm)	Pezzi per confezione
49PC 1112	M12x1.5	17	5	100
49PC 1116	M16x1.5	22	5	100
49PC 1120	M20x1.5	27	6	100
49PC 1125	M25x1.5	32	6	100
49PC 1132	M32x1.5	41	7	50

Disponibili anche nero (aggiungere N dopo il codice articolo)

©Mazzucchelli Srl via Sansovino, 243/65/T - 10151 Torino - Italy - tel +39 011 4532064 - fax +39 011 4540930 - www.maz.it - info@maz.it - Web application by BielleWeb - http://www.bielle.it

settore elettrico > accessori per quadristica e impiantistica > controdadi in poliammide

Controdadi - Passo Pg

DIN 40 430
 Dimensioni DIN 46320

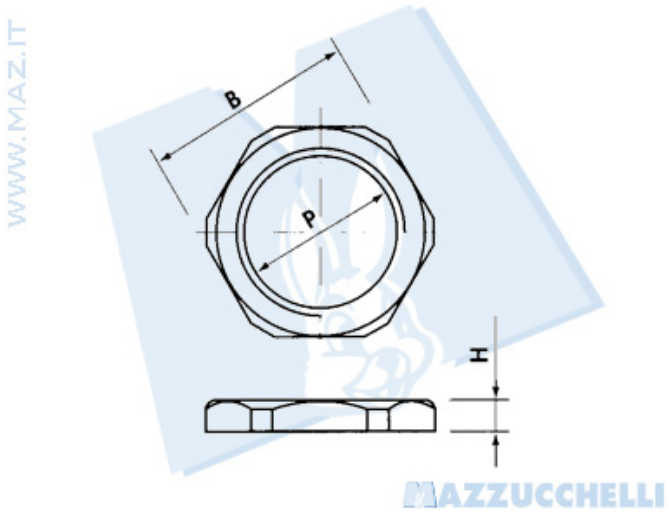

Materiale: Poliammide PA autoestinguente
Temperatura di impiego: da -20Â°C a +90Â°C (continua) da -20Â°C a +110Â°C (brevi periodi)
Colore: grigio RAL 7035 o nero RAL 9005

Articolo grigio chiaro	P	B Chiave (mm)	H (mm)	Pezzi per confezione
49PC 1719	Pg 7	19	5	100
49PC 1710	Pg 9	22	5	100
49PC 1711	Pg 11	24	5	100
49PC 1712	Pg 13.5	27	6	100
49PC 1713	Pg 16	30	6	100
49PC 1714	Pg 21	36	7	100
49PC 1715	Pg 29	45	7.5	50

Disponibili anche nero (aggiungere N dopo il codice articolo)

©Mazzucchelli Srl via Sansovino, 243/65/T - 10151 Torino - Italy - tel +39 011 4532064 - fax +39 011 4540930 - www.maz.it - info@maz.it - Web application by BielleWeb - http://www.bielle.it

settore elettrico > accessori per quadristica e impiantistica > controdadi in poliammide

Controdadi - Passo GAS

ISO 228/1

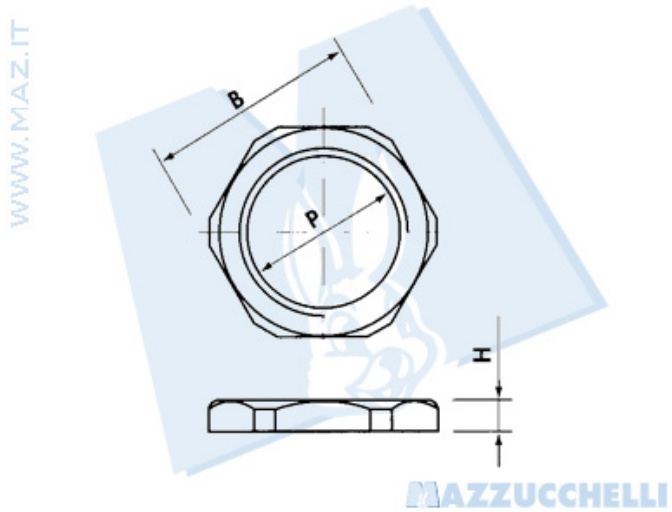

Materiale: Poliammide PA autoestinguente
Temperatura di impiego: da -20Â°C a +90Â°C (continua) da -20Â°C a +110Â°C (brevi periodi)
Colore: grigio RAL 7035 o nero RAL 9005

Articolo grigio chiaro	P	B Chiave (mm)	H (mm)	Pezzi per confezione
49PC 1410	G1/4"	19	5	100
49PC 1411	G3/8"	23	6	100
49PC 1412	G1/2"	27	6	100
49PC 1413	G5/8"	30	6	100
49PC 1414	G3/4"	34	7	100
49PC 1415	G1"	40	7	50

Disponibili anche nero (aggiungere N dopo il codice articolo)

©Mazzucchelli Srl via Sansovino, 243/65/T - 10151 Torino - Italy - tel +39 011 4532064 - fax +39 011 4540930 - www.maz.it - info@maz.it - Web application by BielleWeb - http://www.bielle.it