settore elettrico > accessori per quadristica e impiantistica > pressacavi in ottone ip 68

Pressacavi ottone - Passo Metrico M 1.5

CEI EN 60423 - CEI EN 50262

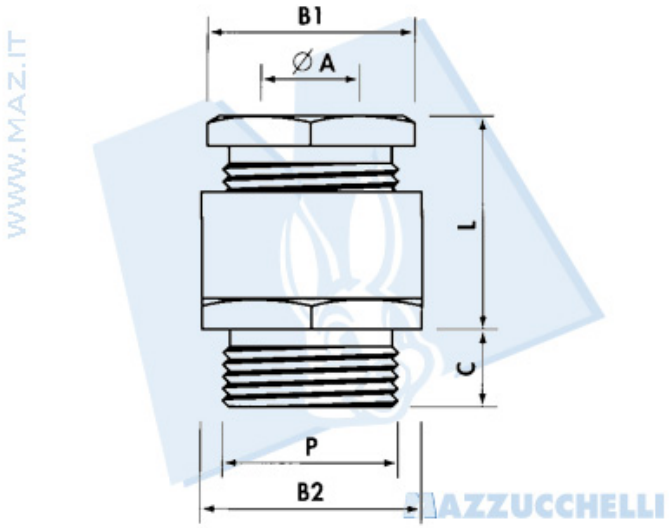

Materiale: Ottone nichelato
Guarnizione: Gomma NR 55 sh A
Grado di protezione: IP 54

	P	Foro fissaggio	Ã¸ A min-max (mm)	B1 Chiave testina (mm)	B2 Ciave corpo (mm)	C (mm)	L min-max (mm)	Pezzi per confezione
	M12x1.5	12.5	4-6	13	14	5	13-16	100
	M16x1.5	16.5	8-10	15	17	5	14-17	100
	M20x1.5	20.5	10-12	20	22	6	16-19	50
	M25x1.5	25.5	17-19	28	30	7	19-23	50
	M32x1.5	32.5	26-28	37	39	8	21-25	50
	M40x1.5	40.5	33-35	47	50	8	24-30	20
	M50x1.5	50.5	39-41	54	57	9	28-34	5
	M63x1.5	63.5	43-45	60	66/68	10	30-36	5

©Mazzucchelli Srl via Sansovino, 243/65/T - 10151 Torino - Italy - tel +39 011 4532064 - fax +39 011 4540930 - www.maz.it - info@maz.it - Web application by BielleWeb - http://www.bielle.it

settore elettrico > accessori per quadristica e impiantistica > pressacavi in ottone ip 68

Pressacavi ottone - Passo Pg

DIN 40 430 - Dimensioni DIN 460320

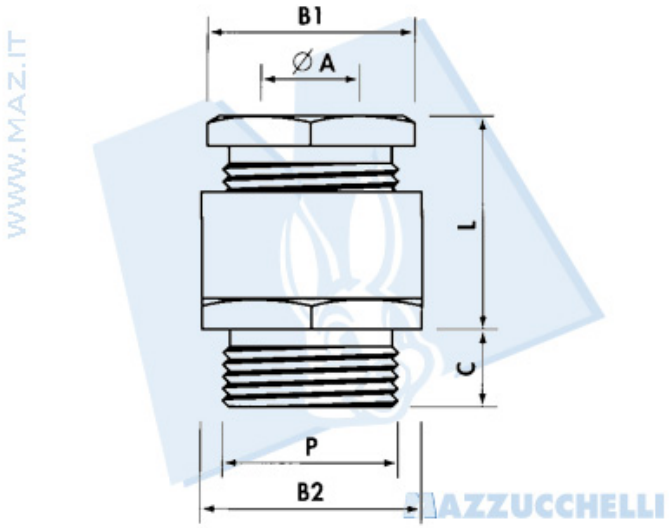

Materiale: Ottone nichelato
Guarnizione: Gomma NR 55 sh A
Grado di protezione: IP 54

	P	Foro Fixing	Ã¸ A min-max (mm)	B1 Chiave testina (mm)	B2 Chiave corpo (mm)	C (mm)	L min-max (mm)	Pezzi per confezione
	Pg 7	12.5	5-7	13	14	5	13-16	50
	Pg 9	15.5	8-10	15	17	6	14-17	100
	Pg 11	19	8-10	18	20	6	14-18	50
	Pg 13.5	20.5	10-12	20	22	6.5	16-19	50
	Pg 16	22.5	12-14	22	24	6.5	17-20	50
	Pg 21	29	17-19	28	30	7	19-23	50
	Pg 29	37	26-28	37	40	8	21-25	15
	Pg 36	47	33-35	47	50	9	24-30	10
	Pg 42	54	39-41	54	57	10	28-34	10
	Pg 48	60	43-45	60	64	10	30-36	10

©Mazzucchelli Srl via Sansovino, 243/65/T - 10151 Torino - Italy - tel +39 011 4532064 - fax +39 011 4540930 - www.maz.it - info@maz.it - Web application by BielleWeb - http://www.bielle.it

settore elettrico > accessori per quadristica e impiantistica > pressacavi in ottone ip 68

Pressacavi ottone - Passo GAS

ISO 228/1

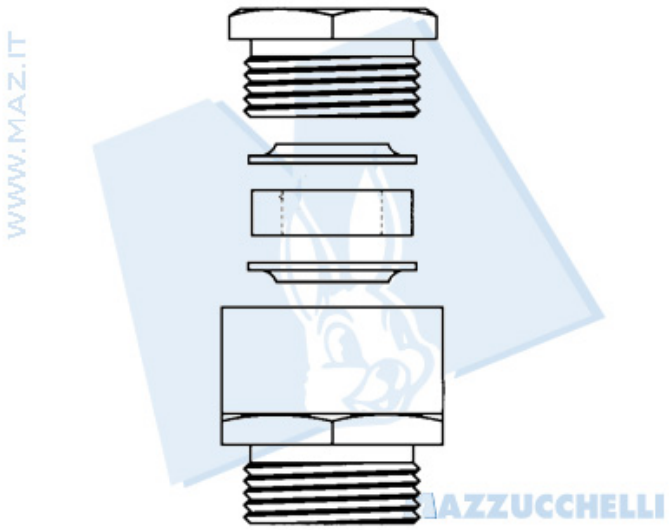

Materiale: Ottone
Guarnizione: PVC 50 sh A
Grado di protezione: IP 54

Articolo ottone	P	Foro fissaggio	Ã¸ A min-max (mm)	B1 Chiave testina (mm)	B2 Chiave corpo (mm)	C (mm)	L min-max (mm)	Pezzi per confezione
49PC 200101441	G1/4"	13.5	5.5-7	13	15	6.5	14-17	100
49PC 207101441	G1/4"	13.5	5.5-7	13	Ã¸ 15	6.5	14-17	100
49PC 200103841	G3/8"	17	6.5-8.5	17	19	7.5	15-19	100
49PC 200101241	G1/2"	21.5	8-11	21	23	8	17-23	100
49PC 200105841	G5/8"	23.5	11-14	23	25	8.5	20-24	50
49PC 200103441	G3/4"	27	14.5-17.5	27	29	9	20-26	50
49PC 200110041	G1"	34	18-22	34	36	10	23-28	25
49PC 200111841	G1"1/8	38	21-26	38	40	10.5	23-28	25
49PC 200111441	G1"1/4	42	28-32	42	45	11.5	25-31	20
49PC 200111241	G1"1/2	48	32-36	48	50	11.5	28-35	20
49PC 200120041	G2"	60	38-42	60	64	13.5	31-37	10
*49PC 200121221	G2"1/2	76	44-57	80	80	20	32-37	5
*49PC 200130021	G3"	89	67-69	95	95	20	42-52	5

Disponibili anche NICHELATI: aggiungere N dopo il codice articolo
 *Guarnizione in CLOROPRENE

3DI1