componenti auto > fusibili e portafusibili > fusibili e portafusibili

Fusibili a lama

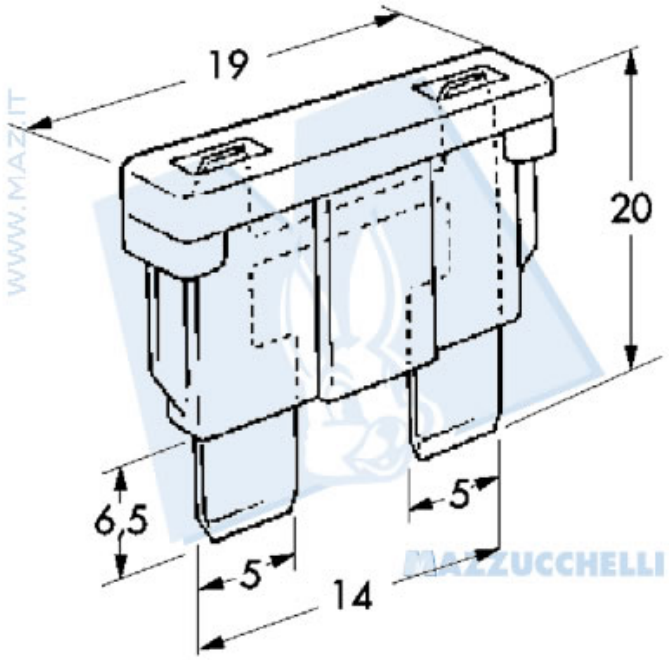

Cod. Nr.	Ampere	Colore
51FU000	3 A	Viola - Violet
51FU004	4 A	Rosso chiaro - Light red
51FU005	5 A	Marrone chiaro - Light browm
51FU010	7.5 a	Marrone - Brown
51FU015	10 A	Rosso - Red
51FU020	15 A	Azzurro - Light blue
51FU025	20 A	Giallo - Yellow
51FU030	25 A	Trasparente - Trasparent
51FU035	30 A	Verde - Green
51FU040	40 A	Arancione - Orange

Confezione: box 100 pz.

1DI8

componenti auto > fusibili e portafusibili > fusibili e portafusibili

Fusibili a lama MINI

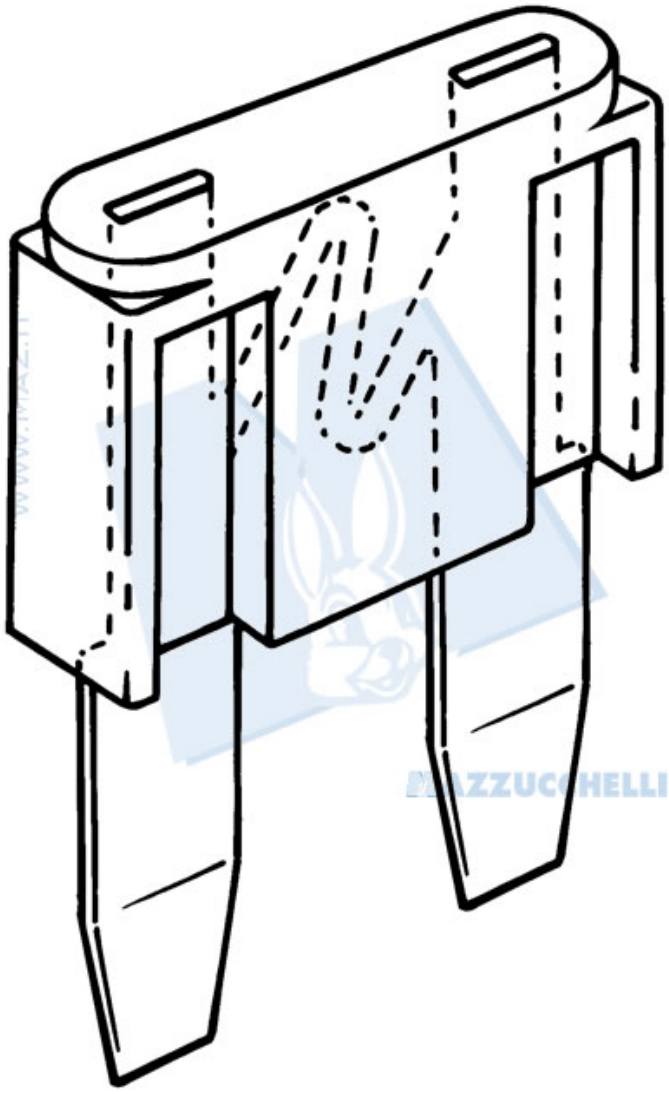

Cod. Nr.	Ampere	Colore
51FU102	2 A	Grigio - Grey
51FU103	3 A	Viola - Violet
51FU104	4 A	Rosso chiaro - Light red
51FU105	5 A	Marrone chiaro - Light brown
51FU175	7.5 A	Marrone - Brown
51FU110	10 A	Rosso - Red
51FU115	15 A	Azzurro - Light blue
51FU120	20 A	Giallo - Yellow
51FU125	25 A	Trasparente - Trasparent
51FU130	30 A	Verde - Green

2DI8

Confezione: box 50 pz.

componenti auto > fusibili e portafusibili > fusibili e portafusibili

Fusibili a lama MAXI

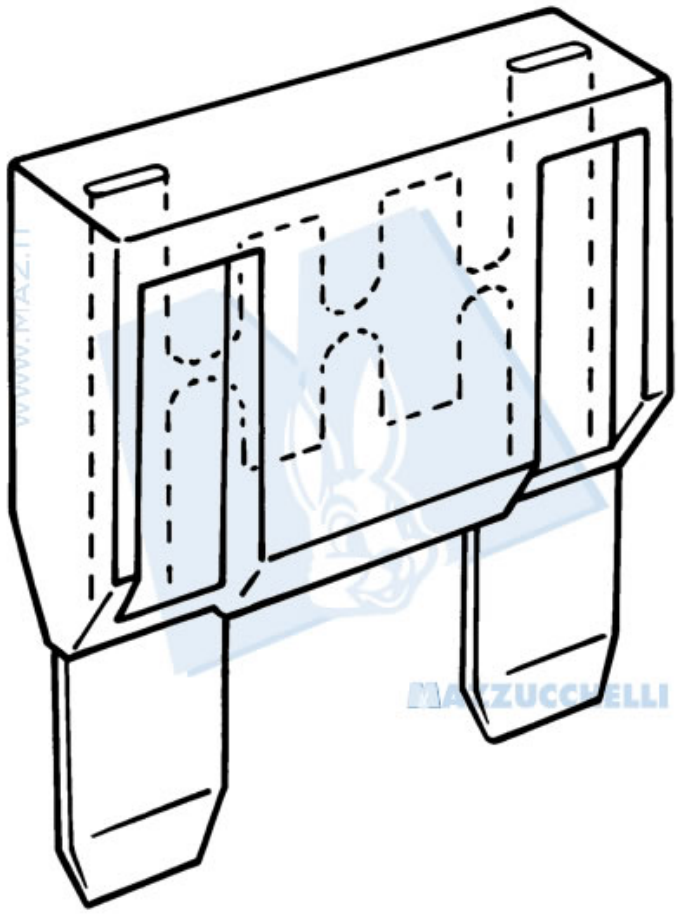

Cod. Nr.	Ampere	Colore
51FU220	20 A	Giallo - Yellow
51FU230	30 A	Verde - Green
51FU240	40 A	Arancione - Orange
51FU250	50 A	Rosso - Red
51FU260	60 A	Azzurro - Light blue
51FU270	70 A	Marrone - Brown
51FU280	80 A	Trasparente - Trasparent

Confezione: box 10 pz.

3DI8

componenti auto > fusibili e portafusibili > fusibili e portafusibili

Fusibili lamellari

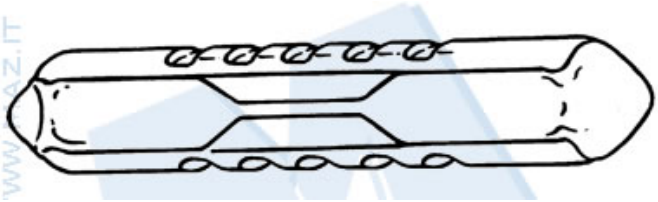

Cod. Nr.	Ampere	Colore	Autovetture italiane
51FU305	5 a	Arancione - Orange	*
51FU308	8 A	Nero - Black	*
51FU310	10 A	Bianco - White	*
51FU316	16 A	Verde - Green	*
51FU325	25 A	Marrone - Brown	*
51FU340	40 A	Rosso - Red	*
51FU405	5 A	Viola - Violet	
51FU408	8 A	Blu - Blue	
51FU410	10 A	Verde - Green	
51FU416	16 A	Giallo - Yellow	
51FU425	25 A	Rosso - Red	
51FU505	5 A	Giallo - Yellow	
51FU508	8 A	Bianco - White	
51FU516	16 A	Rosso - Red	
51FU525	25 A	Blu - Blue	

Confezione: box 100 pz.

4DI8

componenti auto > fusibili e portafusibili > fusibili e portafusibili

Portafusibili

Cod. Nr. PB
Portafusibile modulare per fusibili a lama con attacco faston 6.3x0.8

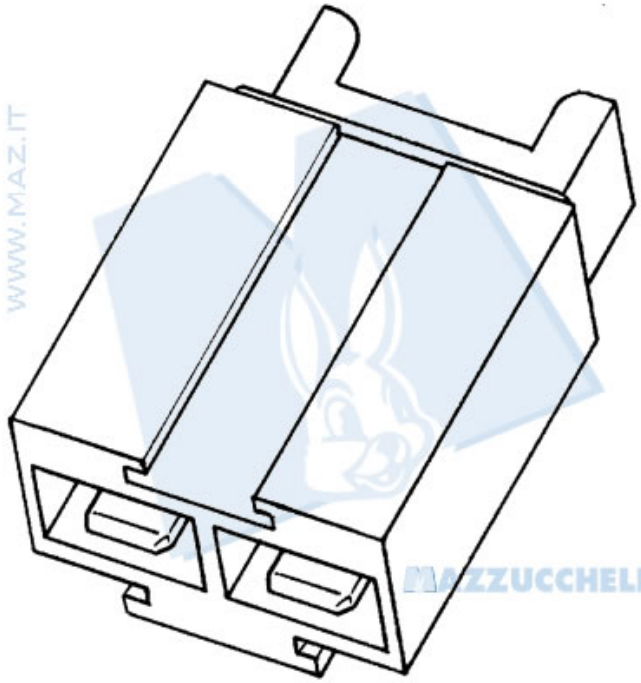

5DI8

componenti auto > fusibili e portafusibili > fusibili e portafusibili

Portafusibili

Cod. Nr. PL
Portafusibile per fusibile a lama con attacco faston 6.3x0.8

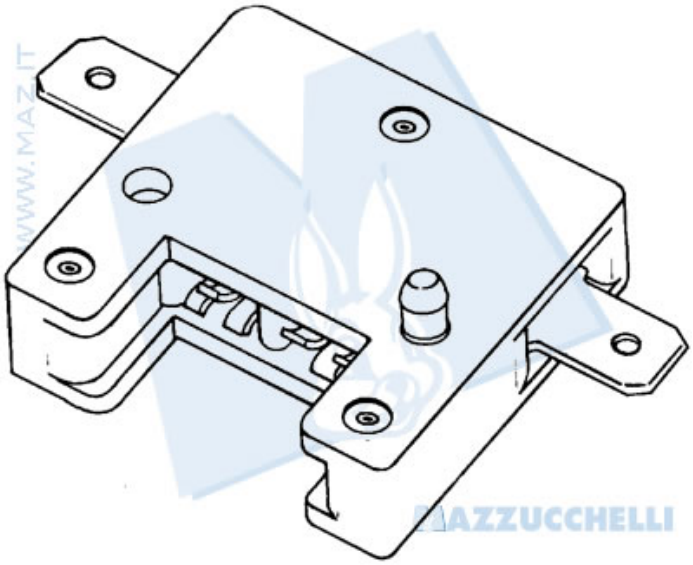

6DI8

componenti auto > fusibili e portafusibili > fusibili e portafusibili

Portafusibili

Cod. Nr. PS
Portafusibile a tenuta stagna per fusibile a lama

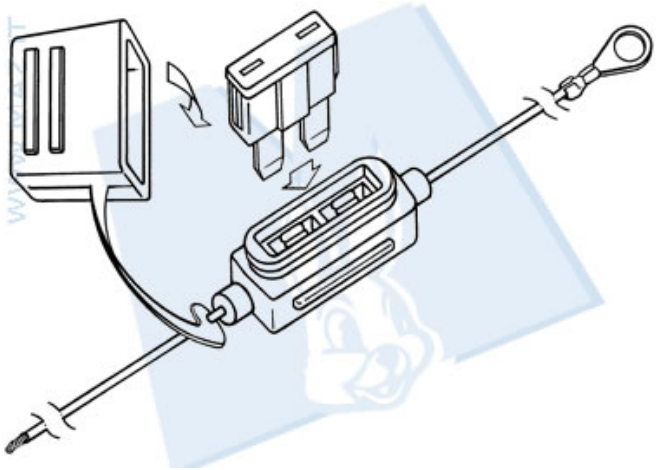

7DI8

componenti auto > fusibili e portafusibili > fusibili e portafusibili

Portafusibili

Blocchetto portafusibile modulare

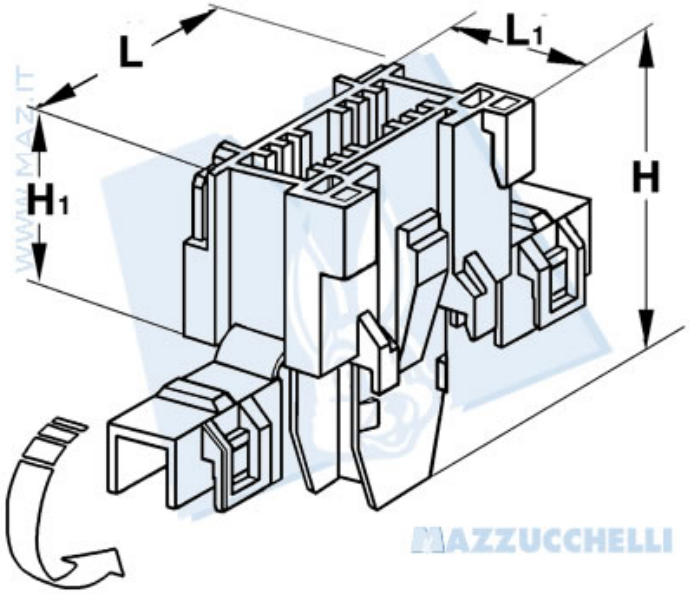

Cod. Nr.	H	H1	L	L1
PG 01	36.5	22.5	27.5	17.6

8DI8

componenti auto > fusibili e portafusibili > fusibili e portafusibili

Terminale portafusibile

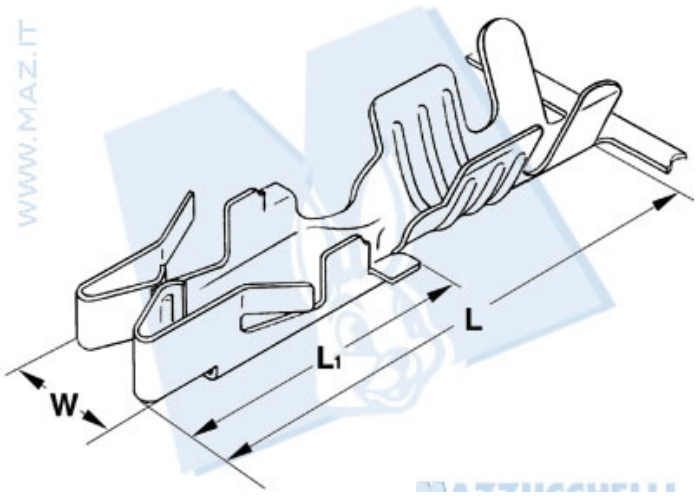

Cod. Nr.	H	W	L	L1
5326	- - -	5.3	26	15.5

9DI8

componenti auto > fusibili e portafusibili > fusibili e portafusibili

Esempio di applicazione di blocchetto portafusibile modulare

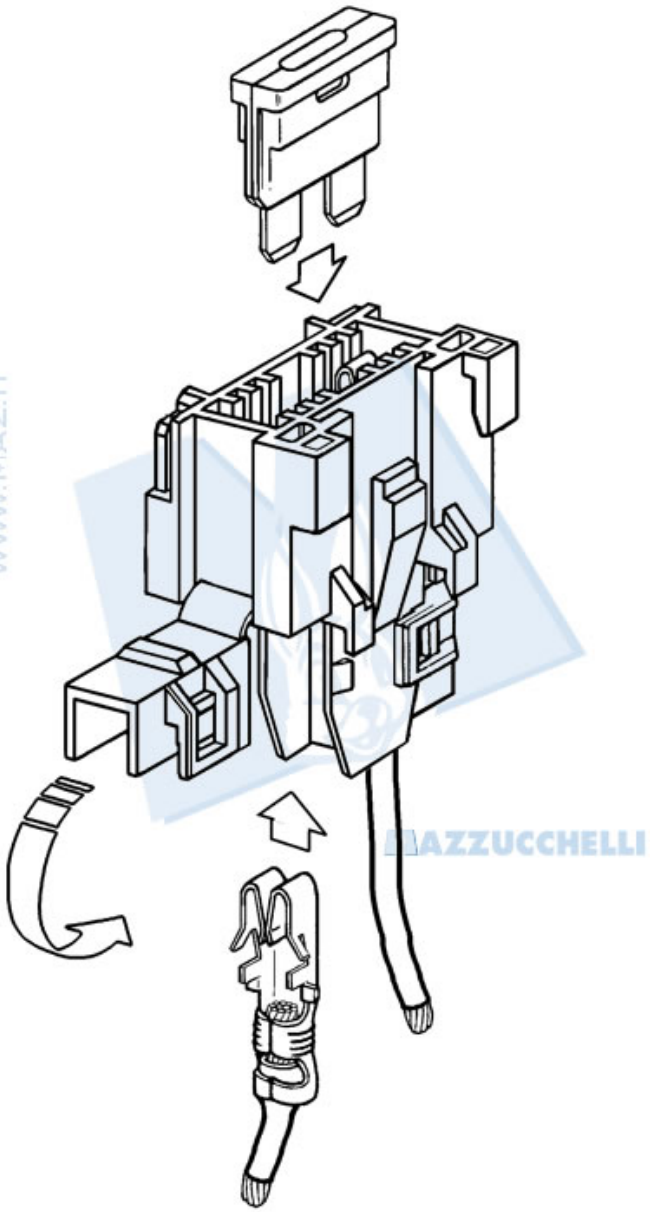

WWW.MAZ.IT
MAZZUCCHELLI

10DI8

componenti auto > fusibili e portafusibili > fusibili e portafusibili

Portafusibili

Cod. Nr. PM
Portafusibile a tenuta stagna per fusibile a lama MINI

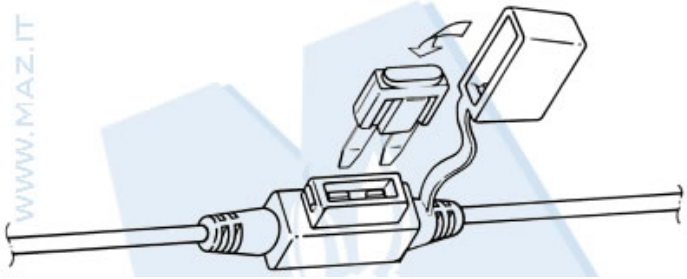

11DI8

componenti auto > fusibili e portafusibili > fusibili e portafusibili

Portafusibili

Cod. Nr. PL MAX
Portafusibile per fusibile a lama MAXI

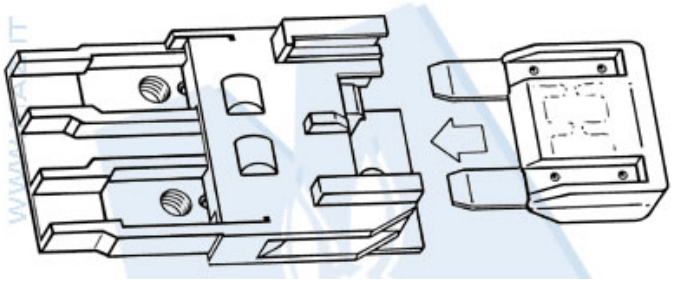

©Mazzucchelli Srl via Sansovino, 243/65/T - 10151 Torino - Italy - tel +39 011 4532064 - fax +39 011 4540930 - www.maz.it - info@maz.it - Web application by BielleWeb - http://www.bielle.it

componenti auto > fusibili e portafusibili > fusibili e portafusibili

Portafusibili

Cod. Nr. PF 16A
Portafusibile a baionetta con attacco faston 6.3x0.8

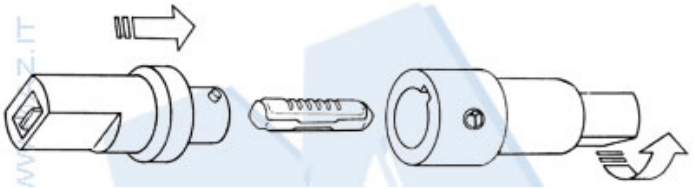

13DI8

componenti auto > fusibili e portafusibili > fusibili e portafusibili

Portafusibili

Cod. Nr. PV 16A
Portafusibile a baionetta con serrafilo

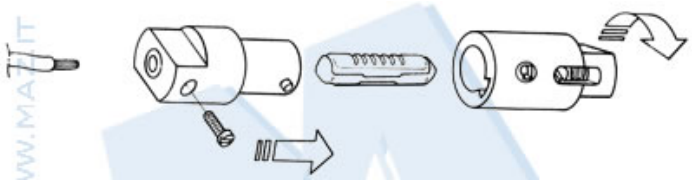

14DI8