minuteria per usi diversi > occhielli e articoli per cartotecnica > occhielli e articoli per cartotecnica

Occhielli rivettatura stellare

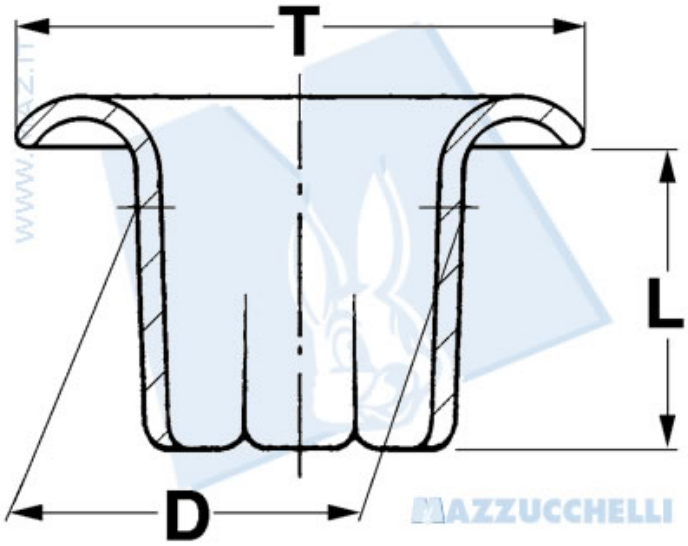

Nr. Cod.	D	T	L
90	37	61	40
100	45	75	36
100 - 1/4	45	75	44
110	47	80	39.5
120	50	88	40
120 - 1/4	50	88	47
130	55	95	45
130 - 1/4	55	95	51
130 - 1/2	55	95	60
140 - 1/3	67	117.5	40
140	67	117.5	57
140 - 1/4	67	117.5	67

Quote espresse in decimi di millimetro

1DI7

minuteria per usi diversi > occhielli e articoli per cartotecnica > occhielli e articoli per cartotecnica

Occhielli rivettatura doppio bordo

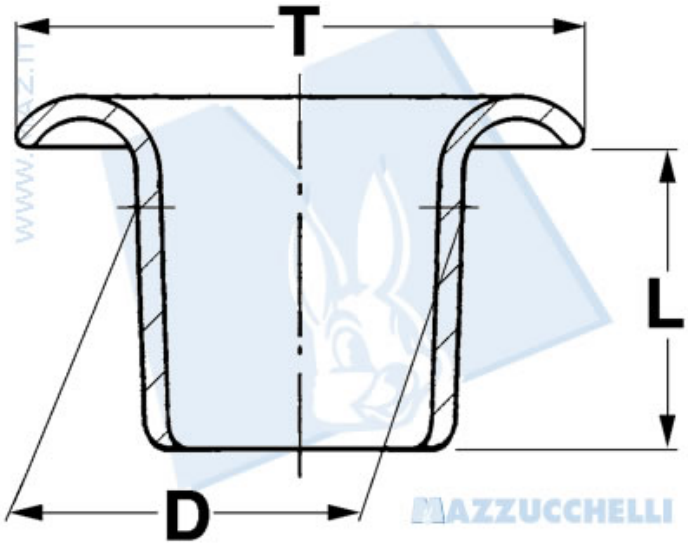

Nr. Cod.	D	T	L
408	45	75	30
408 - 1/4	45	75	35
409	46	75	46
420	50	88	42
430 - 1/3	55	95	30
430	55	95	40
440 - 1/3	67	117.5	41
440	67	117.5	56

Quote espresse in decimi di millimetro

2DI7

©Mazzucchelli Srl via Sansovino, 243/65/T - 10151 Torino - Italy - tel +39 011 4532064 - fax +39 011 4540930 - www.maz.it - info@maz.it - Web application by BielleWeb - http://www.bielle.it

minuteria per usi diversi > occhielli e articoli per cartotecnica > occhielli e articoli per cartotecnica

Ranelle

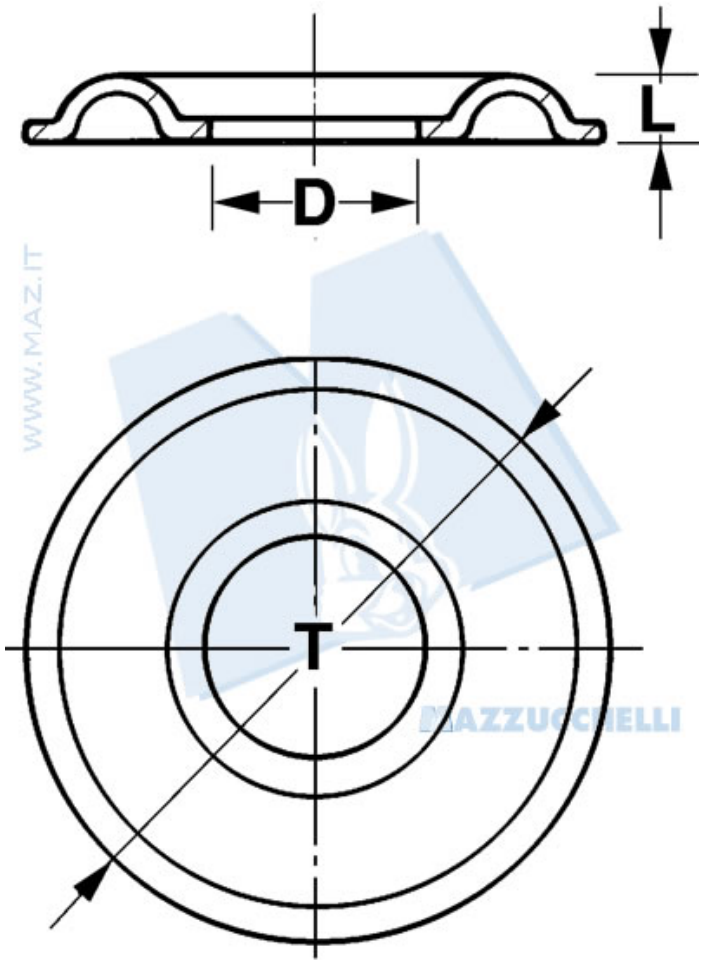

Accoppiabile con	Nr. Cod.	D	T	L
cod. 100	4100	45	75	7.5
cod. 120	4120	55	90	7
cod. 130	4130	58	95	8
cod. 140	4140	70	120	9
cod. 224/1	224/2	40	13	7

Quote espresse in decimi di millimetro

3DI7

©Mazzucchelli Srl via Sansovino, 243/65/T - 10151 Torino - Italy - tel +39 011 4532064 - fax +39 011 4540930 - www.maz.it - info@maz.it - Web application by BielleWeb - http://www.bielle.it

minuteria per usi diversi > occhielli e articoli per cartotecnica > occhielli e articoli per cartotecnica

Articoli vari per cartotecnica

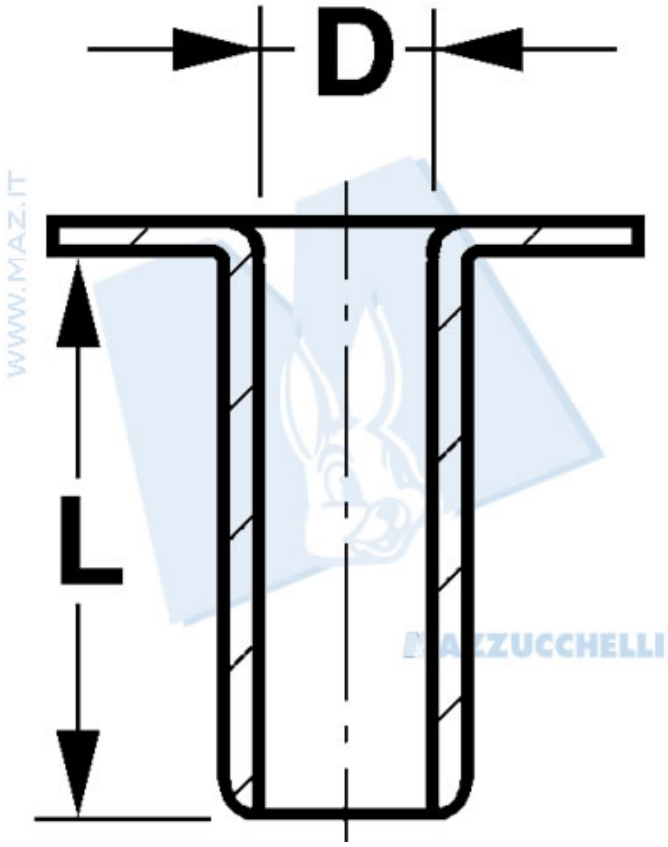

Nr. Cod.	D	T	L
17	3.05	7.4	6.3
55	2.25	5.5	3
70	3.45	8.5	5.1
75	2.95	7	3.8
76	3.35	8.5	4.5
221	3.2	10	6
224 - 1	3.8	13	4.5
C 2	3	5.5	5.5
OC 3/6	3.7	5.8	5.3
OC 3/7	3.7	5.8	6.3

Quote espresse in decimi di millimetro

4DI7

minuteria per usi diversi > occhielli e articoli per cartotecnica > occhielli e articoli per cartotecnica

Articoli vari per cartotecnica

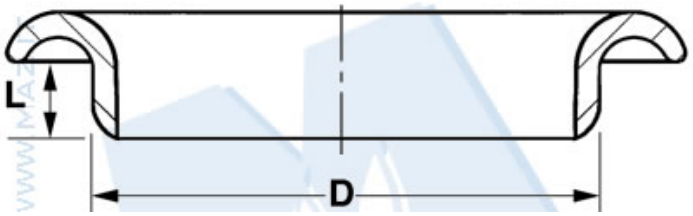

Nr. Cod.	D	T	L
915	22	30	3.7
916	25.6	30	4.5
935	24	29	4.6
936	25.4	30.1	4.1

Quote espresse in decimi di millimetro

5DI7

minuteria per usi diversi > occhielli e articoli per cartotecnica > occhielli e articoli per cartotecnica

Articoli vari per cartotecnica

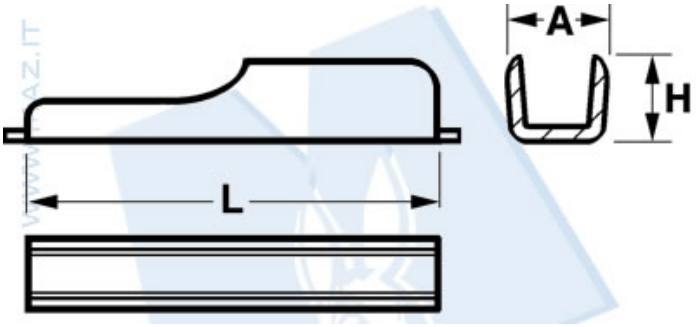

Nr. Cod.	L	H	A
922 N	18	3	3.5

Quote espresse in decimi di millimetro

6DI7

minuteria per usi diversi > occhielli e articoli per cartotecnica > occhielli e articoli per cartotecnica

Articoli vari per cartotecnica

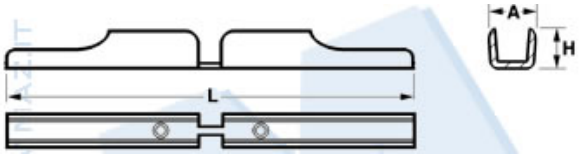

Nr. Cod.	L	H	A
922 N 2	37	3	3.5

Quote espresse in decimi di millimetro

7DI7

minuteria per usi diversi > occhielli e articoli per cartotecnica > occhielli e articoli per cartotecnica

Articoli vari per cartotecnica

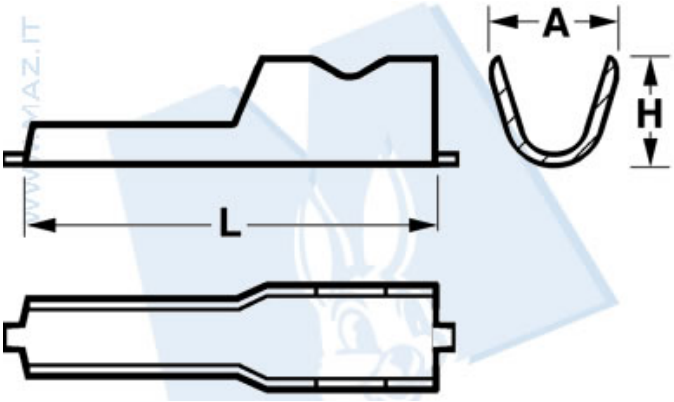

Nr. Cod.	L	H	A
927 N	21	5.5	6.7

Quote espresse in decimi di millimetro

8DI7

minuteria per usi diversi > occhielli e articoli per cartotecnica > occhielli e articoli per cartotecnica

Articoli vari per cartotecnica

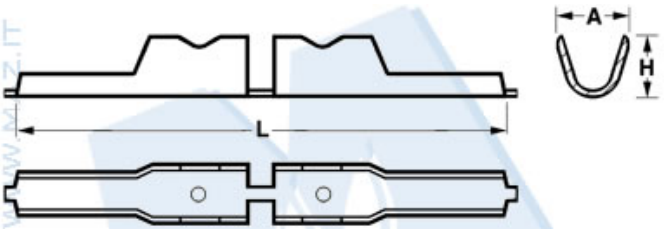

Nr. Cod.	L	H	A
927 N 2	44	5.5	6.7

Quote espresse in decimi di millimetro

9DI7

minuteria per usi diversi > occhielli e articoli per cartotecnica > occhielli e articoli per cartotecnica

Articoli vari per cartotecnica

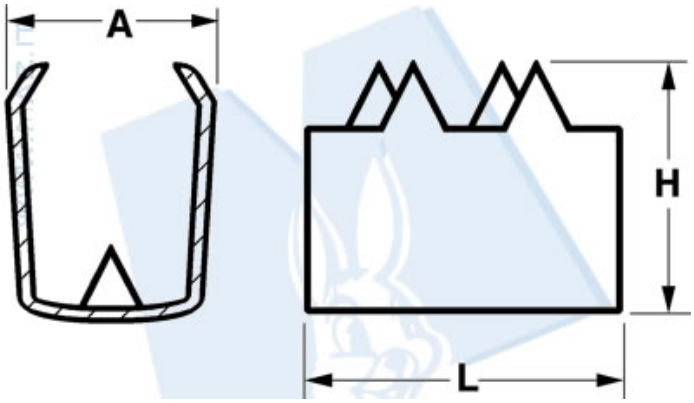

Nr. Cod.	L	H	A
9016	12.5	8	5.4

Quote espresse in decimi di millimetro

10DI7