minuteria per usi diversi > bottoni a pressione, bottoni e rivetti jeans > bottoni a pressione, bottoni e rivetti jeans

Bottoni a pressione in plastica

Testa

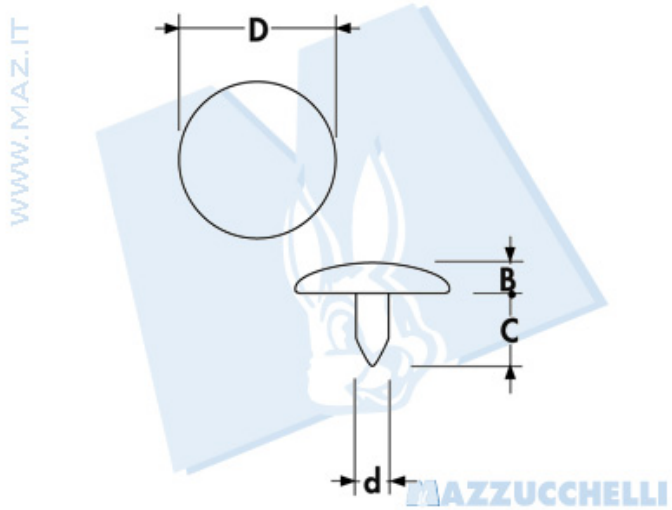

Denominazione (Ã¸)	D	B	C
PLAST-A	14	2.5	5.0

©Mazzucchelli Srl via Sansovino, 243/65/T - 10151 Torino - Italy - tel +39 011 4532064 - fax +39 011 4540930 - www.maz.it - info@maz.it - Web application by BielleWeb - http://www.bielle.it

minuteria per usi diversi > bottoni a pressione, bottoni e rivetti jeans > bottoni a pressione, bottoni e rivetti jeans

Bottoni a pressione in plastica

Femmina (molla)

WWW.MAZ.IT

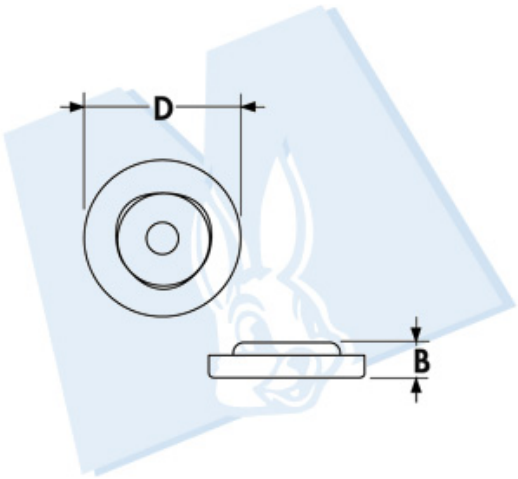

Denominazione (Ã¸)	D	B	C
PLAST-B	14	2075	- - -

2DI4

minuteria per usi diversi > bottoni a pressione, bottoni e rivetti jeans > bottoni a pressione, bottoni e rivetti jeans

Bottoni a pressione in plastica

Maschio

WWW.MAZ.IT

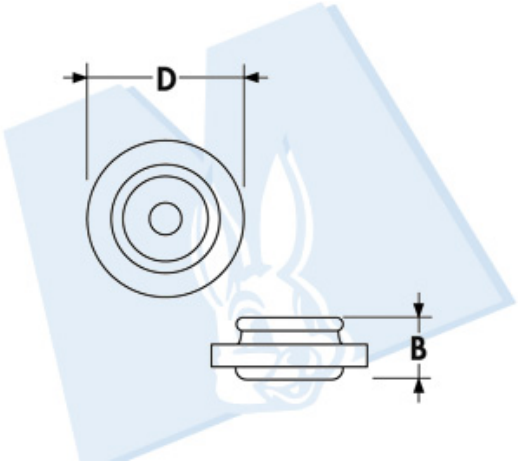

Demonimazione (Ã¸)	D	B	C
PLAST-C	14	4.6	- - -

3DI4

minuteria per usi diversi > bottoni a pressione, bottoni e rivetti jeans > bottoni a pressione, bottoni e rivetti jeans

Bottoni a pressione in plastica

Olgo

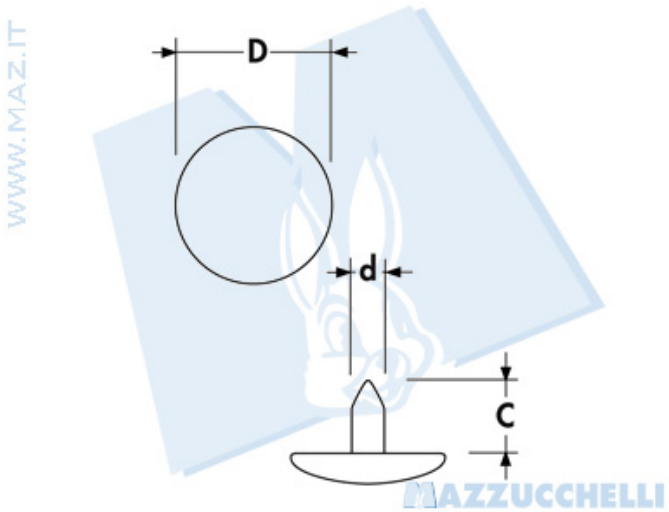

Denominazione (Ã¸)	D	d	C
PLAST-A	14	2.5	5.0

4DI4

minuteria per usi diversi > bottoni a pressione, bottoni e rivetti jeans > bottoni a pressione, bottoni e rivetti jeans

Bottoni a pressione serie AC

Testa

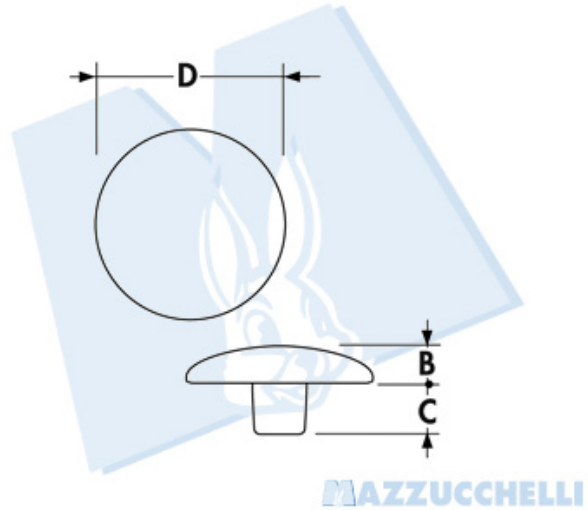

Denominazione (Ã¸)	D	B	C
12	12	2.4	2.7
12 Â½	12	2.4	3.7
12 Â¾	12	2.4	4.7
14	14	2.5	2.8
14 Â½	14	2.5	3.8
14 Â¾	14	2.5	4.8
15	15	2.7	2.8
15 Â½	15	2.7	3.8
15 Â¾	15	2.7	4.8
17	17	2.6	3
17 Â½	17	2.6	4
17 Â¾	17	2.6	5
20	20	2.8	3.7

A richiesta teste personalizzate

©Mazzucchelli Srl via Sansovino, 243/65/T - 10151 Torino - Italy - tel +39 011 4532064 - fax +39 011 4540930 - www.maz.it - info@maz.it - Web application by BielleWeb - http://www.bielle.it

minuteria per usi diversi > bottoni a pressione, bottoni e rivetti jeans > bottoni a pressione, bottoni e rivetti jeans

Bottoni a pressione serie AC

Femmina (molla)

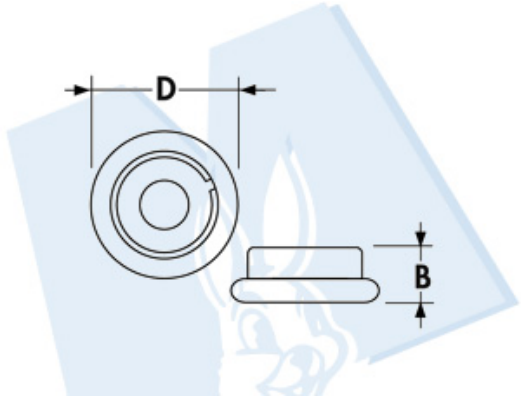

Denominazione (Ã¸)	D	B	C
- - -	11.7	4.8	- - -

A richiesta teste personalizzate

6DI4

minuteria per usi diversi > bottoni a pressione, bottoni e rivetti jeans > bottoni a pressione, bottoni e rivetti jeans

Bottoni a pressione serie AC

Maschio

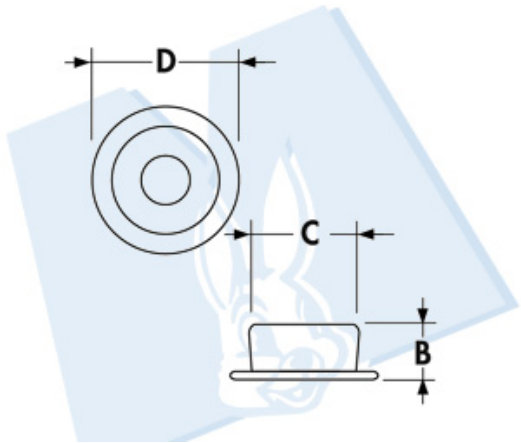

Denominazione (Ã¸)	D	B	C
- - -	10.8	3.8	8

A richiesta teste personalizzate

7DI4

minuteria per usi diversi > bottoni a pressione, bottoni e rivetti jeans > bottoni a pressione, bottoni e rivetti jeans

Bottoni a pressione serie AC

Olgo

WWW.MAZ.IT

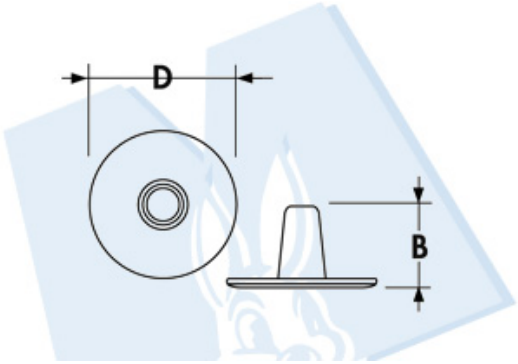

Denominazione (Ã¸)	A	B	C
- - -	10.8	6.5	- - -

A richiesta teste personalizzate

8DI4

minuteria per usi diversi > bottoni a pressione, bottoni e rivetti jeans > bottoni a pressione, bottoni e rivetti jeans

Bottoni a pressione serie AC

Olgo T.D.

WWW.MAZ.IT

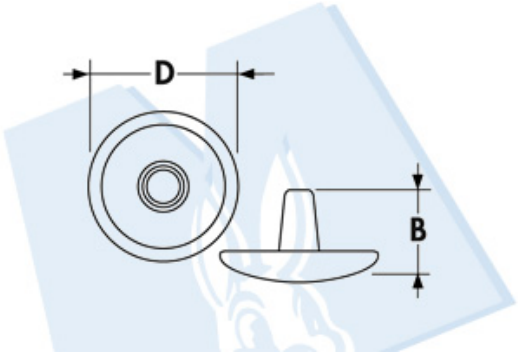

Denominazione (Ã¸)	A	B	C
T.D.	12	5	- - -

A richiesta teste personalizzate

9DI4

minuteria per usi diversi > bottoni a pressione, bottoni e rivetti jeans > bottoni a pressione, bottoni e rivetti jeans

Bottoni a pressione serie BC

Testa

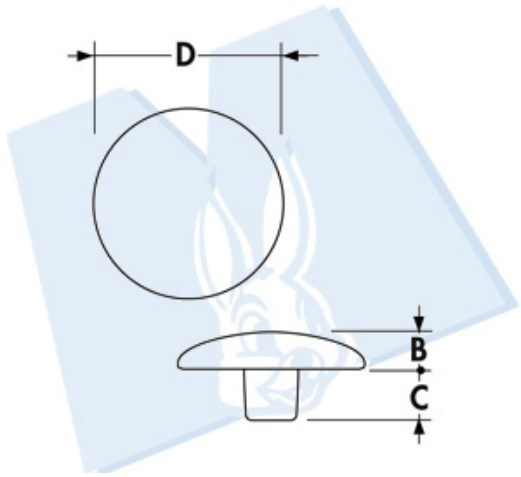

Denominazione (Ã¸)	D	B	C
12	12	2.4	2.7
12 Â½	12	2.4	3.7
12 Â¾	12	2.4	4.7
14	14	2.5	2.8
14 Â½	14	2.5	3.8
14 Â¾	14	2.5	4.8
15	15	2.7	2.8
15 Â½	15	2.7	3.8
15 Â¾	15	2.7	4.8
17	17	2.6	3
17 Â½	17	2.6	4
17 Â¾	17	2.6	5
20	20	2.8	3.7

A richiesta teste personalizzate

©Mazzucchelli Srl via Sansovino, 243/65/T - 10151 Torino - Italy - tel +39 011 4532064 - fax +39 011 4540930 - www.maz.it - info@maz.it - Web application by BielleWeb - http://www.bielle.it

minuteria per usi diversi > bottoni a pressione, bottoni e rivetti jeans > bottoni a pressione, bottoni e rivetti jeans

Bottoni a pressione serie BC

Femmina (molla)

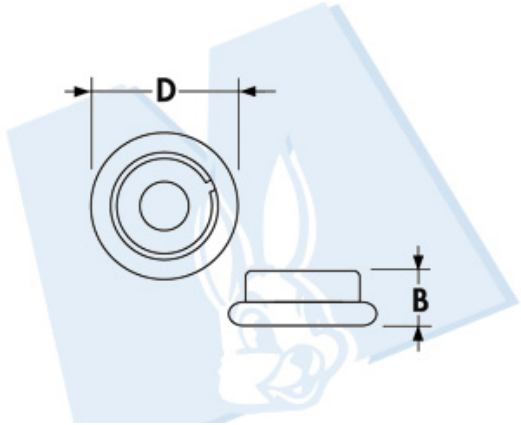

Denominazione (Ã¸)	D	B	C
- - -	11.7	4.8	- - -

A richiesta teste personalizzate

11DI4

minuteria per usi diversi > bottoni a pressione, bottoni e rivetti jeans > bottoni a pressione, bottoni e rivetti jeans

Bottoni a pressione serie BC

Maschio

WWW.MAZ.IT

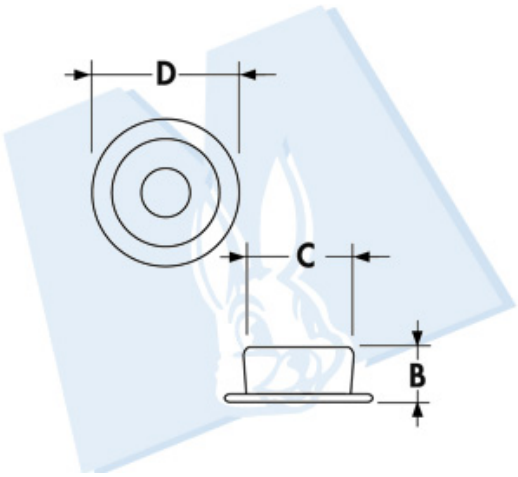

Denominazione (Ã¸)	D	B	C
- - -	12.8	3.8	8

A richiesta teste personalizzate

12DI4

minuteria per usi diversi > bottoni a pressione, bottoni e rivetti jeans > bottoni a pressione, bottoni e rivetti jeans

Bottoni a pressione serie BC

Olgo

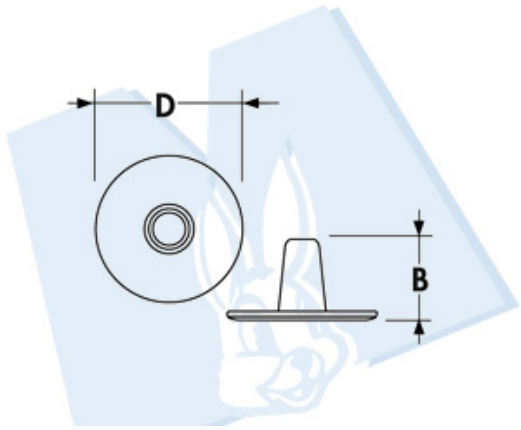

Denominazione (Ã¸)	D	B	C
- - -	13.5	6.5	- - -

A richiesta teste personalizzate

13DI4

minuteria per usi diversi > bottoni a pressione, bottoni e rivetti jeans > bottoni a pressione, bottoni e rivetti jeans

Bottoni a pressione serie BC

Olgo T.D.

WWW.MAZ.IT

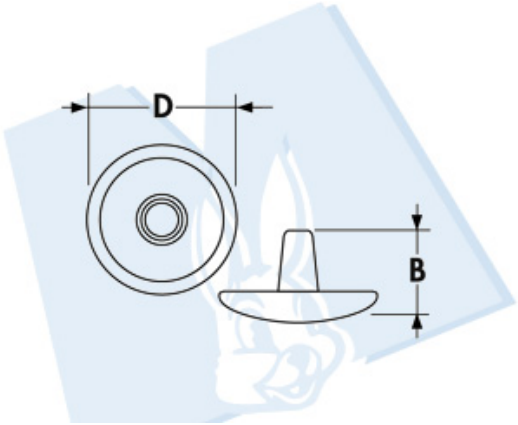

Denominazione (Ã¸)	D	B	C
T.D.	15	4.7	- - -

A richiesta teste personalizzate

14DI4

minuteria per usi diversi > bottoni a pressione, bottoni e rivetti jeans > bottoni a pressione, bottoni e rivetti jeans

Bottoni a pressione serie CC

Testa

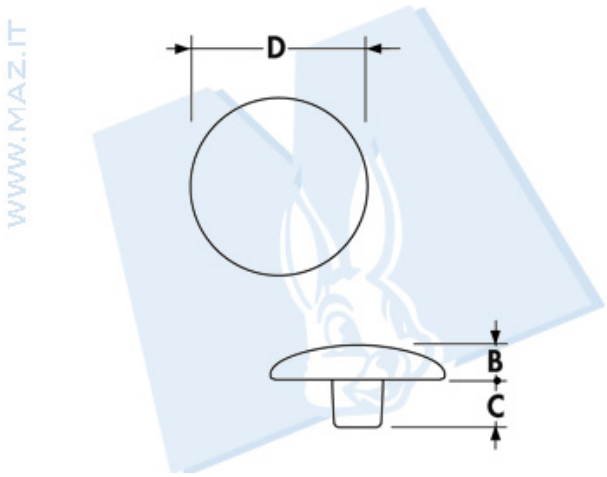

Denominazione (Ã¸)	D	B	C
12	12	2.4	2.7
12 Â½	12	2.4	3.7
12 Â¾	12	2.4	4.7
14	14	2.5	2.8
14 Â½	14	2.5	3.8
14 Â¾	14	2.5	4.8
15	15	2.7	2.8
15 Â½	15	2.7	3.8
15 Â¾	15	2.7	4.8
17	17	2.6	3
17 Â½	17	2.6	4
17 Â¾	17	2.6	5
20	20	2.8	3.7

A richiesta teste personalizzate

©Mazzucchelli Srl via Sansovino, 243/65/T - 10151 Torino - Italy - tel +39 011 4532064 - fax +39 011 4540930 - www.maz.it - info@maz.it - Web application by BielleWeb - http://www.bielle.it

minuteria per usi diversi > bottoni a pressione, bottoni e rivetti jeans > bottoni a pressione, bottoni e rivetti jeans

Bottoni a pressione serie CC

Femmina (molla)

WWW.MAZ.IT

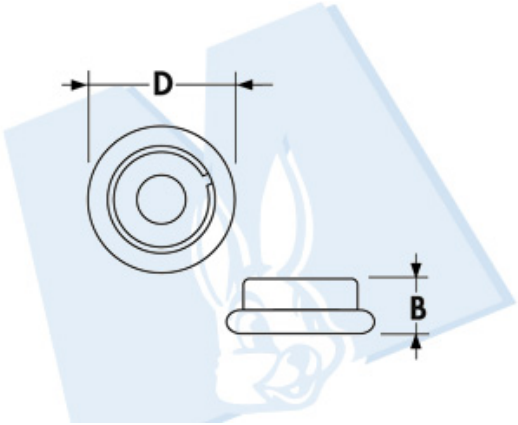

Denomination (Ã¸)	D	B	C
- - -	14.3	4.4	- - -

A richiesta teste personalizzate

16DI4

minuteria per usi diversi > bottoni a pressione, bottoni e rivetti jeans > bottoni a pressione, bottoni e rivetti jeans

Bottoni a pressione serie CC

Maschio

WWW.MAZ.IT

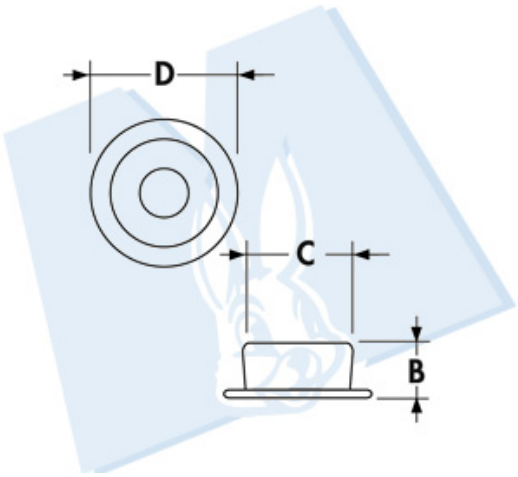

Denominazione (Ã¸)	D	B	C
- - -	13.8	4.4	10.2

A richiesta teste personalizzate

17DI4

minuteria per usi diversi > bottoni a pressione, bottoni e rivetti jeans > bottoni a pressione, bottoni e rivetti jeans

Bottoni a pressione serie CC

Olgo

WWW.MAZ.IT

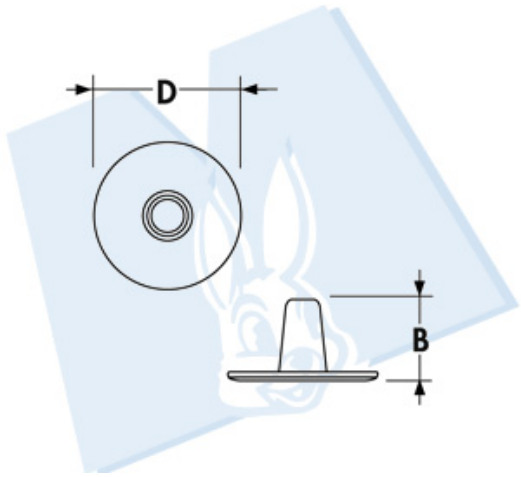

Denominazione (Ã¸)	D	B	C
NORMALE / NORMAL	14.2	7.2	- - -
1/2	14.2	9.5	- - -
3/4	14.2	11	- - -

A richiesta teste personalizzate

©Mazzucchelli Srl via Sansovino, 243/65/T - 10151 Torino - Italy - tel +39 011 4532064 - fax +39 011 4540930 - www.maz.it - info@maz.it - Web application by BielleWeb - http://www.bielle.it

minuteria per usi diversi > bottoni a pressione, bottoni e rivetti jeans > bottoni a pressione, bottoni e rivetti jeans

Bottoni a pressione serie DC

Testa

WWW.MAZ.IT

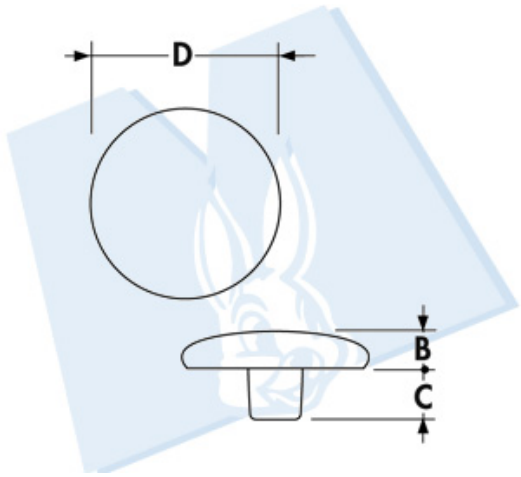

Deniminazione (Ã¸)	D	B	C
14	14	2.8	3.5
15A	15.2	3	3.2
15A1	15.2	3	3.6

A richiesta teste personalizzate

©Mazzucchelli Srl via Sansovino, 243/65/T - 10151 Torino - Italy - tel +39 011 4532064 - fax +39 011 4540930 - www.maz.it - info@maz.it - Web application by BielleWeb - http://www.bielle.it

minuteria per usi diversi > bottoni a pressione, bottoni e rivetti jeans > bottoni a pressione, bottoni e rivetti jeans

Bottoni a pressione serie DC

Femmina (molla)

WWW.MAZ.IT

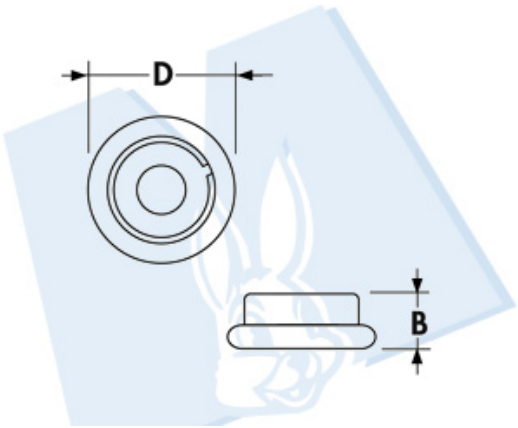

Denominazione (Ã¸)	D	B	C
- - -	11	4.1	- - -

A richiesta teste personalizzate

20DI4

minuteria per usi diversi > bottoni a pressione, bottoni e rivetti jeans > bottoni a pressione, bottoni e rivetti jeans

Bottoni a pressione serie DC

Maschio

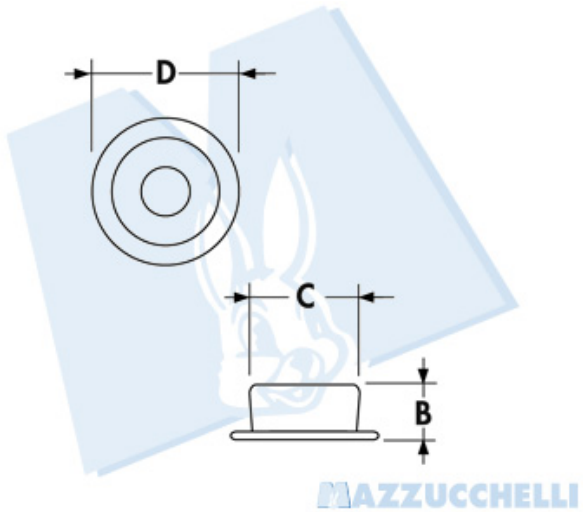

Denominazione (Ã¸)	D	B	C
- - -	12.5	3.7	7.13

A richiesta teste personalizzate

©Mazzucchelli Srl via Sansovino, 243/65/T - 10151 Torino - Italy - tel +39 011 4532064 - fax +39 011 4540930 - www.maz.it - info@maz.it - Web application by BielleWeb - http://www.bielle.it

minuteria per usi diversi > bottoni a pressione, bottoni e rivetti jeans > bottoni a pressione, bottoni e rivetti jeans

Bottoni a pressione serie Dc

Olgo

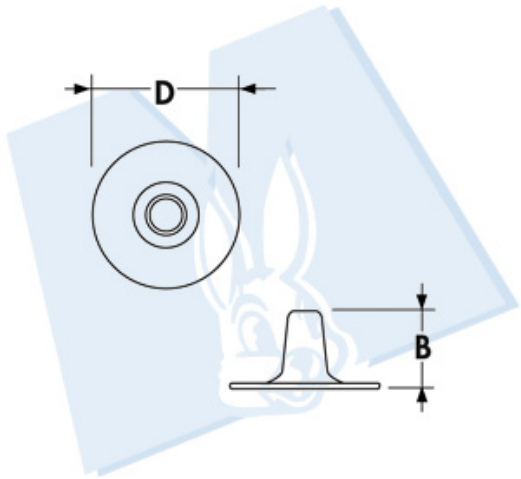

Denominazione (Ã¸)	D	B	C
- - -	11.7	5.9	- - -

A richiesta teste personalizzate

22DI4

minuteria per usi diversi > bottoni a pressione, bottoni e rivetti jeans > bottoni a pressione, bottoni e rivetti jeans

Bottoni a pressione serie FF9 (MITO 0)

Testa

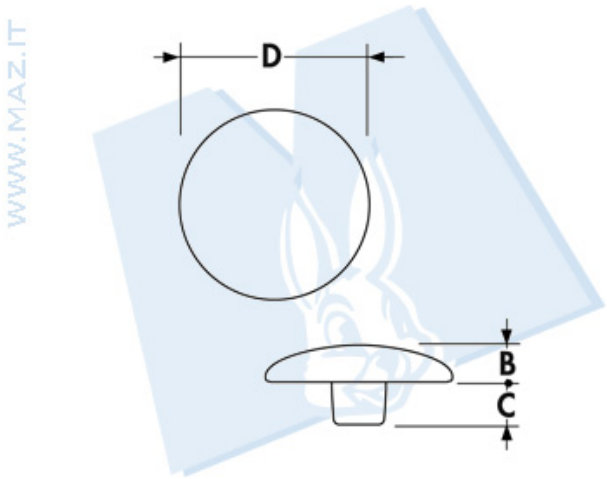

Denominazione (Ã¸)	D	B	C
9	9	1.8	2.4
9 Â½	9	1.8	3.4
11	10.5	2.1	2.4
11 Â½	10.5	2.1	3.4

©Mazzucchelli Srl via Sansovino, 243/65/T - 10151 Torino - Italy - tel +39 011 4532064 - fax +39 011 4540930 - www.maz.it - info@maz.it - Web application by BielleWeb - http://www.bielle.it

minuteria per usi diversi > bottoni a pressione, bottoni e rivetti jeans > bottoni a pressione, bottoni e rivetti jeans

Bottoni a pressione serie FF9 (MITO 0)

Testa

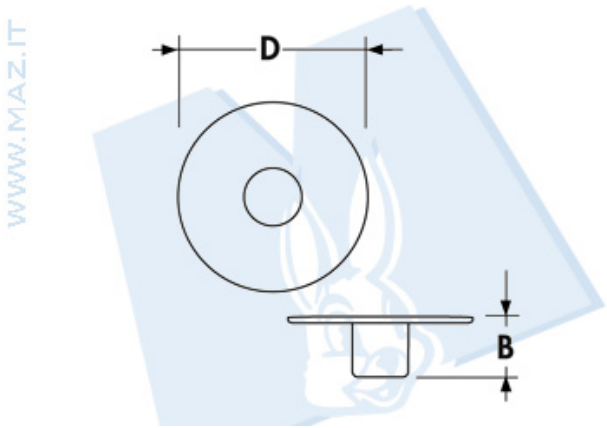

Denominazione (Ã¸)	D	B	C
Cb 9	8	3.5	- - -
Cb 11	9.3	3.5	- - -

©Mazzucchelli Srl via Sansovino, 243/65/T - 10151 Torino - Italy - tel +39 011 4532064 - fax +39 011 4540930 - www.maz.it - info@maz.it - Web application by BielleWeb - http://www.bielle.it

minuteria per usi diversi > bottoni a pressione, bottoni e rivetti jeans > bottoni a pressione, bottoni e rivetti jeans

Bottoni a pressione serie FF9 (MITO 0)

Femmina (molla)

WWW.MAZ.IT

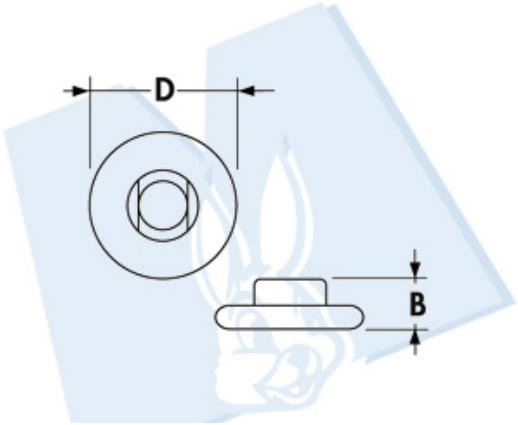

Denominazione (Ã¸)	D	B	C
- - -	9.3	3.3	- - -

25DI4

minuteria per usi diversi > bottoni a pressione, bottoni e rivetti jeans > bottoni a pressione, bottoni e rivetti jeans

Bottoni a pressione serie FF9 (MITO 0)

Maschio

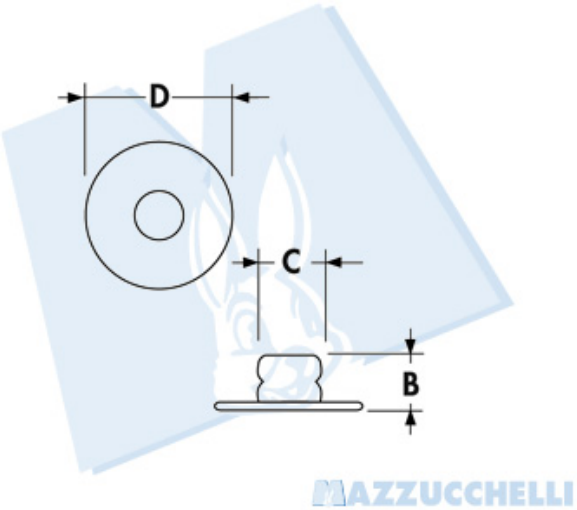

Denominazione (Ã¸)	D	B	C
- - -	9.2	3.1	3.3

26DI4

minuteria per usi diversi > bottoni a pressione, bottoni e rivetti jeans > bottoni a pressione, bottoni e rivetti jeans

Bottoni a pressione serie FF9 (MITO 0)

Olgo

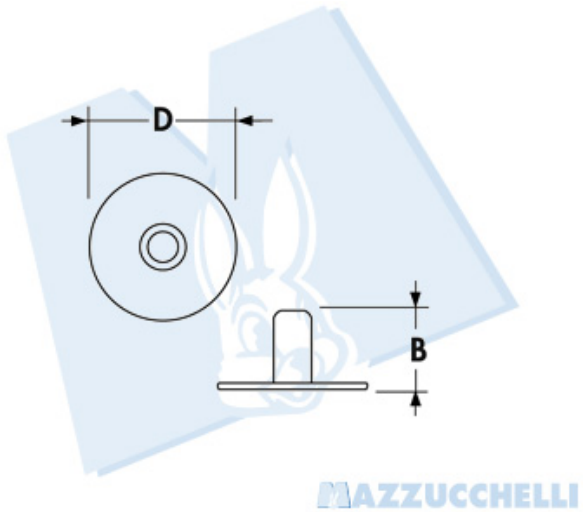

Deniminazione (Ã¸)	D	B	C
Normale / Normal	9	5	- - -
1/2	9	6	- - -
3/4	9	7.5	- - -

27DI4

minuteria per usi diversi > bottoni a pressione, bottoni e rivetti jeans > bottoni a pressione, bottoni e rivetti jeans

Bottoni a pressione serie FF9 PIASTRINA

Testa

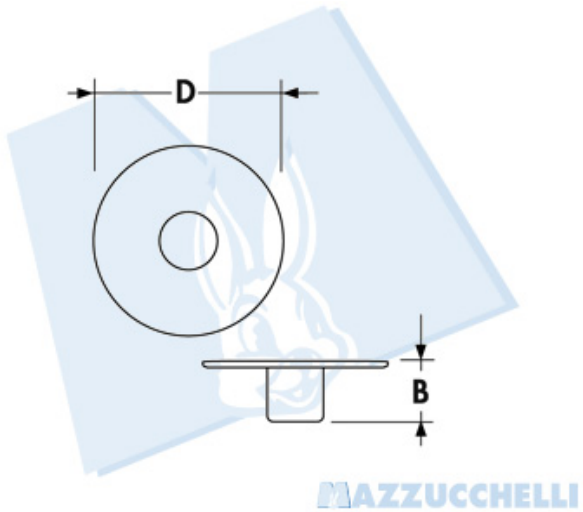

Denominazione (Ã¸)	D	B	C
Cb 11	9.3	3.5	- - -

28DI4

minuteria per usi diversi > bottoni a pressione, bottoni e rivetti jeans > bottoni a pressione, bottoni e rivetti jeans

Bottoni a pressione serie FF9 PIASTRINA

Femmina (molla)

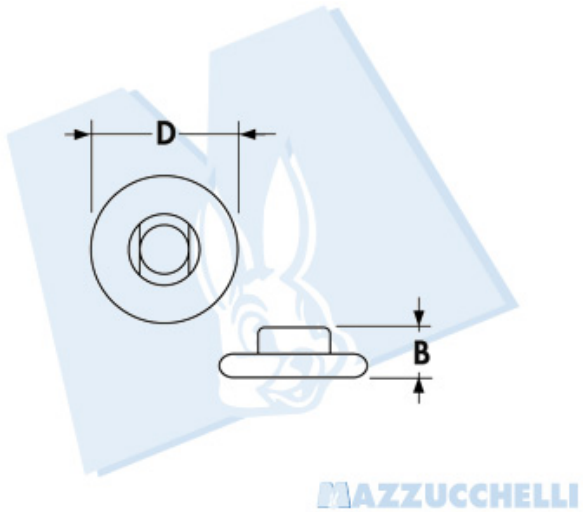

Denominazione (Ã¸)	D	B	C
- - -	9.3	3.3	- - -

29DI4

minuteria per usi diversi > bottoni a pressione, bottoni e rivetti jeans > bottoni a pressione, bottoni e rivetti jeans

Bottoni a pressione serie FF9 PIASTRINA

Maschio

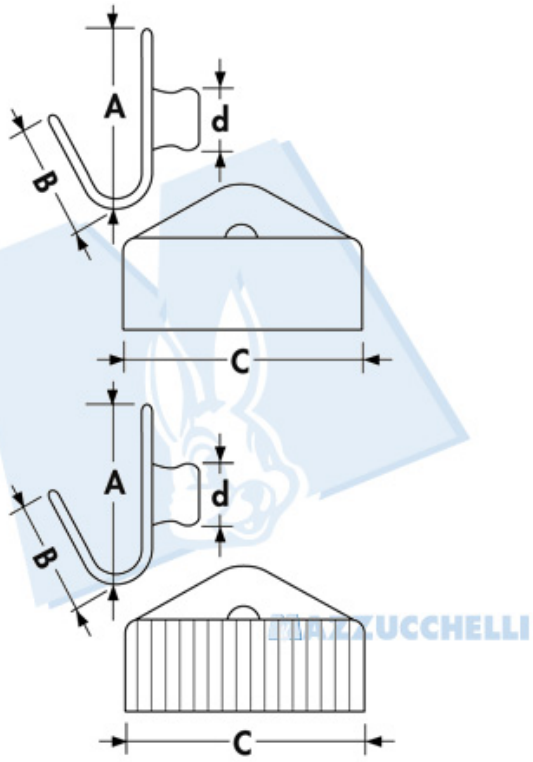

WWW.MAZ.IT

Denominazione (Ã¸)	A	B	C	d
- - -	10.5	7	- - -	3.3
Liscio / Smooth surface	- - -	- - -	20	- - -
Rigato / Ruled surface	- - -	- - -	20	- - -

©Mazzucchelli Srl via Sansovino, 243/65/T - 10151 Torino - Italy - tel +39 011 4532064 - fax +39 011 4540930 - www.maz.it - info@maz.it - Web application by BielleWeb - http://www.bielle.it

minuteria per usi diversi > bottoni a pressione, bottoni e rivetti jeans > bottoni a pressione, bottoni e rivetti jeans

Bottoni a pressione serie FF9 PIASTRINA

Maschio dentato

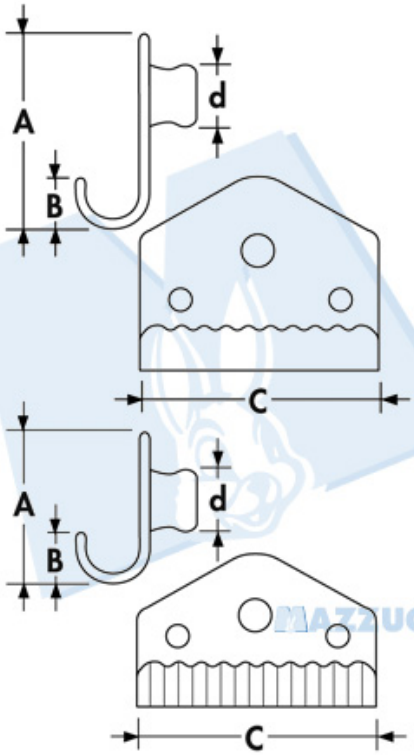

WWW.MAZ.IT
MAZZUCCHELLI

Denominazione (Ã¸)	A	B	C	d
- - -	11.9	2.5	- - -	3.3
Liscio / Smooth surface	- - -	- - -	20	- - -
Rigato / Ruled surface	- - -	- - -	20	- - -

31DI4

minuteria per usi diversi > bottoni a pressione, bottoni e rivetti jeans > bottoni a pressione, bottoni e rivetti jeans

Bottoni a pressione serie FF12

Testa

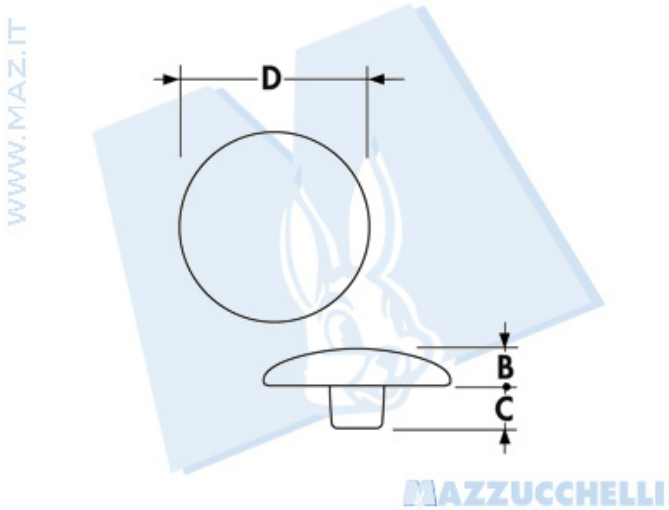

Deniminazione (Ã¸)	D	B	C
12	12	2.4	2.4
12 Â½	12	2.4	3.4
14	14	2.5	2.5
14 Â½	14	2.5	3.5
15	15	2.7	2.3
15 Â½	15	2.7	3.3
17	17	2.6	2.6
17 Â½	17	2.6	3.6

A richiesta teste personalizzate

©Mazzucchelli Srl via Sansovino, 243/65/T - 10151 Torino - Italy - tel +39 011 4532064 - fax +39 011 4540930 - www.maz.it - info@maz.it - Web application by BielleWeb - http://www.bielle.it

minuteria per usi diversi > bottoni a pressione, bottoni e rivetti jeans > bottoni a pressione, bottoni e rivetti jeans

Bottoni a pressione serie FF12

Testa

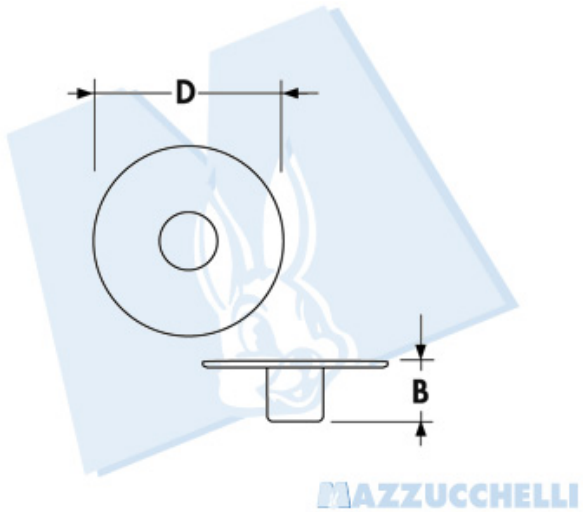

Denominazione (Ã¸)	D	B	C
Cb 12	10.8	4	- - -

A richiesta teste personalizzate

33DI4

minuteria per usi diversi > bottoni a pressione, bottoni e rivetti jeans > bottoni a pressione, bottoni e rivetti jeans

Bottoni a pressione serie FF12

Femmina (molla)

WWW.MAZ.IT

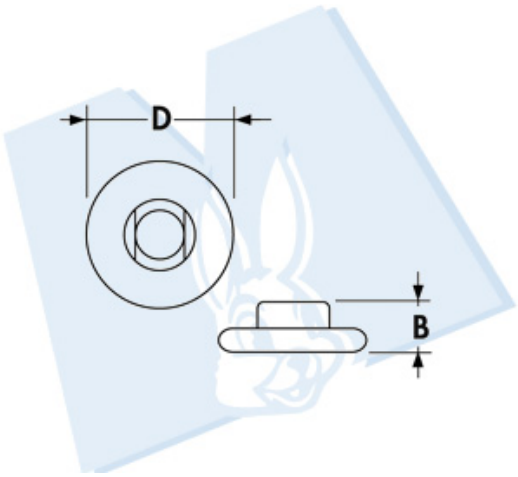

Denominazione (Ã¸)	D	B	C
- - -	12.5	4.2	- - -

A richiesta teste personalizzate

34DI4

minuteria per usi diversi > bottoni a pressione, bottoni e rivetti jeans > bottoni a pressione, bottoni e rivetti jeans

Bottoni a pressione serie FF12

Maschio

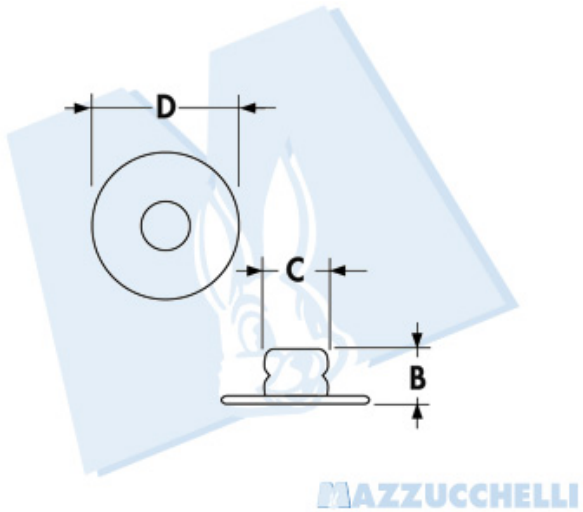

Demininazione (Ã¸)	D	B	C
- - -	12.5	3.2	4.6

A richiesta teste personalizzate

35DI4

minuteria per usi diversi > bottoni a pressione, bottoni e rivetti jeans > bottoni a pressione, bottoni e rivetti jeans

Bottoni a pressione serie FF12

Olgo

WWW.MAZ.IT

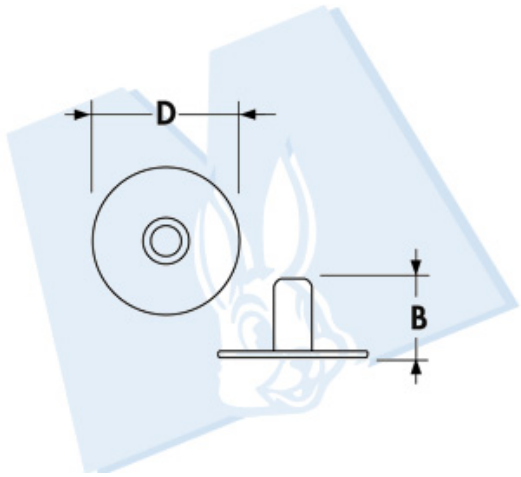

Denominazione (Ã¸)	D	B	C
Normale / Normal	12.5	7	- - -
1/2	12.5	8	- - -
3/4	12.5	10.3	- - -

A richiesta teste personalizzate

36DI4

minuteria per usi diversi > bottoni a pressione, bottoni e rivetti jeans > bottoni a pressione, bottoni e rivetti jeans

Bottoni a pressione serie FF12

Olgo T.D.

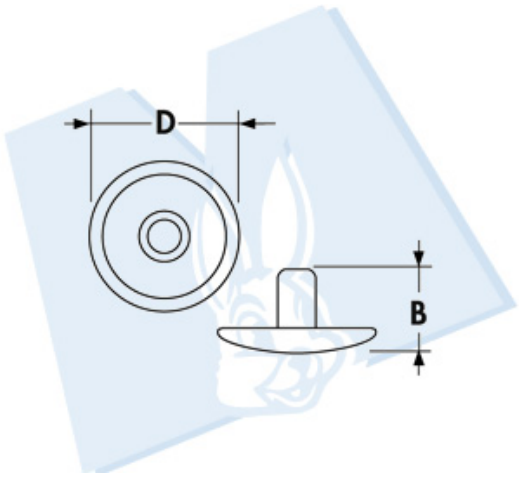

Denominazione (Ã¸)	D	B	C
T.D.	14	- - -	5.5

A richiesta teste personalizzate

37DI4

minuteria per usi diversi > bottoni a pressione, bottoni e rivetti jeans > bottoni a pressione, bottoni e rivetti jeans

Bottoni a pressione serie FF12Z (MITO 1)

Testa

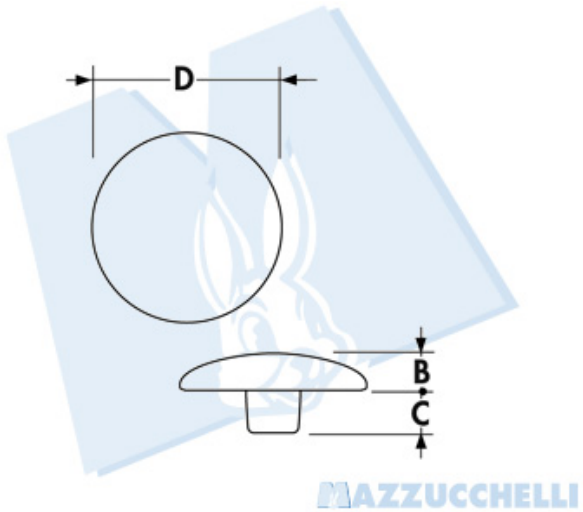

Deniminazione (Ã¸)	D	B	C
12.5/2.3	12.5	2.6	2.3
12.5/3.5	12.5	2.6	3.5
14/2.5	14	2.7	2.5
14/3.5	14	2.7	3.5
15.5/2.5	15.5	2.75	2.5
15.5/3.5	15.5	2.75	3.5

A richiesta teste personalizzate

©Mazzucchelli Srl via Sansovino, 243/65/T - 10151 Torino - Italy - tel +39 011 4532064 - fax +39 011 4540930 - www.maz.it - info@maz.it - Web application by BielleWeb - http://www.bielle.it

minuteria per usi diversi > bottoni a pressione, bottoni e rivetti jeans > bottoni a pressione, bottoni e rivetti jeans

Bottoni a pressione serie FF12Z (MITO 1)

Femmina (molla)

WWW.MAZ.IT

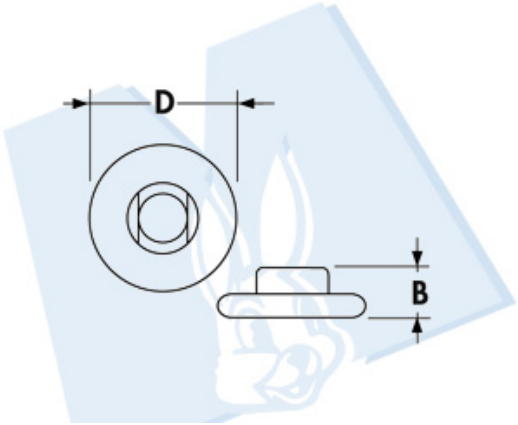

Denominazione (Ã¸)	D	B	C
- - -	12.6	4	- - -

A richiesta teste personalizzate

39DI4

minuteria per usi diversi > bottoni a pressione, bottoni e rivetti jeans > bottoni a pressione, bottoni e rivetti jeans

Bottoni a pressione serie FF12Z (MITO 1)

Maschio

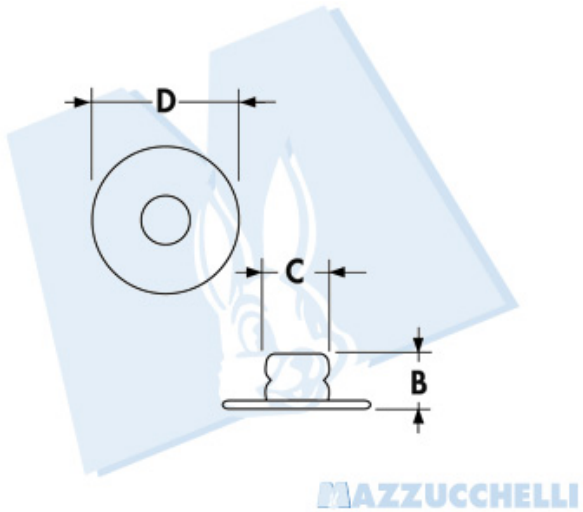

Denominazione (Ã¸)	D	B	C
- - -	10	3.8	4.6

A richiesta teste personalizzate

40DI4

minuteria per usi diversi > bottoni a pressione, bottoni e rivetti jeans > bottoni a pressione, bottoni e rivetti jeans

Bottoni a pressione serie FF12Z (MITO 1)

Olgo

WWW.MAZ.IT

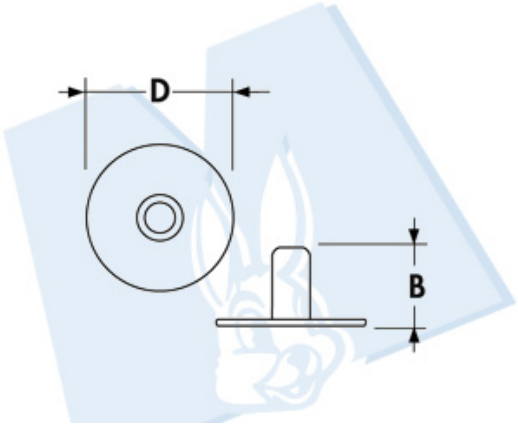

Denominazione (Ã¸)	D	B	C
Normale / Normal	12	7	- - -

A richiesta teste personalizzate

41DI4

minuteria per usi diversi > bottoni a pressione, bottoni e rivetti jeans > bottoni a pressione, bottoni e rivetti jeans

Bottoni a pressione serie FF12Z (MITO 1)

Olgo T.D.

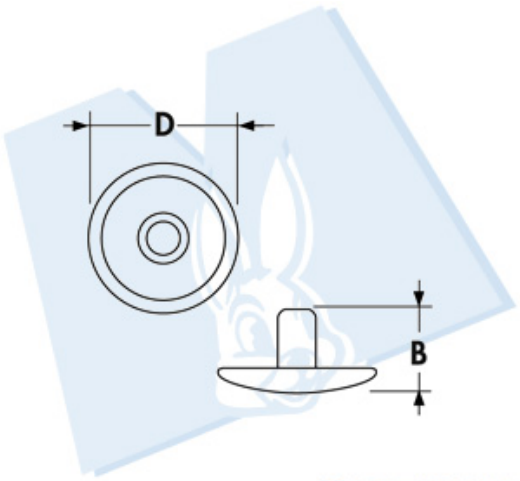

WWW.MAZ.IT
MAZZUCCHELLI

Denominazione (Ã¸)	D	B	C
T.D.	14	- - -	5.8

A richiesta teste personalizzate

42DI4

minuteria per usi diversi > bottoni a pressione, bottoni e rivetti jeans > bottoni a pressione, bottoni e rivetti jeans

Bottoni a pressione serie FF16 (MITO 2)

Testa

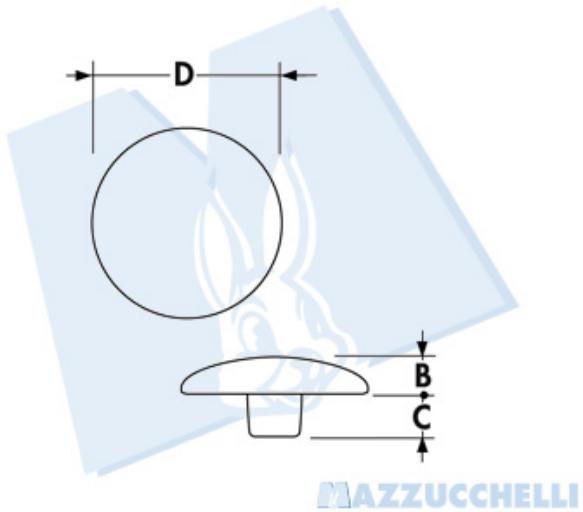

Denominatione (Ã¸)	D	B	C
15	15	2.7	2
15 Â½	15	2.7	3.3
17	17	2.6	1.8
17 Â½	17	2.6	3.6

©Mazzucchelli Srl via Sansovino, 243/65/T - 10151 Torino - Italy - tel +39 011 4532064 - fax +39 011 4540930 - www.maz.it - info@maz.it - Web application by BielleWeb - http://www.bielle.it

minuteria per usi diversi > bottoni a pressione, bottoni e rivetti jeans > bottoni a pressione, bottoni e rivetti jeans

Bottoni a pressione serie FF16 (MITO 2)

Femmina (molla)

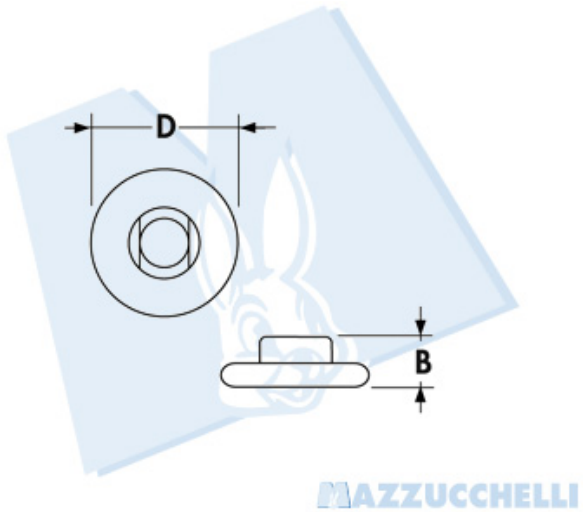

Denominazione (Ã¸)	D	B	C
- - -	16	4.8	- - -

44DI4

minuteria per usi diversi > bottoni a pressione, bottoni e rivetti jeans > bottoni a pressione, bottoni e rivetti jeans

Bottoni a pressione serie FF16 (MITO 2)

Maschio

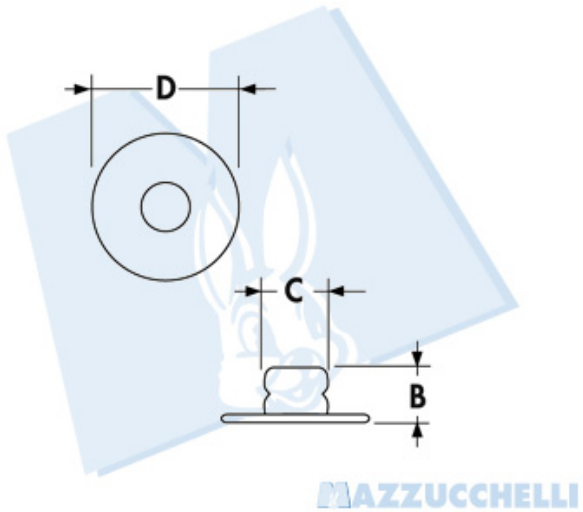

Denominazione (Ã¸)	D	B	C
- - -	12.5	4.3	5.5

45DI4

minuteria per usi diversi > bottoni a pressione, bottoni e rivetti jeans > bottoni a pressione, bottoni e rivetti jeans

Bottoni a pressione serie FF16 (MITO 2)

Olgo

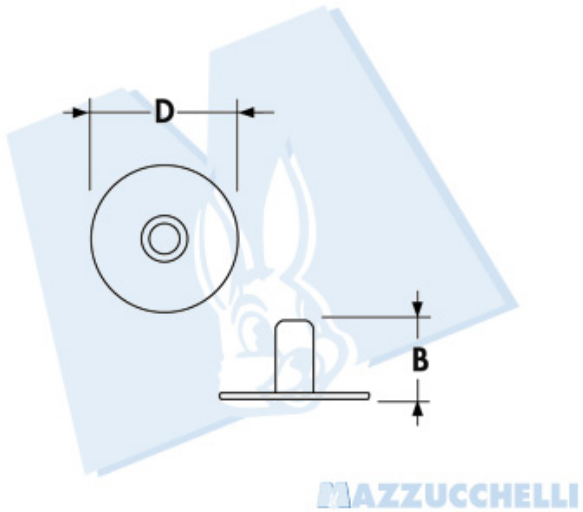

Denominazione (Ã¸)	D	B	C
- - -	15	8	- - -

46DI4

minuteria per usi diversi > bottoni a pressione, bottoni e rivetti jeans > bottoni a pressione, bottoni e rivetti jeans

Bottoni a pressione serie (MITO 0/1)

Testa

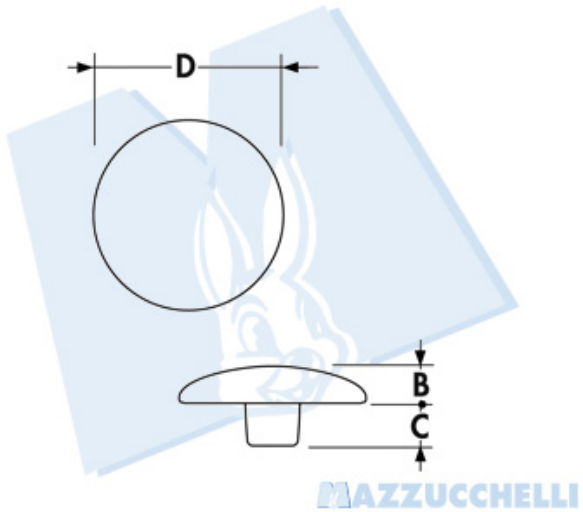

Denominazione (Ã¸)	D	B	C
10.5	10.5	2.3	2.2
12.5	12.5	2.65	1.7
12.5	15.5	2.65	2.45

©Mazzucchelli Srl via Sansovino, 243/65/T - 10151 Torino - Italy - tel +39 011 4532064 - fax +39 011 4540930 - www.maz.it - info@maz.it - Web application by BielleWeb - http://www.bielle.it

minuteria per usi diversi > bottoni a pressione, bottoni e rivetti jeans > bottoni a pressione, bottoni e rivetti jeans

Bottoni a pressione serie (MITO 0/1)

Femmina (molla)

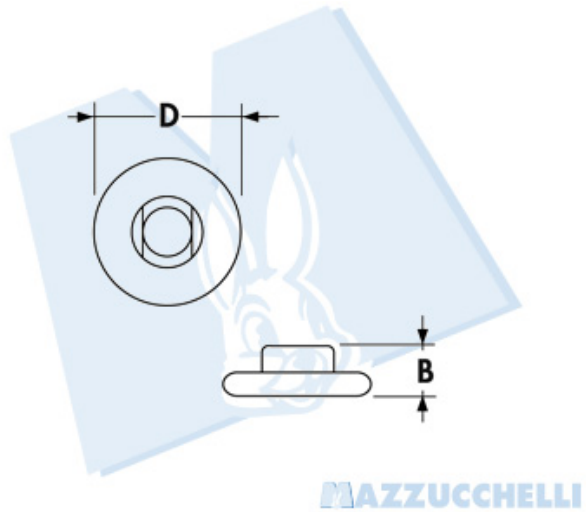

Denominazione (Ã¸)	D	B	C
- - -	11	3.75	- - -

©Mazzucchelli Srl via Sansovino, 243/65/T - 10151 Torino - Italy - tel +39 011 4532064 - fax +39 011 4540930 - www.maz.it - info@maz.it - Web application by BielleWeb - http://www.bielle.it

minuteria per usi diversi > bottoni a pressione, bottoni e rivetti jeans > bottoni a pressione, bottoni e rivetti jeans

Bottoni a pressione serie (MITO 0/1)

Maschio

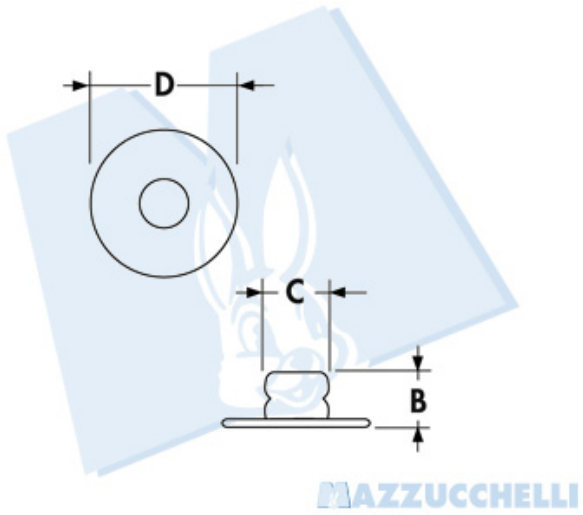

Denominazione (Ã¸)	D	B	C
- - -	9	3.6	4.12

49DI4

minuteria per usi diversi > bottoni a pressione, bottoni e rivetti jeans > bottoni a pressione, bottoni e rivetti jeans

Bottoni a pressione serie (MITO 0/1)

Olgo

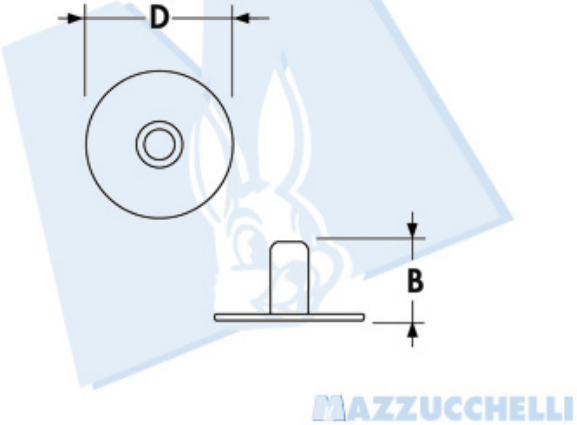

Denominazione (Ã¸)	D	B	C
- - -	10	6.1	- - -

50DI4

minuteria per usi diversi > bottoni a pressione, bottoni e rivetti jeans > bottoni a pressione, bottoni e rivetti jeans

Bottoni a pressione serie SPRING 9

Testa

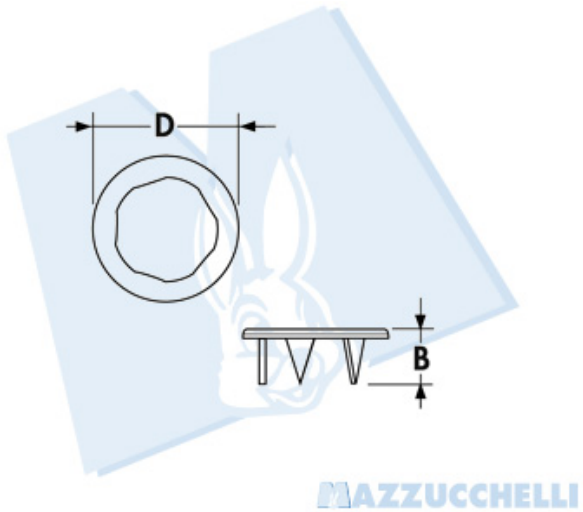

Denominazione (Ã¸)	D	B	C
9	9.6	3.5	- - -

©Mazzucchelli Srl via Sansovino, 243/65/T - 10151 Torino - Italy - tel +39 011 4532064 - fax +39 011 4540930 - www.maz.it - info@maz.it - Web application by BielleWeb - http://www.bielle.it

minuteria per usi diversi > bottoni a pressione, bottoni e rivetti jeans > bottoni a pressione, bottoni e rivetti jeans

Bottoni a pressione serie SPRING 9

Testa T.D.

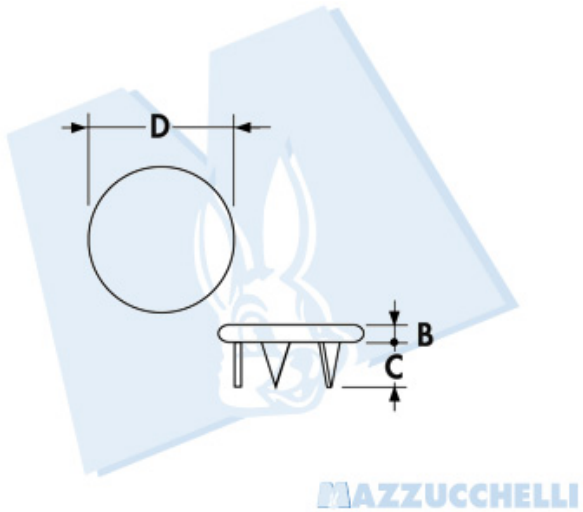

Denominazione (Ã¸)	D	B	C
9 T.D.	11	1.5	2.5

52DI4

minuteria per usi diversi > bottoni a pressione, bottoni e rivetti jeans > bottoni a pressione, bottoni e rivetti jeans

Bottoni a pressione serie SPRING 9

Femmina (molla)

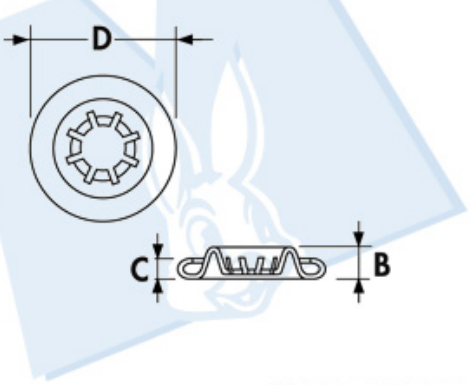

WWW.MAZ.IT
MAZZUCCHELLI

Denominazione (Ã¸)	D	B	C
- - -	9.8	2.1	1.5

53DI4

minuteria per usi diversi > bottoni a pressione, bottoni e rivetti jeans > bottoni a pressione, bottoni e rivetti jeans

Bottoni a pressione serie SPRING 9

Maschio

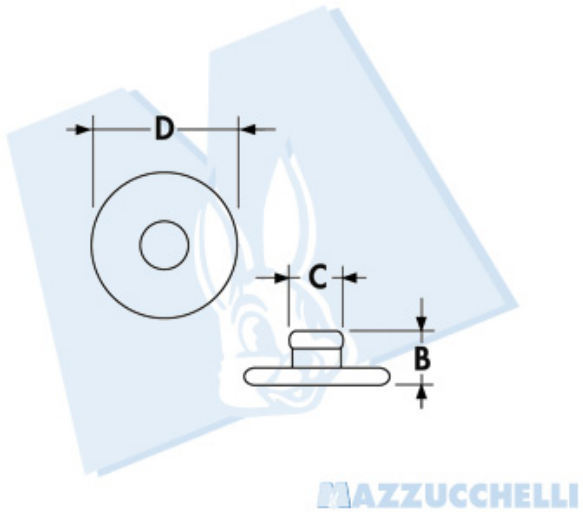

WWW.MAZ.IT
MAZZUCCHELLI

Denominazione (Ã¸)	D	B	C
- - -	9.6	3.9	3.1

©Mazzucchelli Srl via Sansovino, 243/65/T - 10151 Torino - Italy - tel +39 011 4532064 - fax +39 011 4540930 - www.maz.it - info@maz.it - Web application by BielleWeb - http://www.bielle.it

minuteria per usi diversi > bottoni a pressione, bottoni e rivetti jeans > bottoni a pressione, bottoni e rivetti jeans

Bottoni a pressione serie SPRING 9

Testa

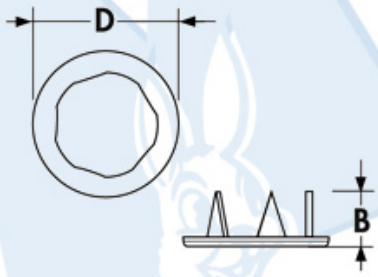

WWW.MAZ.IT
MAZZUCCHELLI

Denominazione (Ã¸)	D	B	C
9	9.6	3.5	- - -

55DI4

minuteria per usi diversi > bottoni a pressione, bottoni e rivetti jeans > bottoni a pressione, bottoni e rivetti jeans

Bottoni a pressione serie SPRING 9

Testa T.D.

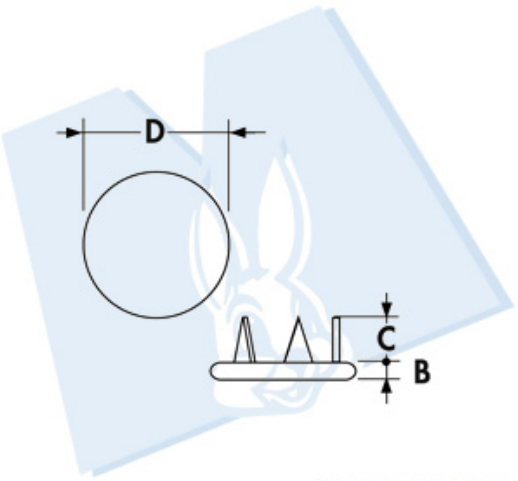

WWW.MAZ.IT
MAZZUCCHELLI

Denominazione (Ã¸)	D	B	C
9 T.D.	11	1.5	2.5

©Mazzucchelli Srl via Sansovino, 243/65/T - 10151 Torino - Italy - tel +39 011 4532064 - fax +39 011 4540930 - www.maz.it - info@maz.it - Web application by BielleWeb - http://www.bielle.it

minuteria per usi diversi > bottoni a pressione, bottoni e rivetti jeans > bottoni a pressione, bottoni e rivetti jeans

Bottoni a pressione serie SPRING 9 AN

Testa

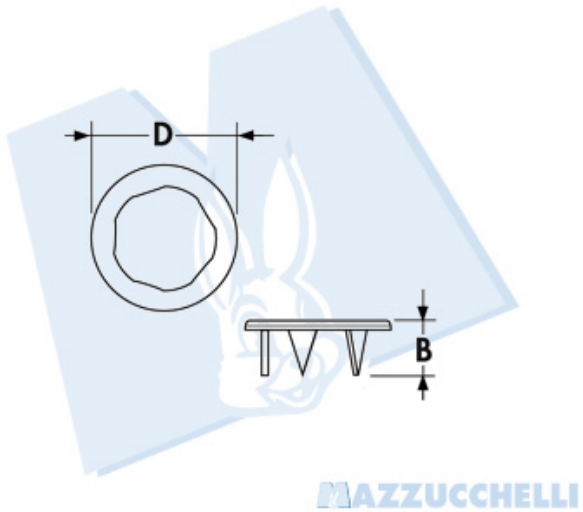

Denominazione (Ã¸)	D	B	C
9	9.6	3.5	- - -

©Mazzucchelli Srl via Sansovino, 243/65/T - 10151 Torino - Italy - tel +39 011 4532064 - fax +39 011 4540930 - www.maz.it - info@maz.it - Web application by BielleWeb - http://www.bielle.it

minuteria per usi diversi > bottoni a pressione, bottoni e rivetti jeans > bottoni a pressione, bottoni e rivetti jeans

Bottoni a pressione serie SPRING 9 AN

Testa T.D.

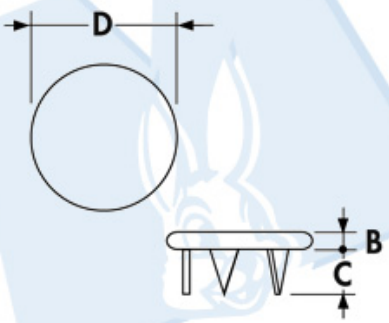

WWW.MAZ.IT
MAZZUCCHELLI

Denominazione (Ã¸)	D	B	C
9 T.D.	11	1.5	2.5

©Mazzucchelli Srl via Sansovino, 243/65/T - 10151 Torino - Italy - tel +39 011 4532064 - fax +39 011 4540930 - www.maz.it - info@maz.it - Web application by BielleWeb - http://www.bielle.it

minuteria per usi diversi > bottoni a pressione, bottoni e rivetti jeans > bottoni a pressione, bottoni e rivetti jeans

Bottoni a pressione serie SPRING 9 AN

Femmina (molla)

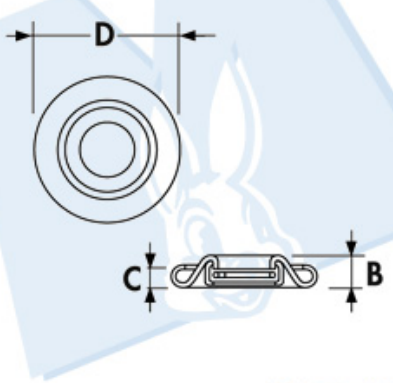

WWW.MAZ.IT
MAZZUCCHELLI

Denominazione (Ã¸)	D	B	C
AN	9.6	2.1	1.5

59DI4

minuteria per usi diversi > bottoni a pressione, bottoni e rivetti jeans > bottoni a pressione, bottoni e rivetti jeans

Bottoni a pressione serie SPRING 9 AN

Maschio

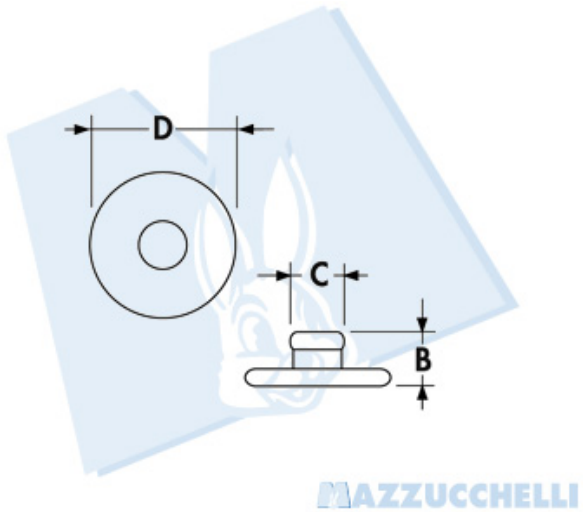

Denominazione (Ã¸)	D	B	C
- - -	9.6	4	3.2

60DI4

minuteria per usi diversi > bottoni a pressione, bottoni e rivetti jeans > bottoni a pressione, bottoni e rivetti jeans

Bottoni a pressione serie SPRING 9 AN

Testa

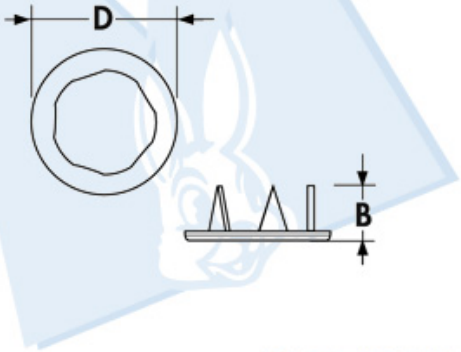

WWW.MAZ.IT
MAZZUCCHELLI

Denominazione (Ã¸)	D	B	C
9	9.6	3.5	- - -

©Mazzucchelli Srl via Sansovino, 243/65/T - 10151 Torino - Italy - tel +39 011 4532064 - fax +39 011 4540930 - www.maz.it - info@maz.it - Web application by BielleWeb - http://www.bielle.it

minuteria per usi diversi > bottoni a pressione, bottoni e rivetti jeans > bottoni a pressione, bottoni e rivetti jeans

Bottoni a pressione serie SPRING 9 AN

Testa T.D.

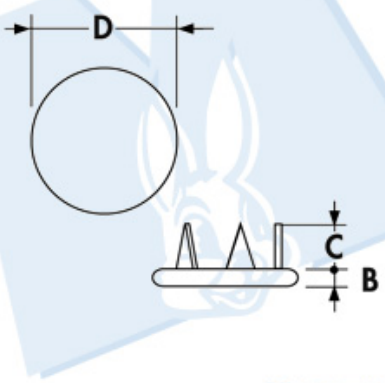

WWW.MAZ.IT
MAZZUCCHELLI

Denominazione (Ã¸)	D	B	C
9 T.D.	11	1.5	2.5

62DI4

minuteria per usi diversi > bottoni a pressione, bottoni e rivetti jeans > bottoni a pressione, bottoni e rivetti jeans

Bottoni a pressione serie SPRING 12/12 AN

Testa

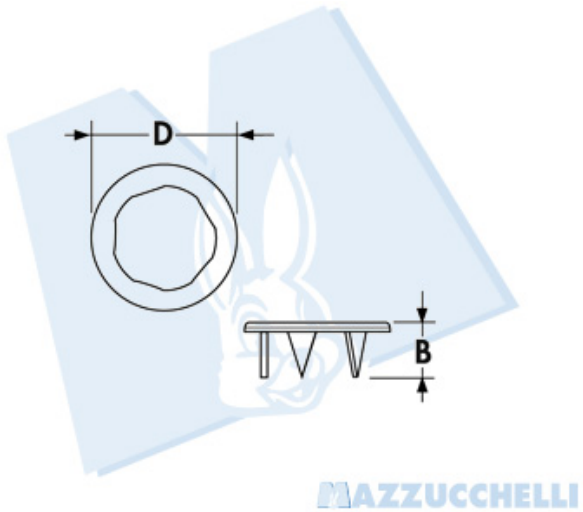

Denominazione (Ã¸)	D	B	C
12	10.9	4.1	- - -
12/5	10.9	5.2	- - -
12 Â½	10.9	6.4	- - -
14	12.8	4.1	- - -

63DI4

minuteria per usi diversi > bottoni a pressione, bottoni e rivetti jeans > bottoni a pressione, bottoni e rivetti jeans

Bottoni a pressione serie SPRING 12/12 AN

Testa T.D.

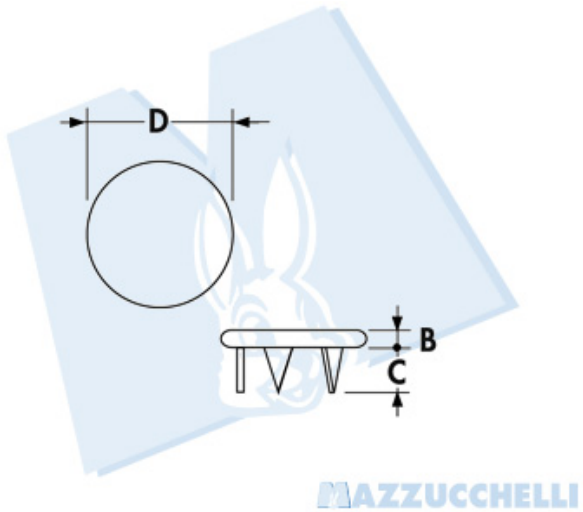

Denominazione (Ã¸)	D	B	C
12 T.D.	12	2.1	3
12/5 T.D.	12	2.1	4
14 T.D.	14	2.7	2.6

64DI4

minuteria per usi diversi > bottoni a pressione, bottoni e rivetti jeans > bottoni a pressione, bottoni e rivetti jeans

Bottoni a pressione serie SPRING 12/12 AN

Femmina (molla)

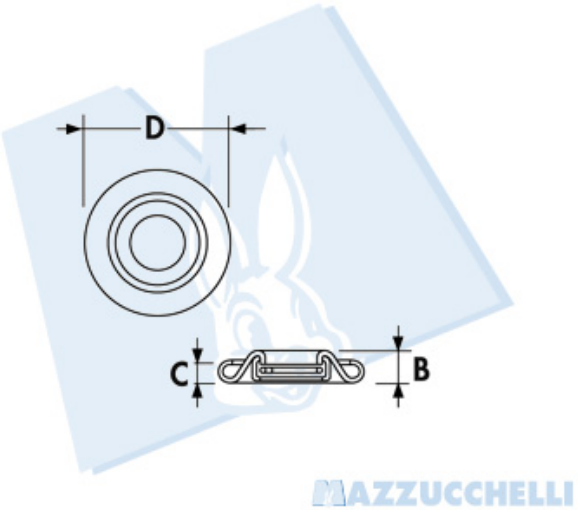

Denominazione (Ã¸)	D	B	C
12/12AN	11	2.2	1.6

65DI4

minuteria per usi diversi > bottoni a pressione, bottoni e rivetti jeans > bottoni a pressione, bottoni e rivetti jeans

Bottoni a pressione serie SPRING 12/12 AN

Maschio

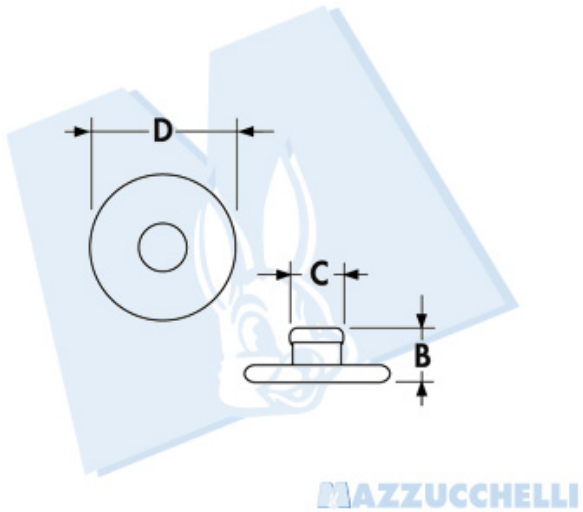

Denominazione (Ã¸)	D	B	C
- - -	11	4	4

66DI4

minuteria per usi diversi > bottoni a pressione, bottoni e rivetti jeans > bottoni a pressione, bottoni e rivetti jeans

Bottoni a pressione serie SPRING 12/12 AN

Testa

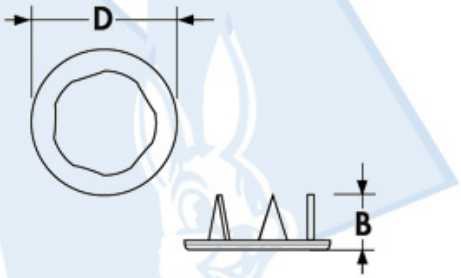

Denominazione (Ã¸)	D	B	C
12	10.9	4.1	- - -
12/5	10.9	5.2	- - -
12 Â½	10.9	6.4	- - -
14	12.8	4.1	- - -

67DI4

minuteria per usi diversi > bottoni a pressione, bottoni e rivetti jeans > bottoni a pressione, bottoni e rivetti jeans

Bottoni a pressione serie SPRING 12/12 AN

Testa T.D.

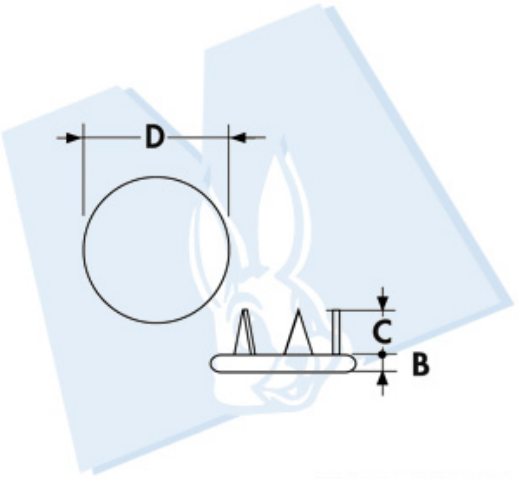

WWW.MAZ.IT
MAZZUCCHELLI

Denominazione (Ã¸)	D	B	C
12 T.D.	12	2.1	3
12/5 T.D.	12	2.1	4
14 T.D.	12	2.7	2.6

©Mazzucchelli Srl via Sansovino, 243/65/T - 10151 Torino - Italy - tel +39 011 4532064 - fax +39 011 4540930 - www.maz.it - info@maz.it - Web application by BielleWeb - http://www.bielle.it

minuteria per usi diversi > bottoni a pressione, bottoni e rivetti jeans > bottoni a pressione, bottoni e rivetti jeans

Bottoni per jeans sere BG/P
Testa in ottone - gradinata in plastica

Testa

WWW.MAZ.IT

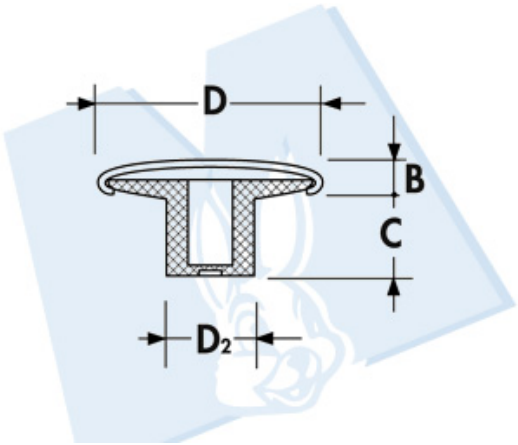

Denominazione (Ã¸)	D	D2	B	C
BG 14/P	14	6.5	2.1	6
BG 17/P	16.9	6.5	2.5	6

A richiesta teste personalizzate

69DI4

minuteria per usi diversi > bottoni a pressione, bottoni e rivetti jeans > bottoni a pressione, bottoni e rivetti jeans

Bottoni per jeans serie BG/P
Testa in ottone - gradinata in plastica

Testa bicalottata

WWW.MAZ.IT

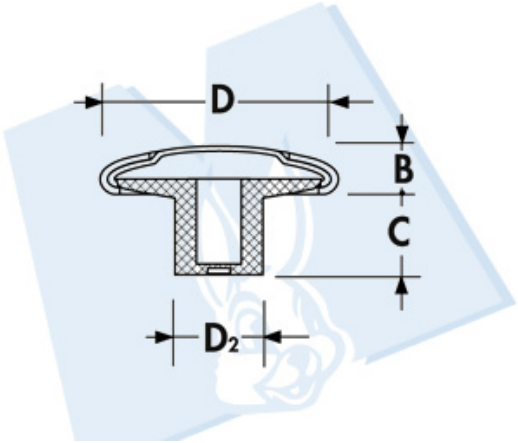

Denominazione (Ã¸)	D	D2	B	C
BG 14/P-2C	14	6.5	2.6	6
BG 17/P-2C	16.9	6.5	3.16	6

A richiesta teste personalizzate

70DI4

minuteria per usi diversi > bottoni a pressione, bottoni e rivetti jeans > bottoni a pressione, bottoni e rivetti jeans

Bottoni per jeans serie BG/P
Testa in ottone - gradinata in plastica

Chiodo filettato

WWW.MAZ.IT

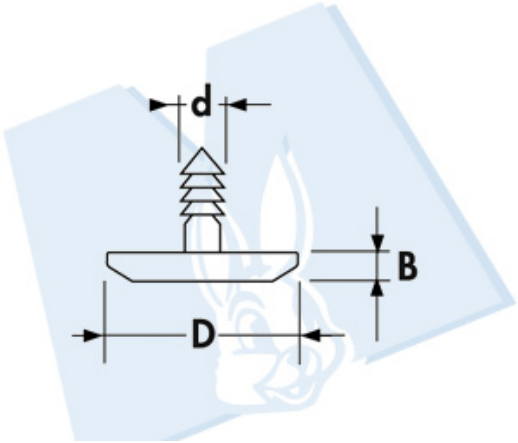

Denominazione (Ã¸)	D	B	d
in alluminio / aluminium	9	7.3	2.9
in rame / copper	9	7.3	2.9

A richiesta teste personalizzate

71DI4

minuteria per usi diversi > bottoni a pressione, bottoni e rivetti jeans > bottoni a pressione, bottoni e rivetti jeans

Bottoni in jeans serie BG/P
Testa in ottone - gradinata in plastica

Chiodo a freccia

WWW.MAZ.IT

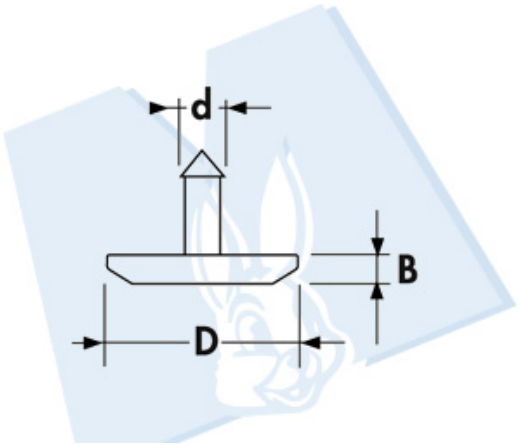

Denominazione (Ã¸)	D	B	d
in rame / copper	9	7.3	2.9

A richiesta teste personalizzate

72DI4

minuteria per usi diversi > bottoni a pressione, bottoni e rivetti jeans > bottoni a pressione, bottoni e rivetti jeans

Bottoni per jeans serie BG/OT
Testa in ottone - gradinata in ottone

Testa

WWW.MAZ.IT

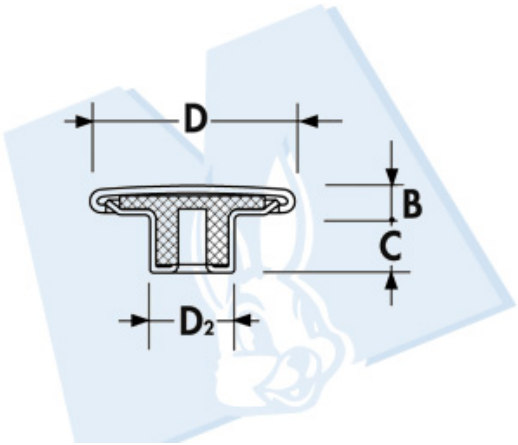

Denominazione (Ã¸)	D	D2	B	C
BG 14/OT	14	6.6	2.1	5.9
BG 17/OT	16.9	6.6	2.1	5.9

A richiesta teste personalizzate

73DI4

minuteria per usi diversi > bottoni a pressione, bottoni e rivetti jeans > bottoni a pressione, bottoni e rivetti jeans

Bottoni per jeans serie BG/OT
Testa in ottone - gradinata in ottone

Testa bicalottata

WWW.MAZ.IT

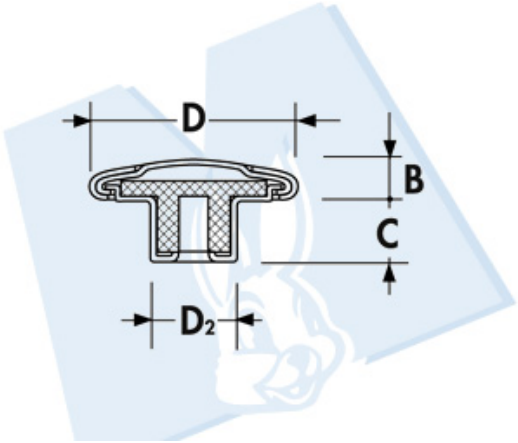

Denominazione (Ã¸)	D	D2	B	C
BG 14/OT-2C	14	6.6	2.6	6
BG 17/OT-2C	16.9	6.6	3	5.8

A richiesta teste personalizzate

74DI4

minuteria per usi diversi > bottoni a pressione, bottoni e rivetti jeans > bottoni a pressione, bottoni e rivetti jeans

Bottoni per jeans serie BG/OT
Testa in ottone - gradinata in ottone

Chiodo filettato

WWW.MAZ.IT

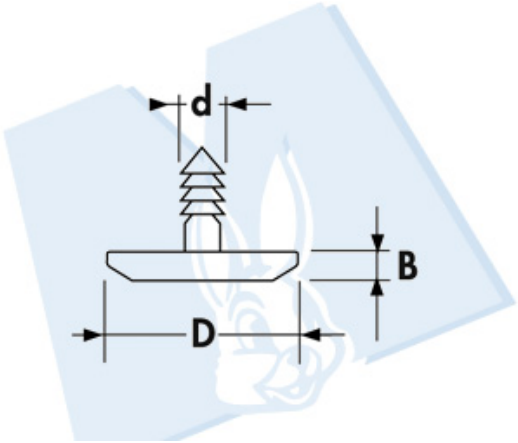

Denominazione (Ã¸)	D	B	d
in alluminio / aluminium	9	7.3	2.9
in rame / copper	9	7.3	2.9

A richiesta teste personalizzate

75DI4

minuteria per usi diversi > bottoni a pressione, bottoni e rivetti jeans > bottoni a pressione, bottoni e rivetti jeans

Bottoni per jeans serie BG/OT
Testa in ottone - gradinata in ottone

Chiodo a freccia

WWW.MAZ.IT

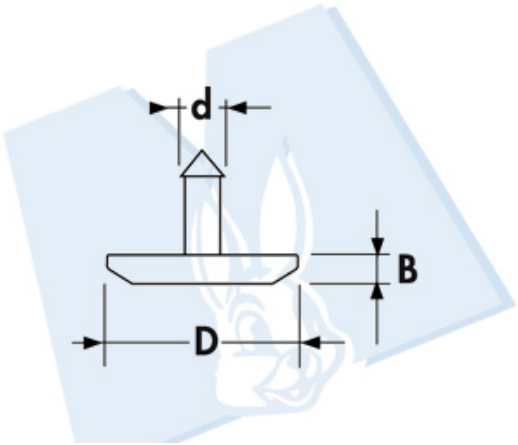

Denominazione (Ã¸)	D	B	d
in rame / copper	9	7.3	2.9

A richiesta teste personalizzate

76DI4

minuteria per usi diversi > bottoni a pressione, bottoni e rivetti jeans > bottoni a pressione, bottoni e rivetti jeans

Bottoni per jeans serie BG/SNOD
Testa in ottone - gradinata in ottone

Testa

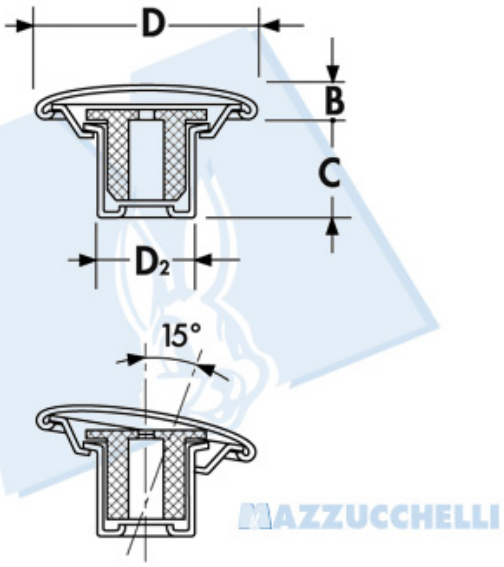

Denominazione (Ã¸)	D	D2	B	C
BG 17/SNOD	16.9	6.6	4	5.8

A richiesta teste personalizzate

77DI4

minuteria per usi diversi > bottoni a pressione, bottoni e rivetti jeans > bottoni a pressione, bottoni e rivetti jeans

Bottoni per jeans serie BG/SNOD
Testa in ottone - gradinata in ottone

Testa bicalottata

WWW.MAZ.IT

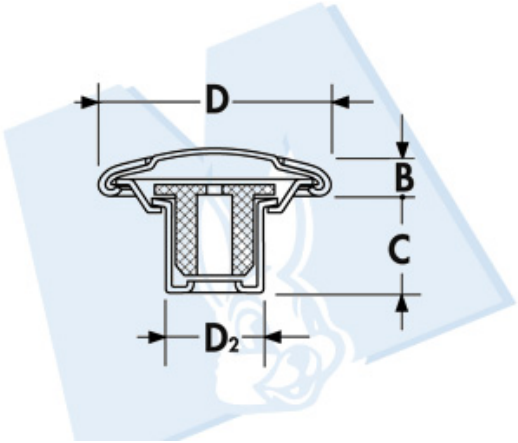

Denominazione (Ã¸)	D	D2	B	C
BG 17/SNOD-2C	16.9	6.6	4	5.8

A richiesta teste personalizzate

78DI4

minuteria per usi diversi > bottoni a pressione, bottoni e rivetti jeans > bottoni a pressione, bottoni e rivetti jeans

Bottoni per jeans serie BG/SNOD
Testa in ottone - gradinata in ottone

Chiodo filettato

WWW.MAZ.IT

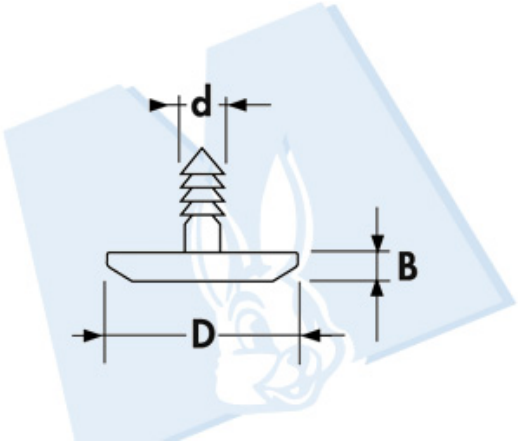

Denominazione (Ã¸)	D	B	d
- - -	9	7.3	2.9

A richiesta teste personalizzate

79DI4

minuteria per usi diversi > bottoni a pressione, bottoni e rivetti jeans > bottoni a pressione, bottoni e rivetti jeans

Bottoni per jeans serie BG/SNOD
Testa in ottone - gradinata in ottone

Chiodo a freccia

WWW.MAZ.IT

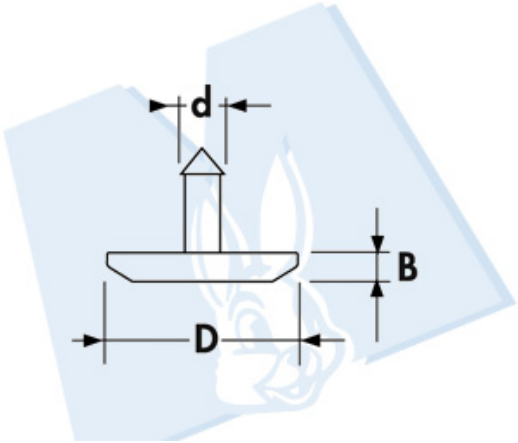

Denominazione (Ã¸)	D	B	d
- - -	9	7.3	2.9

A richiesta teste personalizzate

80DI4

minuteria per usi diversi > bottoni a pressione, bottoni e rivetti jeans > bottoni a pressione, bottoni e rivetti jeans

Bottoni per jeans serie BG/MB
Testa in ottone - gradinata in ottone

Testa

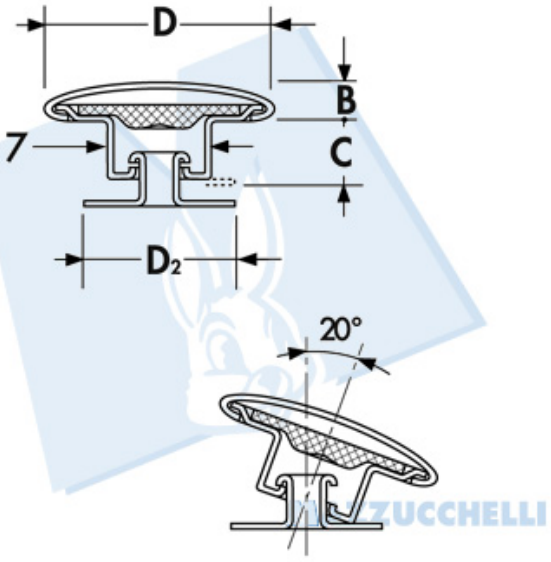

Denominazione (Ã¸)	D	D2	B	C
BG 14/MB	14	11	2.8	5.5
BG 17/MB	16.9	11	2.3	5.5

A richiesta teste personalizzate

81DI4

minuteria per usi diversi > bottoni a pressione, bottoni e rivetti jeans > bottoni a pressione, bottoni e rivetti jeans

Bottoni per jeans serei BG/MB
Testa in ottone - gradinata in ottone

Testa bicalottata

WWW.MAZ.IT

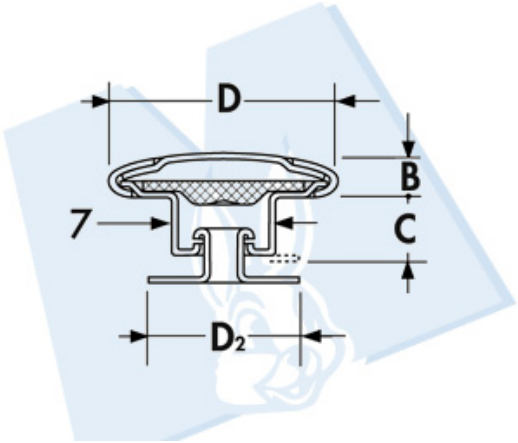

Denominazione (Ã¸)	D	D2	B	C
BG 14/MB-2C	14	6.6	2.8	5.4
BG 17/MB-2C	16.9	6.6	2.4	5.4

A richiesta teste personalizzate

©Mazzucchelli Srl via Sansovino, 243/65/T - 10151 Torino - Italy - tel +39 011 4532064 - fax +39 011 4540930 - www.maz.it - info@maz.it - Web application by BielleWeb - http://www.bielle.it

minuteria per usi diversi > bottoni a pressione, bottoni e rivetti jeans > bottoni a pressione, bottoni e rivetti jeans

Bottoni per jeans serie BG/MB
Testa in ottone - gradinata in ottone

Olgo

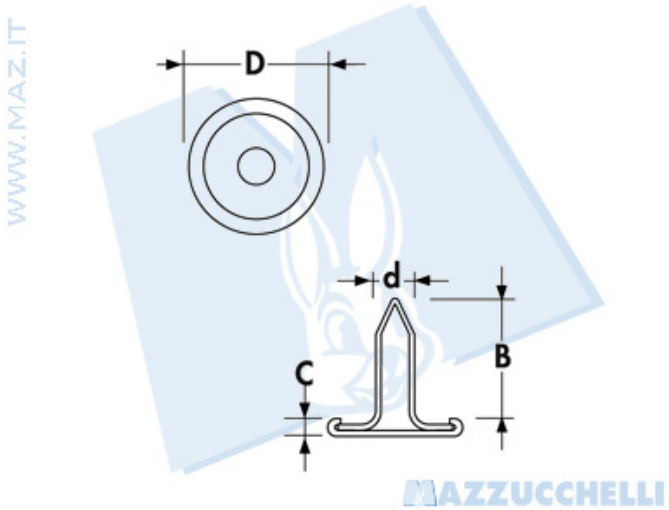

Denominazione (Ã¸)	D	d	B	C
- - -	9.2	2.2	9	1

A richiesta teste personalizzate

©Mazzucchelli Srl via Sansovino, 243/65/T - 10151 Torino - Italy - tel +39 011 4532064 - fax +39 011 4540930 - www.maz.it - info@maz.it - Web application by BielleWeb - http://www.bielle.it

minuteria per usi diversi > bottoni a pressione, bottoni e rivetti jeans > bottoni a pressione, bottoni e rivetti jeans

Rivetti per jeans serie B4 - F4

Testa

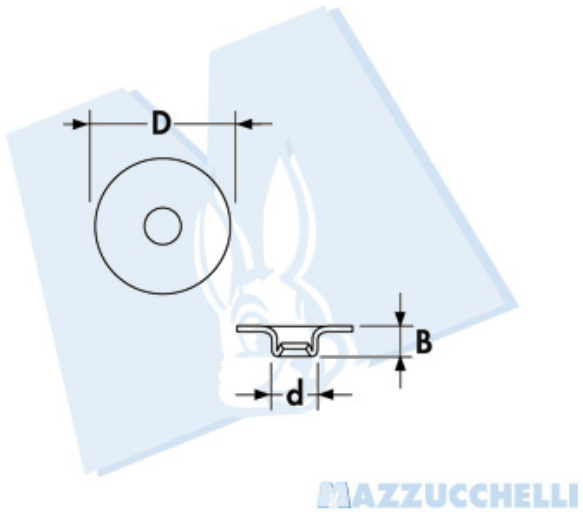

Denominazione (Ã¸)	D	d	B	C
BG 9.7 in ottone / brass	9.7	4	2.6	- - -

Finitura: lucida, ramata, nichelata

84DI4

minuteria per usi diversi > bottoni a pressione, bottoni e rivetti jeans > bottoni a pressione, bottoni e rivetti jeans

Rivetti per jeans serie B4 - F4

Chiodo

WWW.MAZ.IT

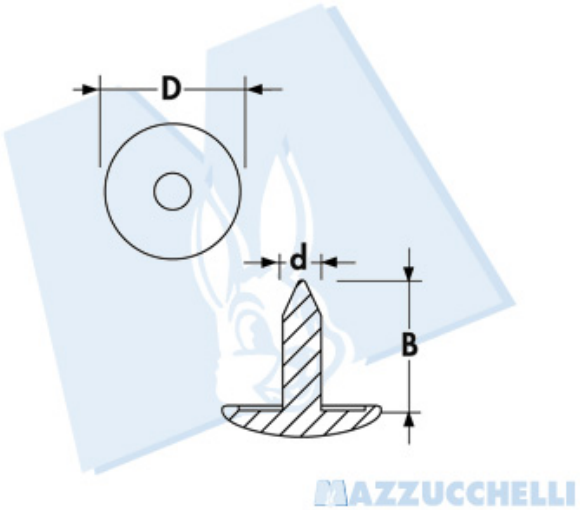

MAZZUCCHELLI

Denominazione (Ã¸)	D	d	B	C
BG 9.7 in rame / copper	8.5	2.4	6.1	- - -

©Mazzucchelli Srl via Sansovino, 243/65/T - 10151 Torino - Italy - tel +39 011 4532064 - fax +39 011 4540930 - www.maz.it - info@maz.it - Web application by BielleWeb - http://www.bielle.it

minuteria per usi diversi > bottoni a pressione, bottoni e rivetti jeans > bottoni a pressione, bottoni e rivetti jeans

Rivetti per jeans serie B4 - F4

Testa

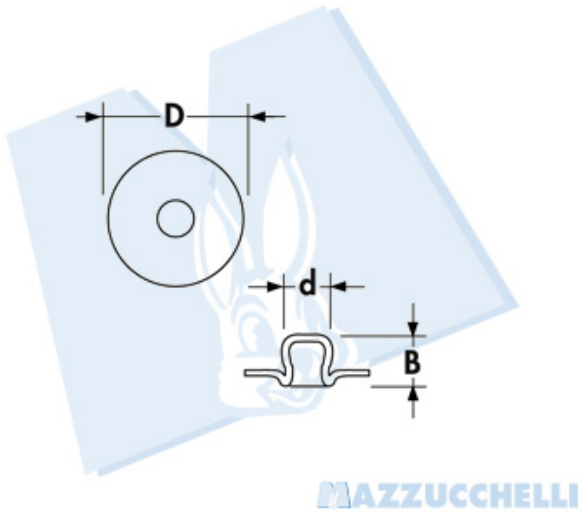

Denominazione (Ã¸)	D	d	B	C
FG in ottone / brass	9.5	3.4	3.3	- - -

Finitura: lucida, ramata, nichelata

86DI4

minuteria per usi diversi > bottoni a pressione, bottoni e rivetti jeans > bottoni a pressione, bottoni e rivetti jeans

Rivetti per jeans serie B4 - F4

Chiodo

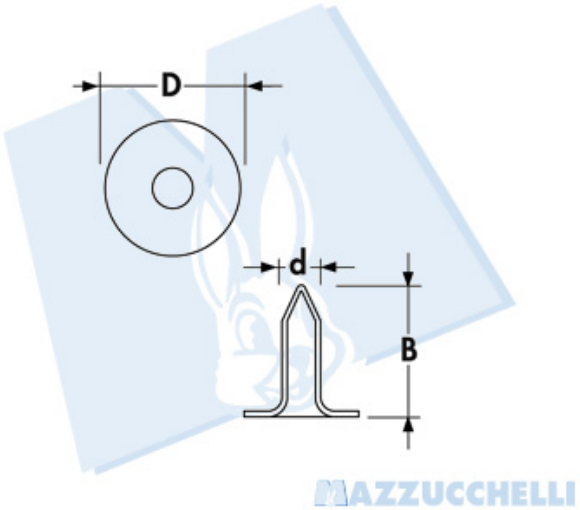

Denominazione (Ã¸)	D	d	B	C
FG in ottone / brass	9.5	2.15	8.5	- - -

87DI4