articoli di fissaggio > inserti filettati > inserti filettati

Inserti filettati a testa cilindrica in lega di alluminio

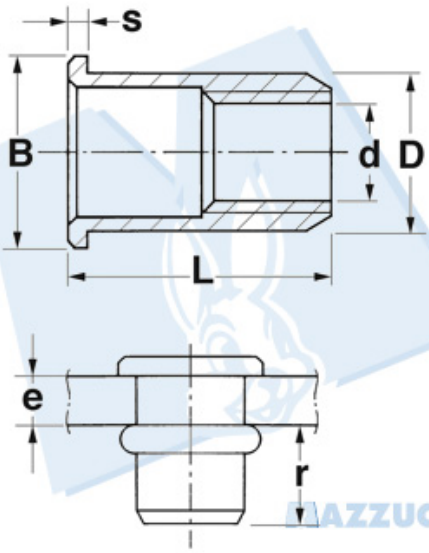

WWW.MAZ.IT
MAZZUCCHELLI

Codice Nr.	d 6H	D 0 -01	B max	S	L	r min Ã· max	Ø ± 0,05	e mm
M 3 FTT/C	M 3	4.9	8	0.8	9	4.2 Ã· 2.6	5	0.3 Ã· 1.8
M 3 FTT /L	M 3	4.9	8	0.8	10.5	4.2 Ã· 2.6	5	1.8 Ã· 3
M 4 FTT/C	M4	5.9	9	1	11	5.5 Ã· 6	6	0.3 Ã· 2.5
M 4 FTT/L	M 4	5.9	9	1	13	5.5 Ã· 6	6	2.5 Ã· 4
M 5 FTT/C	M 5	6.9	10	1.2	13	7.2 Ã· 7.7	7	0.5 Ã· 3
M 5 FTT/L	M 5	6.9	10	1.2	15.5	7.2 Ã· 7.7	7	3 Ã· 5
M 6 FTT/C	M 6	8.9	12	1.5	14.5	7.6 Ã· 8.2	9	0.5 Ã· 2.3
M 6 FTT/M	M 6	8.9	12	1.5	16	7.6 Ã· 8.2	9	2.3 Ã· 4
M 6 FTT/L	M 6	8.9	12	1.5	17.5	7.6 Ã· 8.2	9	4 Ã· 6
M 8 FTT/C	M 8	10.9	15	1.5	17.5	9.5 Ã· 10.1	11	0.8 Ã· 3.5
M 8 FTT/L	M 8	10.9	15	1.5	20	9.5 Ã· 10.1	11	3.5 Ã· 6
M 10 FTT/C	M 10	11.9	16	1,7	19	10.7 Ã· 11.5	12	1 Ã· 3.5
M 10 FTT/L	M 10	11.9	16	1.7	22	10.7 Ã· 11.5	12	3.5 Ã· 6
M 10 FTT/C	M 10	12.9	17	1.7	21	12.5 Ã· 13.5	13	1 Ã· 3.5
M 10 FTT/L	M 10	12.9	17	1.7	24	12.5 Ã· 13.5	13	3.5 Ã· 6

A richiesta inserti filettati in lega di alluminio anodizzati nei colori: argento, bronzo, nero, testa di moro.
 Inserti in acciaio bruniti, ramati, ottonati.

©Mazzucchelli Srl via Sansovino, 243/65/T - 10151 Torino - Italy - tel +39 011 4532064 - fax +39 011 4540930 - www.maz.it - info@maz.it - Web application by BielleWeb - http://www.bielle.it

articoli di fissaggio > inserti filettati > inserti filettati

Inserti filettati a testa cilindrica in acciaio

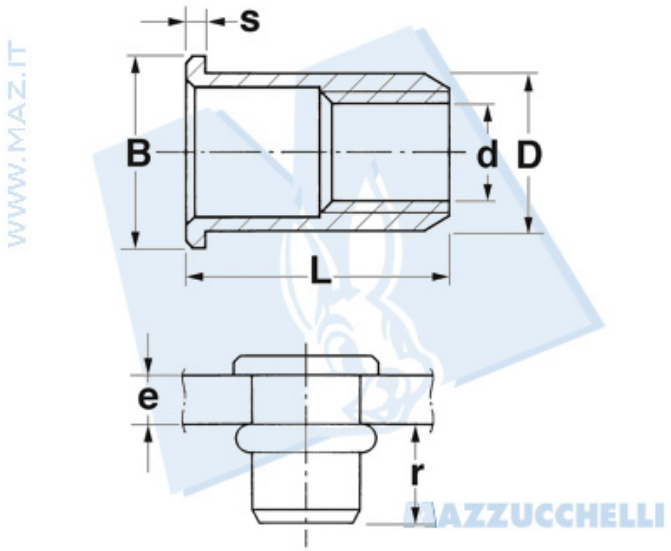

Codice Nr.	d 6H	D 0 -01	B max	S	L	r min Ã· max	⌀ ± 0,05	e mm
M 3 FTT/C	M 3	4.9	7	0.8	9	4.2 Ã· 4.6	5	0.3 Ã· 1.8
M 3 FTT/C	M 3	4.9	7	0.8	9	4.2 Ã· 4.6	5	0.3 Ã· 1.8
M 3 FTT/L	M 3	4.9	7	0.8	10.5	4.2 Ã· 4.6	5	1.8 Ã· 3
M 4 FTT/C	M 4	5.9	9	1	11	5.5 Ã· 6	6	0.3 Ã· 2.5
M 4 FTT/L	M 4	5.9	9	1	13	5.5 Ã· 6	6	2.5 Ã· 4
M 5 FTT/C	M 5	6.9	10	1.2	13	7.2 Ã· 7.7	7	0.5 Ã· 0.3
M 5 FTT/L	M 5	6.9	10	1.2	15.5	7.2 Ã· 7.7	7	3 Ã· 5
M 6 FTT/C	M 6	8.9	12	1.5	14.5	7.6 Ã· 8.2	9	0.5 Ã· 2.3
M 6 FTT/M	M 6	8.9	12	1.5	16	7.6 Ã· 8.2	9	2.3 Ã· 4
M 6 FTT/L	M 6	8.9	12	1.5	17.5	7.6 Ã· 8.2	9	4.5 Ã· 6
M 8 FTT/C	M 8	10.9	15	1.5	17.5	9.5 Ã· 10.1	11	0.8 Ã· 3.5
M 8 FTT/L	M 8	10.9	15	1.5	20	9.5 Ã· 10.1	11	3.5 Ã· 6
M 10 FTT/C	M 10	11.9	16	1,7	19	10.7 Ã· 11.5	12	1 Ã· 3.5
M 10 FTT/L	M 10	11.9	16	1.7	22	10.7 Ã· 11.5	12	3.5 Ã· 6
M 10 FTT/C	M 10	12.9	17	1.7	21	12.5 Ã· 13.5	13	1 Ã· 3.5
M 10 FTT/L	M 10	12.9	17	1.7	24	12.5 Ã· 13.5	13	3.5 Ã· 6
M 12 FTT/C	M 12	14.9	18	2	22	13.2 Ã· 14	15	1 Ã· 3.5
M 12 FTT/L	M 12	14.9	18	2	25	13.2 Ã· 14	15	3.5 Ã· 6

©Mazzucchelli Srl via Sansovino, 243/65/T - 10151 Torino - Italy - tel +39 011 4532064 - fax +39 011 4540930 - www.maz.it - info@maz.it - Web application by BielleWeb - http://www.bielle.it

articoli di fissaggio > inserti filettati > inserti filettati

Inserti filettati a testa svasata in lega di alluminio

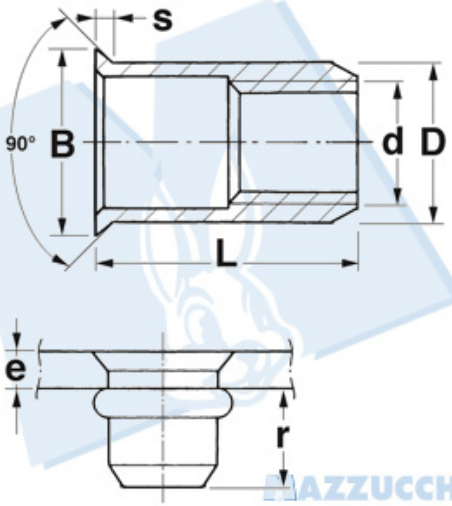

Codice Nr.	d 6H	D 0 -01	B max	S	L	r min Ã· max	Ø ± 0,05	e mm
M 3 FTS/C	M 3	4.9	8	1.5	9.5	4.7 Ã· 5.3	5	2 Ã· 3
M 3 FTS/L	M 3	4.9	8	1.5	10.5	4.7 Ã· 5.3	5	3 Ã· 4
M 4 FTS /C	M 4	5.9	9	1.5	11	5.8 Ã· 6.3	6	2.0 Ã· 3.5
M 4 FTS/L	M 4	5.9	9	1.5	13	5.8 Ã· 6.3	6	3.5 Ã· 5
M 5 FTS/C	M 5	6.9	10	1.5	13	6.8 Ã· 7.3	7	2.5 Ã· 4
M 5 FTS/L	M 5	6.9	10	1.5	15	6.8 Ã· 7.3	7	4 Ã· 6
M 6 FTS/C	M 6	8.9	12	1.5	15	8.5 Ã· 9.2	9	2.5 Ã· 4
M 6 FTS/L	M 6	8.9	12	1.5	17	8.5 Ã· 9.2	9	4 Ã· 6
M 8 FTS/L	M 8	10.9	14	1.5	16.5	9.5 Ã· 10.4	11	2.5 Ã· 4
M 8 FTS/L	M 8	10.9	14	1.5	19	9.5 Ã· 10.4	11	4 Ã· 6
M 10 FTS/C	M 10	11.9	15	1,5	18	11 Ã· 12	12	2.5 Ã· 4
M 10 FTS/L	M 10	11.9	15	1.5	20.5	11 Ã· 12	12	4 Ã· 6

©Mazzucchelli Srl via Sansovino, 243/65/T - 10151 Torino - Italy - tel +39 011 4532064 - fax +39 011 4540930 - www.maz.it - info@maz.it - Web application by BielleWeb - http://www.bielle.it

articoli di fissaggio > inserti filettati > inserti filettati

Inserti filettati a testa svasata in acciaio

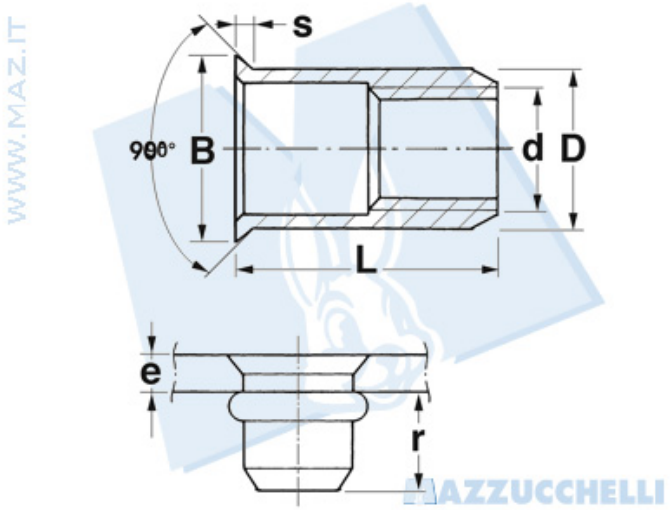

Codice Nr.	d 6H	D 0 -01	B <br /< max	S	L	r min Ã· max	Ø ± 0,05	e mm
M 3 FTS/C	M 3	4.9	8	1.5	9.5	4.7 Ã· 5.3	5	2 Ã· 3
M 3 FTS/L	M 3	4.9	8	1.5	10.5	4.7 Ã· 5.3	5	3 Ã· 4
M 4 FTS/C	M 4	5.9	9	1.5	11	5.8 Ã· 6.3	6	2 Ã· 3.5
M 4 FTS/L	M 4	5.9	9	1.5	13	5.8 Ã· 6.3	6	3.5 Ã· 5
M 5 FTS/C	M 5	6.9	10	1.5	13	6.8 Ã· 7.3	7	2.5 Ã· 4
M 5 FTS/L	M 5	6.9	10	1.5	15	6.8 Ã· 7.3	7	4 Ã· 6
M 6 FTS/C	M 6	8.9	12	1.5	15	8.5 Ã· 9.2	9	2.5 Ã· 4
M 6 FTS/L	M 6	8.9	12	1.5	17	8.5 Ã· 9.2	9	4 Ã· 6
M 8 FTS/C	M 8	10.9	14	1.5	16.5	9.5 Ã· 10.4	11	2.5 Ã· 4
M 8 FTS/L	M 8	10.9	14	1.5	19	9.5 Ã· 10.4	11	4 Ã· 6
M 10 FTS/C	M 10	11.9	15	1.5	18	11 Ã· 12	12	2.5 Ã· 4
M 10 FTS/L	M 10	11.9	15	1.5	20.5	11 Ã· 12	12	4 Ã· 6

©Mazzucchelli Srl via Sansovino, 243/65/T - 10151 Torino - Italy - tel +39 011 4532064 - fax +39 011 4540930 - www.maz.it - info@maz.it - Web application by BielleWeb - http://www.bielle.it

articoli di fissaggio > inserti filettati > inserti filettati

Inserti filettati a testa ridotta in acciaio

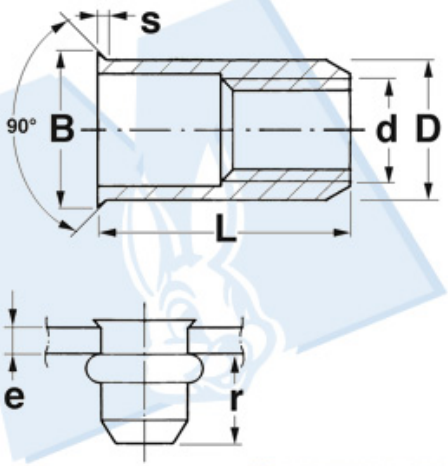

WWW.MAZ.IT
MAZZUCCHELLI

Codice Nr.	d 6H	D 0 -01	B max	S	L	r min Ã· max	⌀ ± 0,05	e mm
M 3 FTR/C	M 3	4.9	5.5	0.35	8.5	5.4 Ã· 5.8	5	0.5 Ã· 1.5
M 3 FTR/L	M 3	4.9	5.5	0.35	9.5	5.4 Ã· 5.8	5	1.5 Ã· 2.5
M 4 FTR/C	M 4	5.9	6.75	0.5	10	6.5 Ã· 7	6	0.5 Ã· 1.5
M 4 FTR/L	M 4	5.9	6.75	0.5	11	6.5 Ã· 7	6	1.5 Ã· 2.5
M 5 FTR/C	M 5	6.9	8	0.6	12	8 Ã· 8.5	7	0.5 Ã· 2
M 5 FTR/L	M 5	6.9	8	0.6	13.5	8 Ã· 8.5	7	2 Ã· 3.5
M 6 FTR/C	M 6	8.9	10	0.6	13.5	9 Ã· 9.7	9	0.5 Ã· 2
M 6 FTR/L	M 6	8.9	10	0.6	15	9 Ã· 9.7	9	2 Ã· 3.5
M 8 FTR/C	M 8	10.9	12	0.6	16.5	10.7 Ã· 11.4	11	1 Ã· 2.5
M 8 FTR/L	M 8	10.9	12	0.6	18	10.7 Ã· 11.4	11	2.5 Ã· 4
M 10 FTR/C	M 10	11.9	13.5	0.85	18	12.3 Ã· 13.1	12	1 Ã· 2.5
M 10 FTR/L	M 10	11.9	13.5	0.85	19.5	12.3 Ã· 13.1	12	2.5 Ã· 4

©Mazzucchelli Srl via Sansovino, 243/65/T - 10151 Torino - Italy - tel +39 011 4532064 - fax +39 011 4540930 - www.maz.it - info@maz.it - Web application by BielleWeb - http://www.bielle.it

articoli di fissaggio > inserti filettati > inserti filettati

Inserti filettati a testa ridotta in acciaio

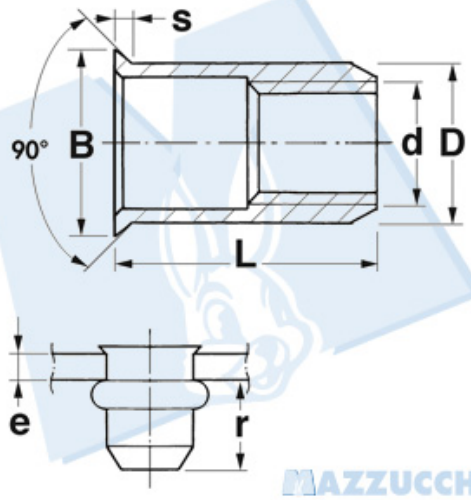

Codice Nr.	d 6H	D 0 -01	B max	S	L	r min Ã· max	Ø ± 0,05	e mm
PR 3	M 3	4.7	5.3	0.35	9	5.2 Ã· 5.6	4.8	0.5 Ã· 1.5
PR 4	M 4	6.3	6.9	0.5	10.5	6.3 Ã· 6.7	6.4	0.5 Ã· 1.5
PR 5	M 5	7.1	7.7	0.6	12	7.4 Ã· 7.8	7.2	0.5 Ã· 2
PR 6	M 6	9.5	10.2	0.6	14	8.8 Ã· 9.6	9.6	0.7 Ã· 2.5
PR 8	M 8	10.5	11.3	0.6	16	10 Ã· 10.8	10.6	1 Ã· 3

©Mazzucchelli Srl via Sansovino, 243/65/T - 10151 Torino - Italy - tel +39 011 4532064 - fax +39 011 4540930 - www.maz.it - info@maz.it - Web application by BielleWeb - http://www.bielle.it

articoli di fissaggio > inserti filettati > inserti filettati

Inserti filetati ciechi a testa cilindrica in lega di alluminio

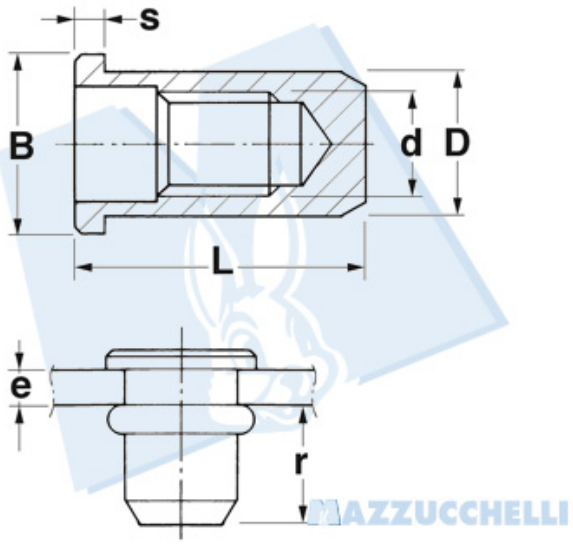

Codice Nr.	d 6H	D 0 -01	B max	S	L	r min Ã· max	Ø ± 0,05	e mm
M 3 FTTC/C	M 3	4.9	7	0.8	14.5	9.8 Ã· 10.3	5	0.3 Ã· 1.8
M 3 FTTC/L	M 3	4.9	7	0.8	15.5	9.8 Ã· 10.3	5	1.8 Ã· 3
M 4 FTTC /C	M 4	5.9	9	1	16.5	11.3 Ã· 12	6	0.3 Ã· 2.5
M 4 FTTC/L	M 4	5.9	9	1	18	11.3 Ã· 12	6	2.5 Ã· 4
M 5 FTTC/C	M 5	6.9	10	1.2	18	12.3 Ã· 13	7	0.5 Ã· 3
M 5 FTTC/L	M 5	6.9	10	1.2	20.5	12.3 Ã· 13	7	3 Ã· 5
M 6 FTTC/C	M 6	8.9	12	1.5	20.5	14 Ã· 14.5	9	0.5 Ã· 2.3
M 6 FTTC/M	M 6	8.9	12	1.5	22	14 Ã· 14.5	9	2.3 Ã· 4
M 6 FTTC/L	M 6	8.9	12	1.5	23.5	14 Ã· 14.5	9	4 Ã· 6
M 8 FTTC/C	M 8	10.9	15	1.5	25.5	17.5 Ã· 18.2	11	0.8 Ã· 3.5
M 8 FTTC/L	M 8	10.9	15	1.5	28	17.5 Ã· 18.2	11	3.5 Ã· 6
M 10 FTTC/C	M 10	11.9	16	1.7	29	21 Ã· 22	12	1 Ã· 3.5
M 10 FTTC/L	M 10	11.9	16	1.7	31.5	21 Ã· 22	12	3.5 Ã· 6

©Mazzucchelli Srl via Sansovino, 243/65/T - 10151 Torino - Italy - tel +39 011 4532064 - fax +39 011 4540930 - www.maz.it - info@maz.it - Web application by BielleWeb - http://www.bielle.it

articoli di fissaggio > inserti filettati > inserti filettati

Inserti filettati ciechi a testa cilindrica in acciaio

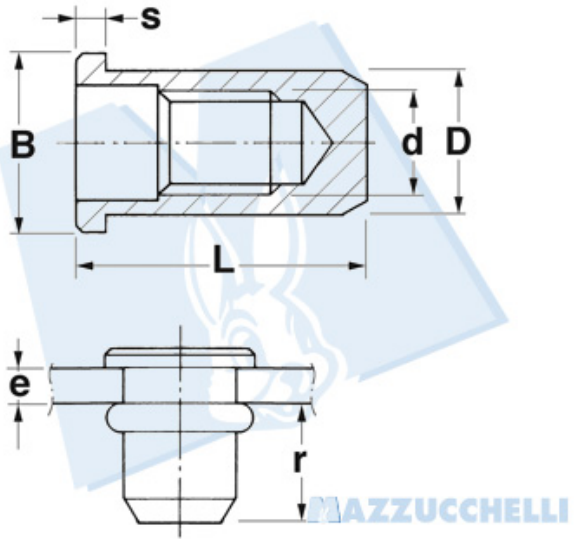

Codice Nr.	d 6H	D 0 -01	B max	S	L	r min Ã· max	⌀ ± 0,05	e mm
M 3 FTTC/C	M 3	4.9	7	0.8	14.5	9.8 Ã· 10.3	5	0.3 Ã· 1.8
M 3 FTTC/L	M 3	4.9	7	0.8	15.5	9.8 Ã· 10.3	5	1.8 Ã· 3
M 4 FTTC/C	M 4	5.9	9	1	16.5	11.3 Ã· 12	6	0.3 Ã· 2.5
M 4 FTTC/L	M 4	5.9	9	1	18	11.3 Ã· 12	6	2.5 Ã· 4
M 5 FTTC/C	M 5	6.9	10	1.2	18	12.3 Ã· 13	7	0.5 Ã· 3
M 5 FTTC/L	M 5	6.9	10	1.2	20.5	12.3 Ã· 13	7	3 Ã· 5
M 6 FTTC/C	M 6	8.9	12	1.5	20.5	14 Ã· 14.5	9	0.5 Ã· 2.3
M 6 FTTC/M	M 6	8.9	12	1.5	22	14 Ã· 14.5	9	2.3 Ã· 4
M 6 FTTC/L	M 6	8.9	12	1.5	23.5	14 Ã· 14.5	9	4 Ã· 6
M 8 FTTC/C	M 8	10.9	15	1.5	25.5	17.5 Ã· 18.2	11	0.8 Ã· 3.5
M 8 FTTC/L	M 8	10.9	15	1.5	28	17.5 Ã· 18.2	11	3.5 Ã· 6
M 10 FTTC/C	M 10	11.9	16	1.7	29	21 Ã· 22	12	1 Ã· 3.5
M 10 FTTC/L	M 10	11.9	16	1.7	31.5	21 Ã· 22	12	3.5 Ã· 6

A richiesta per quantitativi minimi di 5.000 pz.: inserti ciechi a testa svasata.

©Mazzucchelli Srl via Sansovino, 243/65/T - 10151 Torino - Italy - tel +39 011 4532064 - fax +39 011 4540930 - www.maz.it - info@maz.it - Web application by BielleWeb - http://www.bielle.it

articoli di fissaggio > inserti filettati > inserti filettati

Inserti filettati inox a testa cilindrica

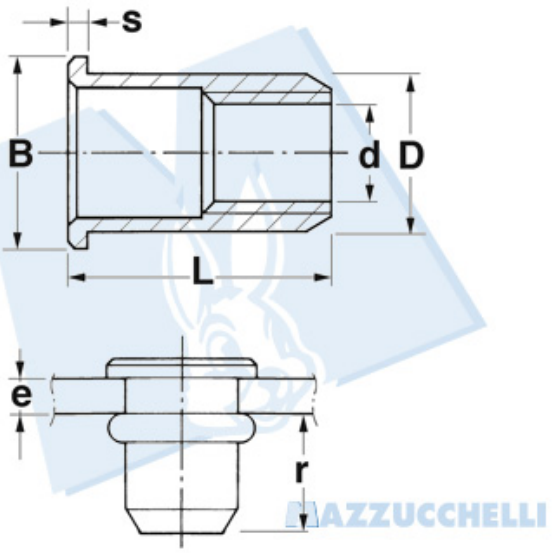

Codice Nr.	d 6H	D 0 -01	B max	S	L	r min Ã· max	Ø ± 0,05	e mm
M 3 FTT/C	M 3	4.9	6	0.8	8.5	5.5 Ã· 5.8	5	0.3 Ã· 1
M 3 FTT/M	M 3	4.9	6	0.8	9.5	5.5 Ã· 5.8	5	1 Ã· 2
M 3 FTT/L	M 3	4.9	6	0.8	10.5	5.5 Ã· 5.8	5	2 Ã· 3
M 4 FTT/C	M 4	5.9	9	1	11	5.5 Ã· 6	6	0.3 Ã· 2.5
M 4 FTT/L	M 4	5.9	9	1	13	5.5 Ã· 6	6	2.5 Ã· 4
M 5 FTT/C	M 5	6.9	10	1.2	13	7.2 Ã· 7.7	7	0.5 Ã· 3
M 5 FTT/L	M 5	6.9	10	1.2	15.5	7.2 Ã· 7.7	7	3 Ã· 5
M 6 FTT/C	M 6	8.9	12	1.5	14.5	7.6 Ã· 8.2	9	0.5 Ã· 2.3
M 6 FTT/M	M 6	8.9	12	1.5	16	7.6 Ã· 8.2	9	2.3 Ã· 4
M 6 FTT/L	M 6	8.9	12	1.5	17.5	7.6 Ã· 8.2	9	4 Ã· 6
M 8 FTT/C	M 8	10.9	15	1.5	17.5	9.5 Ã· 10.1	11	0.8 Ã· 3.5
M 8 TFF/L	M 8	10.9	15	1.5	20	9.5 Ã· 10.1	11	3.5 Ã· 6
M 10 FTT/C	M 10	12.9	17	1.7	21	13 Ã· 17	13	1 Ã· 3.5
M 10 FTT/L	M 10	12.9	17	1.7	24	13 Ã· 14	13	3.5 Ã· 6

©Mazzucchelli Srl via Sansovino, 243/65/T - 10151 Torino - Italy - tel +39 011 4532064 - fax +39 011 4540930 - www.maz.it - info@maz.it - Web application by BielleWeb - http://www.bielle.it

articoli di fissaggio > inserti filettati > inserti filettati

Inserti filettati a testa svasata inox

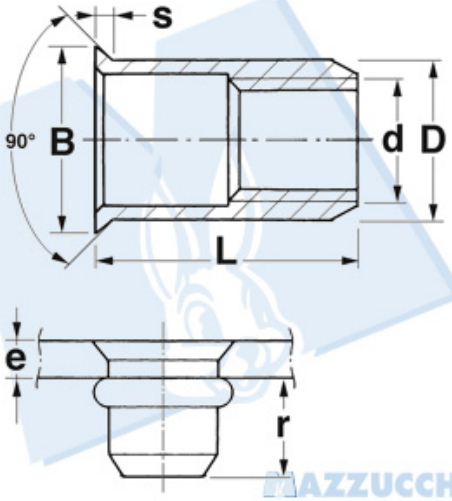

Codice Nr.	d 6H	D 0 -01	B max	S	L	r min Ã· max	⌀ ± 0,05	407001-2.jpgmm
M 4 FTS/C	M 4	5.9	9	1.5	11	5.8 Ã· 6.3	6	1.5 Ã· 3.5
M 4 FTS/L	M 4	5.9	9	1.5	13	5.8 Ã· 6.3	6	3.5 Ã· 5
M 5 FTS/C	M 5	6.9	10	1.5	13	6.8 Ã· 7.3	7	1.5 Ã· 3.8
M 5 FTS/L	M 5	6.9	10	1.5	15	6.8 Ã· 7.3	7	3.8 Ã· 6
M 6 FTS/C	M 6	8.9	12	1.5	15	8.5 Ã· 9.2	9	1.5 Ã· 3.8
M 6 FTS/L	M 6	8.9	12	1.5	17	8.5 Ã· 9.2	9	3.8 Ã· 6
M 8 FTS/C	M 8	10.9	14	1.5	16.5	9.5 Ã· 10.4	11	1.5 Ã· 3.8
M 8 FTS/L	M 8	10.9	14	1.5	19	9.5 Ã· 10.4	11	3.8 Ã· 6
M 10 FTS/C	M 10	12.9	16	1.5	18	11.5 Ã· 12.5	13	1.5 Ã· 3.5
M 10 FTS/L	M 10	12.9	16	1.5	20.5	11.5 Ã· 12.5	13	3.5 Ã· 6

©Mazzucchelli Srl via Sansovino, 243/65/T - 10151 Torino - Italy - tel +39 011 4532064 - fax +39 011 4540930 - www.maz.it - info@maz.it - Web application by BielleWeb - http://www.bielle.it

articoli di fissaggio > inserti filettati > inserti filettati

Inserti filettati a testa ridotta inox

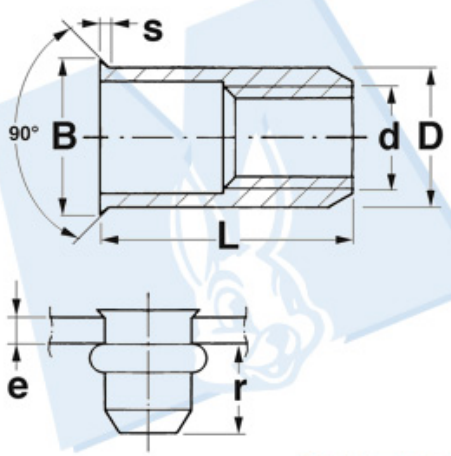

Codice Nr.	d 6H	D 0 -01	B max	S	L	r min Ã· max	⌀ ± 0,05	e mm
M 4 FTR	M 4	5.9	6.75	0.2	10	6.5 Ã· 7	6	0.5 Ã· 1.5
M 5 FTR	M 5	6.9	8	0.3	12	8 Ã· 8.5	7	0.5 Ã· 2
M 6 FTR	M 6	8.9	10	0.5	13.5	9 Ã· 9.7	9	0.5 Ã· 2
M 8 FTR	M 8	10.9	12	0.5	16.5	10.7 Ã· 11.4	11	1 Ã· 2.5

A richiesta per quantitativi minimi di 5.000 pz.: inserti inox M3 e M10.

©Mazzucchelli Srl via Sansovino, 243/65/T - 10151 Torino - Italy - tel +39 011 4532064 - fax +39 011 4540930 - www.maz.it - info@maz.it - Web application by BielleWeb - http://www.bielle.it

articoli di fissaggio > inserti filettati > inserti filettati

Inserti filettati a testa cilindrica gambo esagonale in acciaio

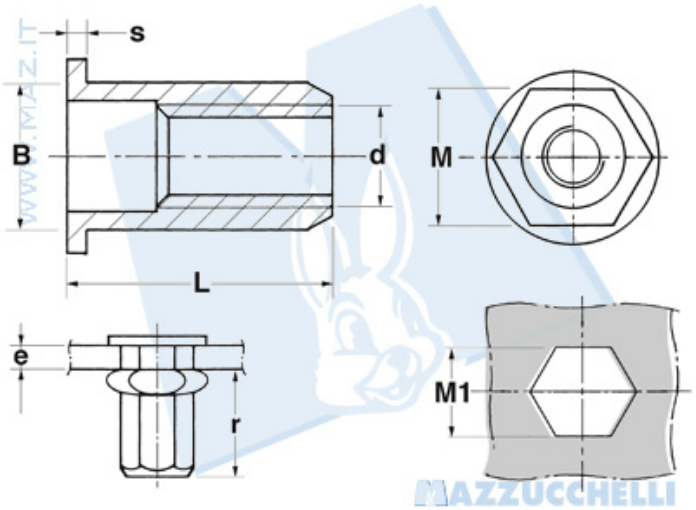

Codice Nr.	d <br /< 6H	M1 0 +01	M max	B max	S	L	r min Ã· max	e mm
M 4 FTTE	M 4	6	5.9	9	1	11	6 Ã· 6.5	0.5 Ã· 2
M 5 FTTE	M E	7	6.9	10	1	14	7.2 Ã· 7.7	0.5 Ã· 3
M 6 FTTE	M 6	9	8.9	13	1.5	16	9.3 Ã· 9.7	0.5 Ã· 3
M 8 FTTE	M 8	11	10.9	16	1.5	18	10.8 Ã· 11.5	0.5 Ã· 3
M 10 FTTE	M 10	13	12.9	19	2	23	14.5 Ã· 15	1 Ã· 3.5

©Mazzucchelli Srl via Sansovino, 243/65/T - 10151 Torino - Italy - tel +39 011 4532064 - fax +39 011 4540930 - www.maz.it - info@maz.it - Web application by BielleWeb - http://www.bielle.it

articoli di fissaggio > inserti filettati > inserti filettati

Inserti filettati a testa ridotta gambo parzialmente esagonale in acciaio

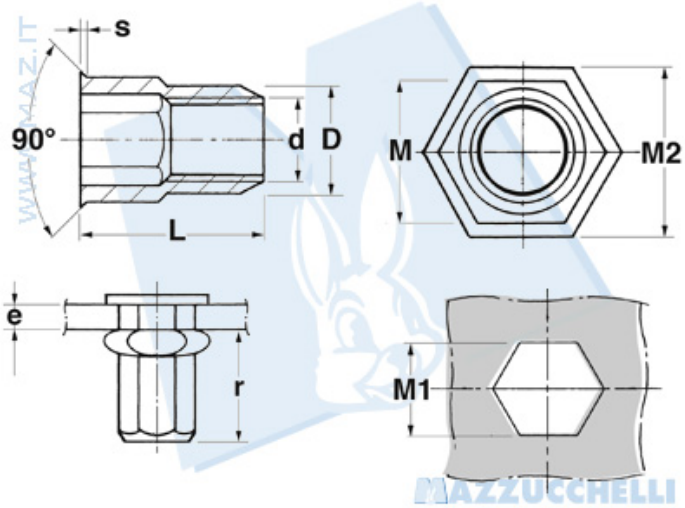

Codice Nr.	d 6H	M 1 0 +01	M	M 2	S	D 0 -01	L	r min Ã· max	e mm
M 4 FTRE	M 4	6.4	6.3	7	0.4	6.3	10.4	6.5 Ã· 6.8	0.5 Ã· 2
M 5 FTRE	M 5	7.3	7.2	8	0.4	7.1	11.8	6.5 Ã· 6.7	0.5 Ã· 3
M 6 FTRE	M 6	9.7	9.6	10.4	0.4	9.5	14.6	9.4 Ã· 9.6	0.7 Ã· 3
M 8 FTRE	M 8	10.7	10.6	11.6	0.4	10.5	16	10.2 Ã· 10.6	0.9 Ã· 3.3

©Mazzucchelli Srl via Sansovino, 243/65/T - 10151 Torino - Italy - tel +39 011 4532064 - fax +39 011 4540930 - www.maz.it - info@maz.it - Web application by BielleWeb - http://www.bielle.it

articoli di fissaggio > inserti filettati > inserti filettati

Inserti filettati a testa ridotta gambo esagonale in acciaio

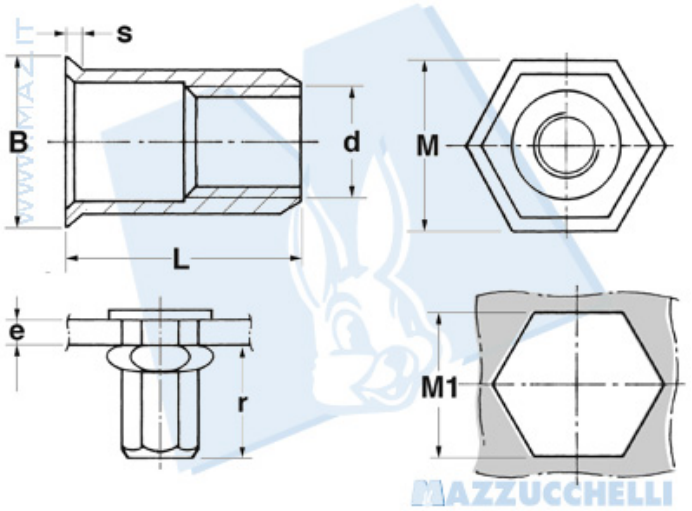

Codice Nr.	d 6H	M 1 0 +01	M max	B max	S	L	r min Ã· max	e mm
M 4 ER	M 4	6	5.9	6.6	0.4	11	6.5 Ã· 7	0.5 Ã· 2
M 5 ER	M 5	7	6.9	8	0.5	14	7.6 Ã· 8.3	0.5 Ã· 3
M 6 ER	M 6	9	8.9	10	0.5	16	10.3 Ã· 10.7	0.5 Ã· 3
M 8 ER	M 8	11	10.9	12	0.5	18	11.8 Ã· 12.5	0.5 Ã· 3

©Mazzucchelli Srl via Sansovino, 243/65/T - 10151 Torino - Italy - tel +39 011 4532064 - fax +39 011 4540930 - www.maz.it - info@maz.it - Web application by BielleWeb - http://www.bielle.it