settore elettrico > terminali e blocchetti > serie 6,3

# Capsule per terminale femmina a bandiera - 6.3

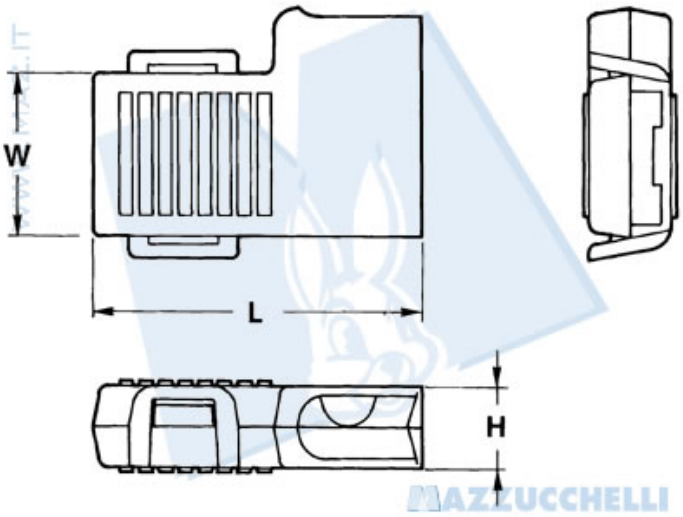


| Codice Nr. | H | L | W |
|---|---|---|---|
| 4510 | 5 | 18.5 | 10 |

1DI3

settore elettrico > terminali e blocchetti > serie 6,3

# Capsule per terminale femmina a bandiera - 6.3

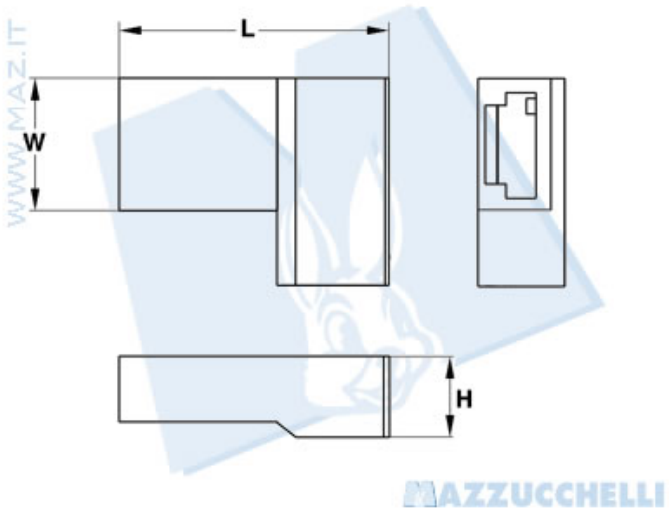


| Codice Nr. | H | L | W |
|---|---|---|---|
| 4510/S | 5.7 | 19 | 9.7 |

2DI3

settore elettrico > terminali e blocchetti > serie 6,3

# Capsule per terminale femmina a bandiera - 6.3

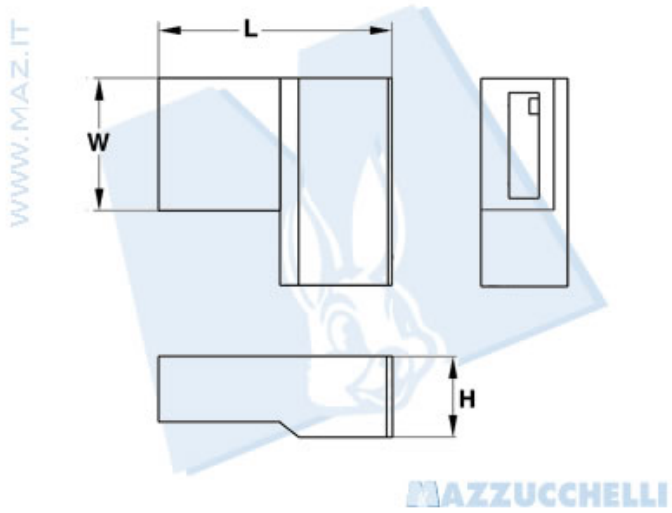


| Codice Nr. | H | L | W |
|---|---|---|---|
| *4511 | 5.7 | 15.8 | 9.7 |

*Per terminali rollati

3DI3